Ａ男子決勝ﾄｰﾅﾒﾝﾄ（ＢＡ）

（各ブロック１，２位）

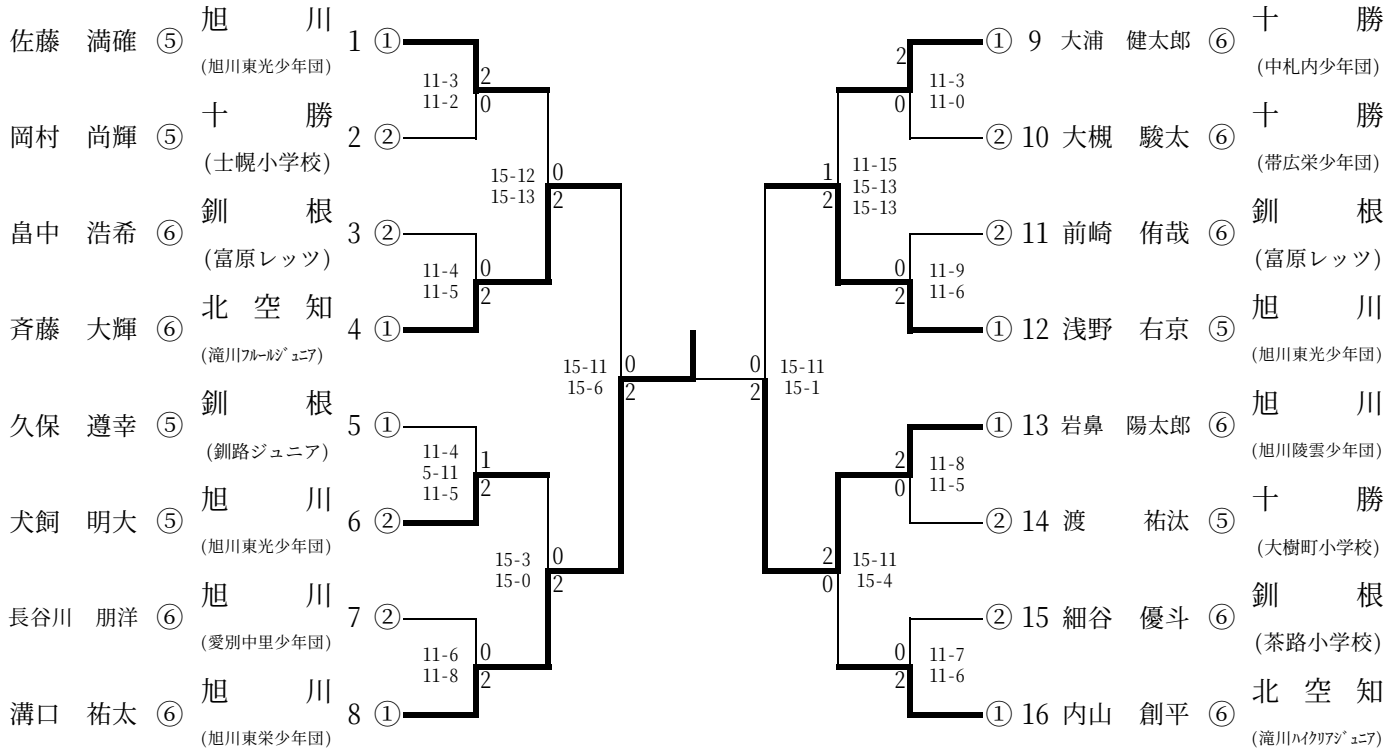

Ａ男子下位ﾄｰﾅﾒﾝﾄ（ＢＡ）
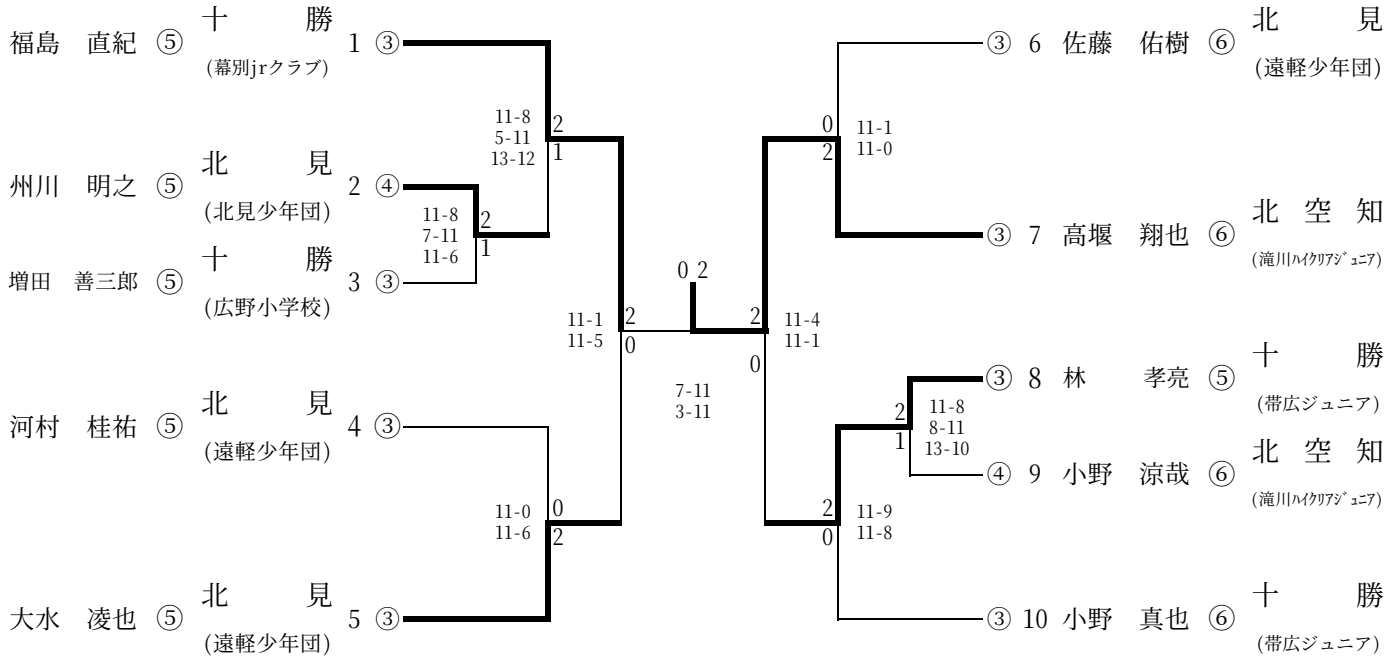
（各ブロック３，４位）