Ｃ男子決勝ﾄｰﾅﾒﾝﾄ（ＢＣ）
（各ブロック１，２位）

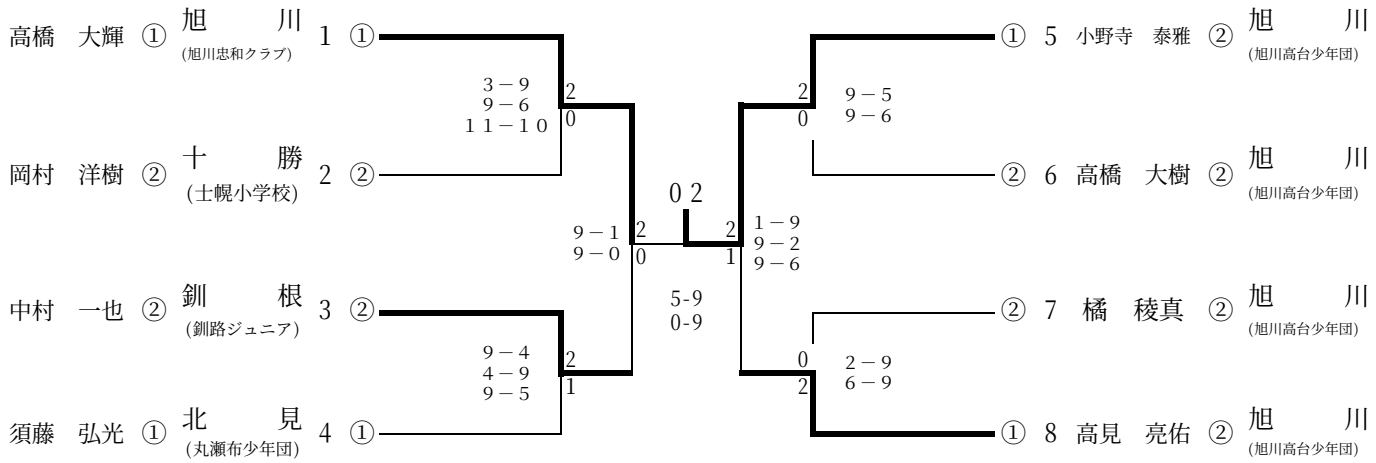
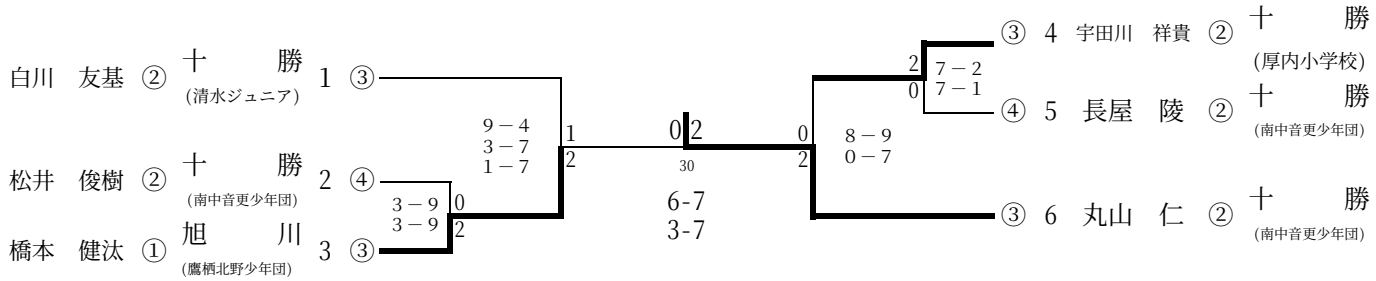
Ｃ男子下位ﾄｰﾅﾒﾝﾄ（ＢＣ）
（各ブロック３，４位）