A女子決勝ﾄｰﾅﾒﾝﾄ（ＧＡ）
（各ブロック１，２位）

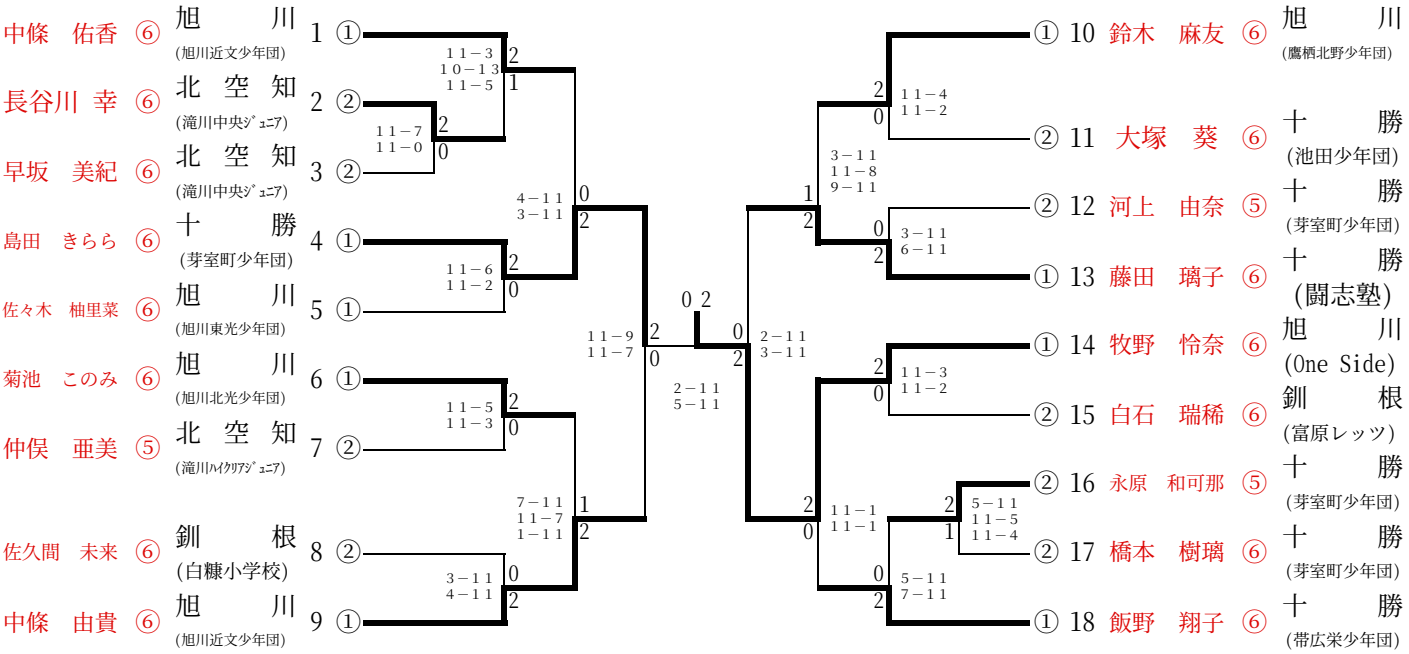
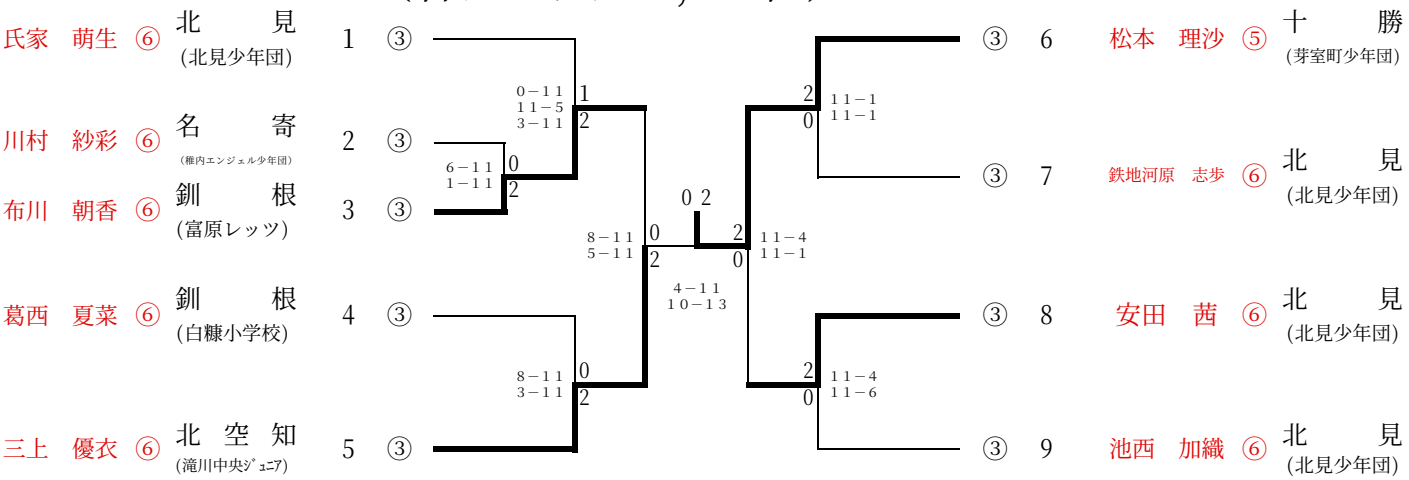
女男子下位ﾄｰﾅﾒﾝﾄ（ＧＡ）
（各ブロック３，４位）