男子　シングルス

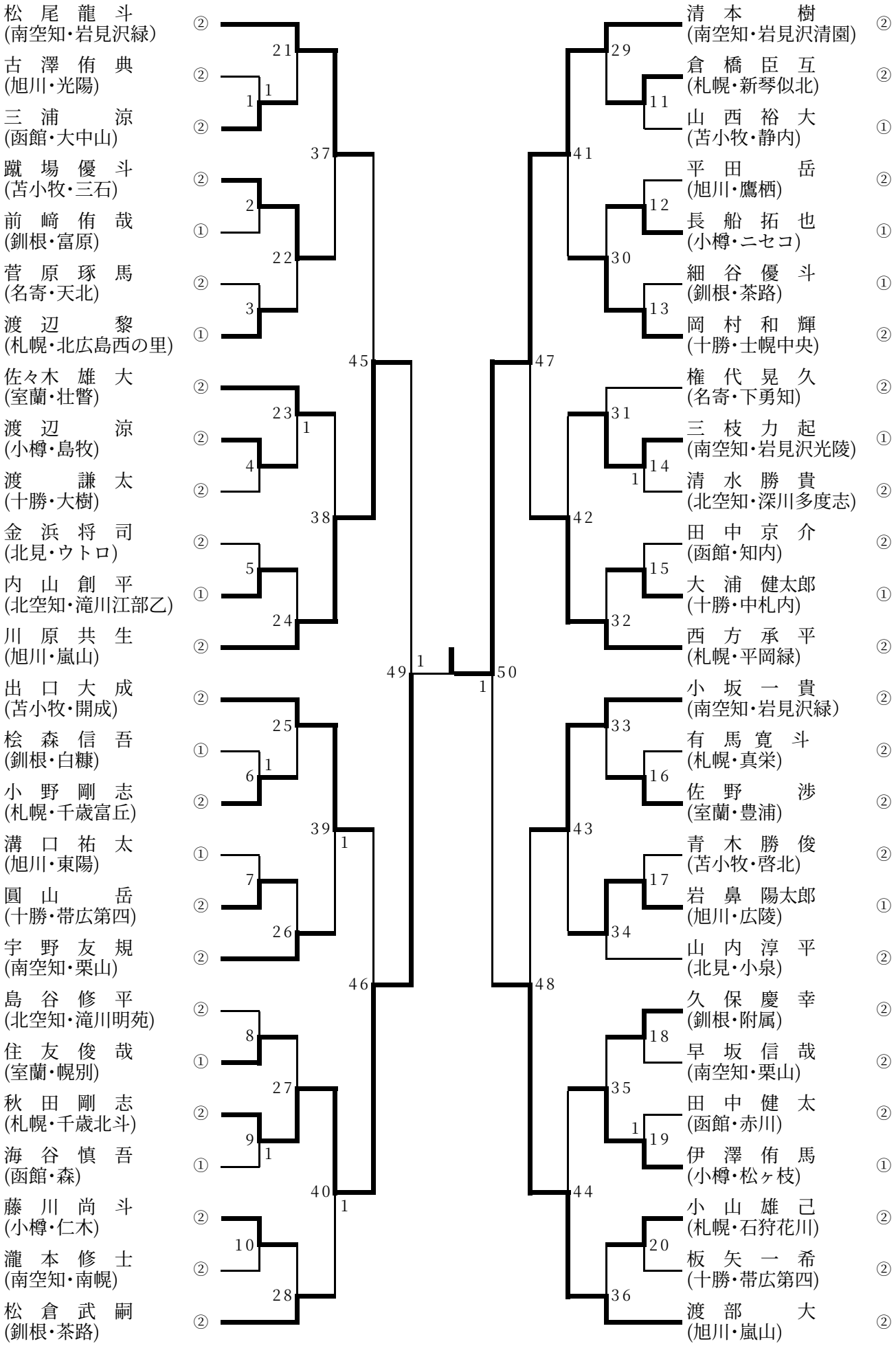
松尾龍斗 (南空知・岩見沢緑) ②
古澤侑典 (旭川・光陽) ②
三浦涼 (函館・大中山) ②
蹴場優斗 (苫小牧・三石) ②
前﨑侑哉 (釧根・富原) ①
菅原琢馬 (名寄・天北) ②
渡辺黎 (札幌・北広島西の里) ①
佐々木雄大 (室蘭・壮瞥) ②
渡辺涼 (小樽・島牧) ②
渡謙太 (十勝・大樹) ②
金浜将司 (北見・ウトロ) ②
内山創平 (北空知・滝川江部乙) ①
川原共生 (旭川・嵐山) ②
出口大成 (苫小牧・開成) ②
桧森信吾 (釧根・白糠) ①
小野剛志 (札幌・千歳富丘) ②
溝口祐太 (旭川・東陽) ①
圓山岳 (十勝・帯広第四) ②
宇野友規 (南空知・栗山) ②
島谷修平 (北空知・滝川明苑) ②
住友俊哉 (室蘭・幌別) ①
秋田剛志 (札幌・千歳北斗) ②
海谷慎吾 (函館・森) ①
藤川尚斗 (小樽・仁木) ②
瀧本修士 (南空知・南幌) ②
松倉武嗣 (釧根・茶路) ②
清本樹 (南空知・岩見沢清園) ②
倉橋臣互 (札幌・新琴似北) ②
山西裕大 (苫小牧・静内) ①
平田岳 (旭川・鷹栖) ②
長船拓也 (小樽・ニセコ) ①
細谷優斗 (釧根・茶路) ①
岡村和輝 (十勝・士幌中央) ②
権代晃久 (名寄・下勇知) ②
三枝力起 (南空知・岩見沢光陵) ①
清水勝貴 (北空知・深川多度志) ②
田中京介 (函館・知内) ②
大浦健太郎 (十勝・中札内) ①
西方承平 (札幌・平岡緑) ②
小坂一貴 (南空知・岩見沢緑) ②
有馬寛斗 (札幌・真栄) ②
佐野渉 (室蘭・豊浦) ②
青木勝俊 (苫小牧・啓北) ②
岩鼻陽太郎 (旭川・広陵) ①
山内淳平 (北見・小泉) ②
久保慶幸 (釧根・附属) ②
早坂信哉 (南空知・栗山) ②
田中健太 (函館・赤川) ②
伊澤侑馬 (小樽・松ヶ枝) ①
小山雄己 (札幌・石狩花川) ②
板矢一希 (十勝・帯広第四) ②
渡部大 (旭川・嵐山) ②