高校女子ダブルス(GD)

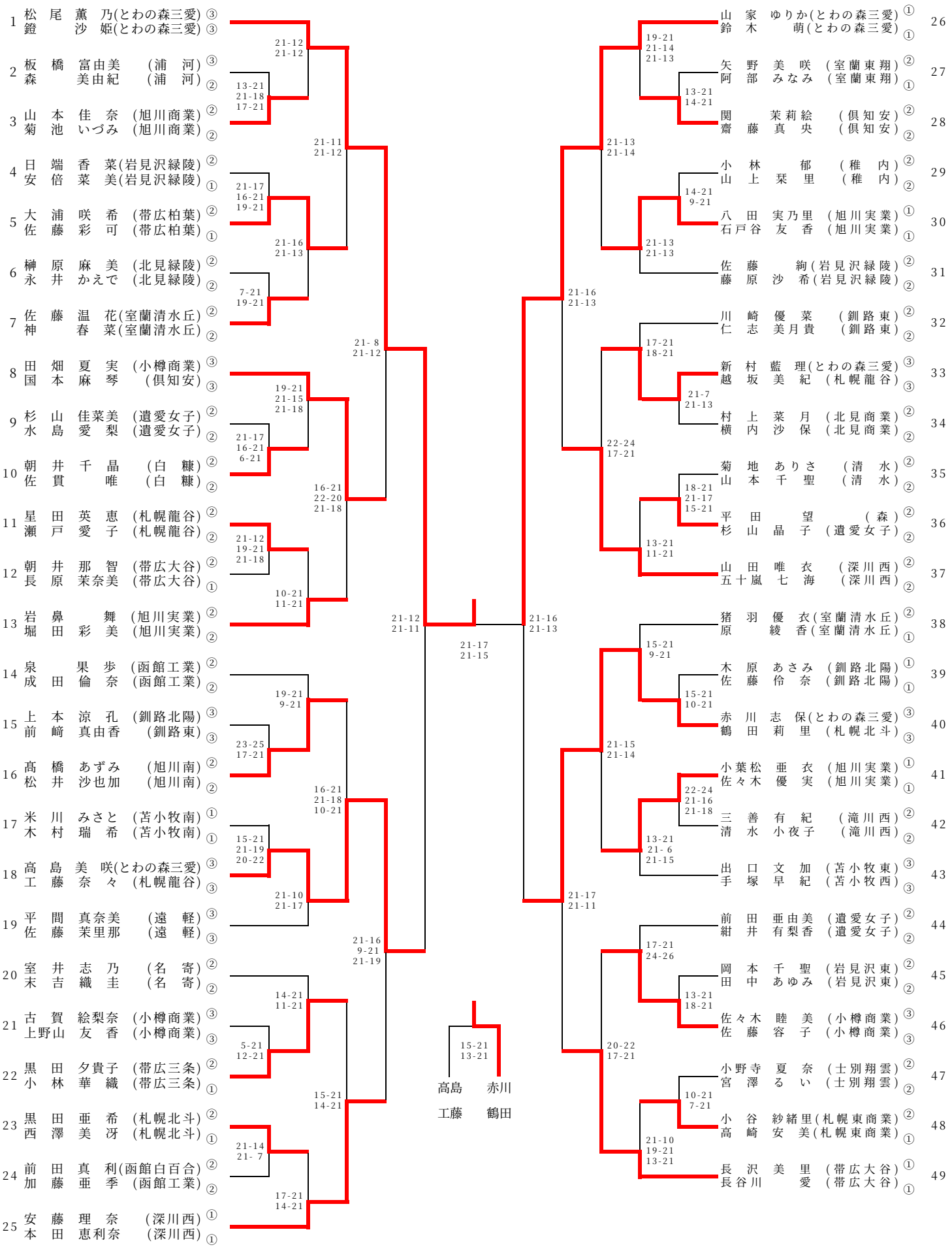
1 松尾 薫乃(とわの森三愛) ③
鐙 沙姫(とわの森三愛) ③
2 板橋 富由美 (浦河) ③
森 美由紀 (浦河) ②
3 山本 佳奈 (旭川商業) ②
菊池 いづみ (旭川商業) ②
4 日端 香菜(岩見沢緑陵) ②
安倍 菜美(岩見沢緑陵) ①
5 大浦 咲希 (帯広柏葉) ②
佐藤 彩可 (帯広柏葉) ①
6 榊原 麻美 (北見緑陵) ②
永井 かえで (北見緑陵) ②
7 佐藤 温花(室蘭清水丘) ②
神 春菜(室蘭清水丘) ②
8 田畑 夏実 (小樽商業) ③
国本 麻琴 (倶知安) ③
9 杉山 佳菜美 (遺愛女子) ②
水島 愛梨 (遺愛女子) ②
10 朝井 千晶 (白糠) ②
佐貫 唯 (白糠) ②
11 星田 英恵 (札幌龍谷) ②
瀬戸 愛子 (札幌龍谷) ②
12 朝井 那智 (帯広大谷) ②
長原 茉奈美 (帯広大谷) ①
13 岩鼻 舞 (旭川実業) ②
堀田 彩美 (旭川実業) ②
14 泉 果歩 (函館工業) ②
成田 倫奈 (函館工業) ②
15 上本 涼孔 (釧路北陽) ③
前崎 真由香 (釧路東) ③
16 髙橋 あずみ (旭川南) ②
松井 沙也加 (旭川南) ②
17 米川 みさと (苫小牧南) ①
木村 瑞希 (苫小牧南) ①
18 高島 美咲(とわの森三愛) ③
工藤 奈々 (札幌龍谷) ③
19 平間 真奈美 (遠軽) ③
佐藤 茉里那 (遠軽) ③
20 室井 志乃 (名寄) ②
末吉 織圭 (名寄) ②
21 古賀 絵梨奈 (小樽商業) ③
上野山 友香 (小樽商業) ③
22 黒田 夕貴子 (帯広三条) ②
小林 華織 (帯広三条) ①
23 黒田 亜希 (札幌北斗) ②
西澤 美冴 (札幌北斗) ①
24 前田 真利(函館白百合) ②
加藤 亜季 (函館工業) ②
25 安藤 理奈 (深川西) ①
本田 恵利奈 (深川西) ①
21-12 21-12
13-21 21-18 17-21
21-11 21-12
21-17 16-21 19-21
21-16 21-13
7-21 19-21
21-8 21-12
19-21 21-15 21-18
21-17 16-21 6-21
16-21 22-20 21-18
21-12 19-21 21-18
10-21 11-21
21-12 21-11
19-21 9-21
23-25 17-21
16-21 21-18 10-21
15-21 21-19 20-22
21-10 21-17
21-16 9-21 21-19
14-21 11-21
5-21 12-21
15-21 14-21
21-14 21-7
17-21 14-21
15-21 13-21
高島 赤川
工藤 鶴田
21-17 21-15
21-16 21-13
26 山家 ゆりか(とわの森三愛) ①
鈴木 萌(とわの森三愛) ①
27 矢野 美咲 (室蘭東翔) ②
阿部 みなみ (室蘭東翔) ①
28 関 茉莉絵 (倶知安) ②
齋藤 真央 (倶知安) ②
29 小林 郁 (稚内) ②
山上 栞里 (稚内) ②
30 八田 実乃里 (旭川実業) ①
石戸谷 友香 (旭川実業) ①
31 佐藤 絢(岩見沢緑陵) ②
藤原 沙希(岩見沢緑陵) ②
32 川崎 優菜 (釧路東) ②
仁志 美月貴 (釧路東) ②
33 新村 藍理(とわの森三愛) ③
越坂 美紀 (札幌龍谷) ③
34 村上 菜月 (北見商業) ②
横内 沙保 (北見商業) ②
35 菊地 ありさ (清水) ②
山本 千聖 (清水) ②
36 平田 望 (森) ②
杉山 晶子 (遺愛女子) ②
37 山田 唯衣 (深川西) ②
五十嵐 七海 (深川西) ②
38 猪羽 優衣(室蘭清水丘) ②
原 綾香(室蘭清水丘) ①
39 木原 あさみ (釧路北陽) ①
佐藤 伶奈 (釧路北陽) ①
40 赤川 志保(とわの森三愛) ③
鶴田 莉里 (札幌北斗) ③
41 小葉松 亜衣 (旭川実業) ①
佐々木 優実 (旭川実業) ①
42 三善 有紀 (滝川西) ②
清水 小夜子 (滝川西) ②
43 出口 文加 (苫小牧東) ③
手塚 早紀 (苫小牧西) ③
44 前田 亜由美 (遺愛女子) ②
紺井 有梨香 (遺愛女子) ②
45 岡本 千聖 (岩見沢東) ②
田中 あゆみ (岩見沢東) ②
46 佐々木 睦美 (小樽商業) ③
佐藤 容子 (小樽商業) ③
47 小野寺 夏奈 (士別翔雲) ②
宮澤 るい (士別翔雲) ②
48 小谷 紗緒里(札幌東商業) ②
高崎 安美(札幌東商業) ①
49 長沢 美里 (帯広大谷) ①
長谷川 愛 (帯広大谷) ①
19-21 21-14 21-13
13-21 14-21
21-13 21-14
14-21 9-21
21-13 21-13
21-16 21-13
17-21 18-21
21-7 21-13
22-24 17-21
18-21 21-17 15-21
13-21 11-21
15-21 9-21
15-21 10-21
21-15 21-14
22-24 21-16 21-18
13-21 21-6 21-15
21-17 21-11
17-21 24-26
13-21 18-21
20-22 17-21
10-21 7-21
21-10 19-21 13-21