第 65 回
国民体育大会バドミントン競技北海道予選会
兼 平成22年度北海道体育大会バドミントン競技会

大会結果

	優勝		準優勝		第3位	
少年男子複	高田　憲 渡部　大	（旭川実業）	畑本　康貴 吉原　康司	（札幌第一）	藤井　佑介 山本　皓策	（札幌第一）
少年女子複	庄山　栞 渡辺　梨沙	（札幌静修）	牧野　怜奈 大塚　葵	（深川西）	阿部　睦未 小野寺　萌子	（札幌北斗）
成年男子複	竹村　純 早坂　幸平	（JR北海道）	関野　有起 鈴木　知道	（JR北海道）	多田　亮太 小林　徹太郎	（JR北海道）
成年女子複	永野　陽子 工藤　亜紀	（JR北海道）	幡谷　若奈 村山　祐美	（北翔大学）	竹内　由佳利 宮田　晶代	（北翔大学）
少年男子単	渡部　大	（旭川実業）	山本　皓策	（札幌第一）	西條　賢也	（帯広大谷）
少年女子単	鈴木　萌	（とわの森三愛）	渡辺　梨沙	（札幌静修）	牧野　怜奈	（深川西）
成年男子単	竹村　純	（JR北海道）	関野　有起	（JR北海道）	早坂　幸平	（JR北海道）
成年女子単	永野　陽子	（JR北海道）	幡谷　若奈	（北翔大学）	後藤　佳代	（JR北海道）

少年男子ダブルス（BD）

1	藤井 佑介③ 山本 皓策③	札幌第一 札幌第一	
2	早坂 信哉② 本堂 元気②	栗山 栗山	
3	増屋 優② 本橋 一騎②	室蘭清水丘 室蘭清水丘	
4	村山 諒③ 星力 斗②	旭川西 旭川西	
5	入江 剛志③ 吉川 大智②	帯広大谷 帯広大谷	
6	渡辺 俊弥③ 藤川 尚斗②	小樽工業 小樽工業	
7	鈴木 巧③ 古澤 奈緒人③	中標津農業 中標津農業	
8	田中 健太② 太田 雅人②	函館工業 函館工業	
9	星 祐貴③ 出口 大成②	苫小牧東 苫小牧東	
10	梅津 侑祐③ 権代 晃久②	稚内 稚内	
11	中野 隆宏③ 樋口 勇祐③	札幌稲雲 札幌稲雲	
12	松谷龍之介② 成田 佑二①	帯広大谷 帯広大谷	
13	小澤 拓③ 住友 聡③	旭川実業 旭川実業	
14	奥名 和希③ 小坂 一貴②	札幌第一 札幌第一	
15	小川 真生③ 山内 淳平②	北見商業 北見商業	
16	田中 智輝③ 森田 貢太③	函館工業 函館工業	
17	島谷 修平② 中俣 翔平②	滝川西 滝川西	
18	三浦 佑介③ 島田 航②	札幌光星 札幌光星	
19	齊藤 伸也③ 蹴揚 優斗②	苫小牧工業 苫小牧工業	
20	野尻 湧太③ 澁谷 啓介③	帯広大谷 帯広大谷	
21	北島 宏親③ 島 駿①	室蘭工業 室蘭工業	
22	中道 翔太② 古賀 裕稀②	札幌龍谷 札幌龍谷	
23	飯村 健太③ 佐々木 大輔③	名寄 名寄	
24	武川 葵③ 西本 光司③	岩見沢緑陵 岩見沢緑陵	
25	松田 慎平② 二本松 拓哉②	弟子屈 弟子屈	
26	佐々木 健児② 三浦 涼②	函大有斗 函大有斗	
27	高田 憲③ 渡部 大②	旭川実業 旭川実業	
28	畑本 康貴③ 吉原 康司③	札幌第一 札幌第一	
29	後藤 広樹③ 圓山 岳②	帯広柏葉 帯広柏葉	
30	斉藤 貴弘③ 細畑 幸太③	市立函館 市立函館	
31	川田 翼③ 大村 卓也③	名寄 名寄	
32	金浜 将司② 林川 和③	斜里 斜里	
33	松井 優② 福田 大樹②	小樽潮陵 小樽潮陵	
34	奥井 和暉③ 大森 翔太③	苫小牧工業 苫小牧工業	
35	玉川 聖仁③ 関口 僚③	滝川西 滝川西	
36	見澤 昌哉③ 宮澤 紳哉③	札幌龍谷 札幌龍谷	
37	辻村 駿② 一藤 唯人②	函館中部 函館中部	
38	石川 雄人③ 寺下 恭平③	白糠 白糠	
39	岡村 和輝② 能渡 圭佑②	帯広大谷 帯広大谷	
40	小笠原 浩二③ 氏家 冬芽③	旭川実業 旭川実業	
41	秋田 剛志② 宇野 友規②	札幌第一 札幌第一	
42	藤本 慎太郎③ 角川 佳樹②	岩見沢東 岩見沢東	
43	加藤 龍太郎③ 小堀 雄大③	函館工業 函館工業	
44	松倉 武嗣② 澤井 佑基②	旭川実業 旭川実業	
45	片寄 駿③ 安田 一貴③	札幌旭丘 札幌旭丘	
46	谷光 秀③ 石塚 朝也③	北見柏陽 北見柏陽	
47	佐々木 俊行② 岡久 拓弥②	倶知安 倶知安	
48	内山 泰孝③ 清水 勝貴②	深川西 深川西	
49	木村 雄貴② 笠谷 大介②	登別青嶺 登別青嶺	
50	布川 祐輔② 川原 共生②	旭川実業 旭川実業	
51	橋元 大祐③ 吉田 健人③	札幌藻岩 札幌藻岩	
52	大野 周③ 久保 慶幸②	釧路高専 釧路高専	
53	白川 拓磨③ 西條 賢也③	帯広大谷 帯広大谷	

少年女子ダブルス（GD）

1	庄山　栞③ 渡辺　梨沙③	札幌静修 札幌静修	
2	吉川　穂香③ 伊藤　里菜②	旭川東 旭川東	
3	坂本　なつき③ 三浦　真帆②	市立函館 市立函館	
4	佐藤　温花③ 神　春菜③	室蘭清水丘 室蘭清水丘	
5	石黒　美奈子① 加藤　未稀①	小樽商業 小樽商業	
6	小山　みなみ③ 三上　優衣①	滝川 滝川	
7	佐藤　絢③ 藤原　沙希③	岩見沢緑陵 岩見沢緑陵	
8	小葉松　亜衣② 鈴木　麻友①	旭川実業 旭川実業	
9	村上　真優① 吉崎　美紅①	函館工業 函館工業	
10	室井　志乃③ 末吉　織圭③	名寄 名寄	
11	黒田　亜季③ 西澤　美冴②	札幌北斗 札幌北斗	
12	長谷川　愛② 長原茉奈美②	帯広大谷 帯広大谷	
13	小山　真里奈② 鳥海　真帆②	釧路湖陵 釧路湖陵	
14	山家　ゆりか② 鈴木　萌②	とわの森三愛 とわの森三愛	
15	近藤　由依② 毛利　由香②	室蘭清水丘 室蘭清水丘	
16	松谷　美月③ 梅田　千尋②	稚内商工 稚内商工	
17	黒田　夕貴子③ 小林　華織②	帯広三条 帯広三条	
18	木原　あさみ② 佐藤　伶奈②	釧路北陽 釧路北陽	
19	星田　英恵③ 瀬戸　愛子③	札幌龍谷 札幌龍谷	
20	村上　菜月③ 横内　沙保③	北見商業 北見商業	
21	米川　みさと② 木村　瑞希②	苫小牧南 苫小牧南	
22	八田　実乃里② 大塚　由起②	旭川実業 旭川実業	
23	前田　亜由美③ 紺井　有梨香③	遺愛女子 遺愛女子	
24	関　茉莉絵③ 齋藤　真央③	倶知安 倶知安	
25	岡本　千聖③ 横井　麻由①	岩見沢東 岩見沢東	
26	間所　優香① 廣橋　奈々①	札幌北斗 札幌北斗	
27	本田　恵利奈② 安藤　理奈②	深川西 深川西	
28	阿部　睦未③ 小野寺　萌子③	札幌北斗 札幌北斗	
29	榊原　麻美③ 永井　かえで③	北見緑陵 北見緑陵	
30	笠山　奈緒② 田川　ひとみ②	苫小牧西 苫小牧西	
31	有村　朋香③ 舘野　優奈②	帯広柏葉 帯広柏葉	
32	奥芝　清加② 藤井　友里①	小樽潮陵 小樽潮陵	
33	日端　香菜③ 安倍　菜美②	岩見沢緑陵 岩見沢緑陵	
34	小林　郁③ 山上　栞里③	稚内 稚内	
35	猪羽　優衣③ 原　綾香②	室蘭清水丘 室蘭清水丘	
36	岩島　由季② 中内　彩華②	札幌静修 札幌静修	
37	山崎　樹里③ 徳田　里穂③	釧路明輝 釧路明輝	
38	石戸谷　友香② 佐々木　優実②	旭川実業 旭川実業	
39	加藤　亜季③ 木村　友香③	函館工業 函館工業	
40	山田　唯衣③ 五十嵐　七海③	深川西 深川西	
41	泉　果歩③ 成田　倫奈③	函館工業 函館工業	
42	中條　佑香① 中條　由貴①	旭川実業 旭川実業	
43	朝井　千晶③ 佐貫　唯③	白糠 白糠	
44	尾野　千穂② 永原　沙也香②	とわの森三愛 とわの森三愛	
45	宍戸　美優③ 坂本　里帆②	苫小牧南 苫小牧南	
46	朝井　那智② 長沢　美里②	帯広大谷 帯広大谷	
47	牧野　怜奈① 大塚　葵①	深川西 深川西	
48	松岡　舞③ 折戸　美咲③	札幌龍谷 札幌龍谷	
49	氏家　萌生① 村上　千晶①	北見商業 北見商業	
50	杉山　晶子③ 宇佐美　佑佳①	遺愛女子 遺愛女子	
51	髙橋真理菜③ 高橋　初菜②	帯広三条 帯広三条	
52	伊藤　希③ 寺崎　睦美③	北広島 北広島	
53	堀田　彩美③ 岩鼻　舞③	旭川実業 旭川実業	

少年男子シングルス(BS)

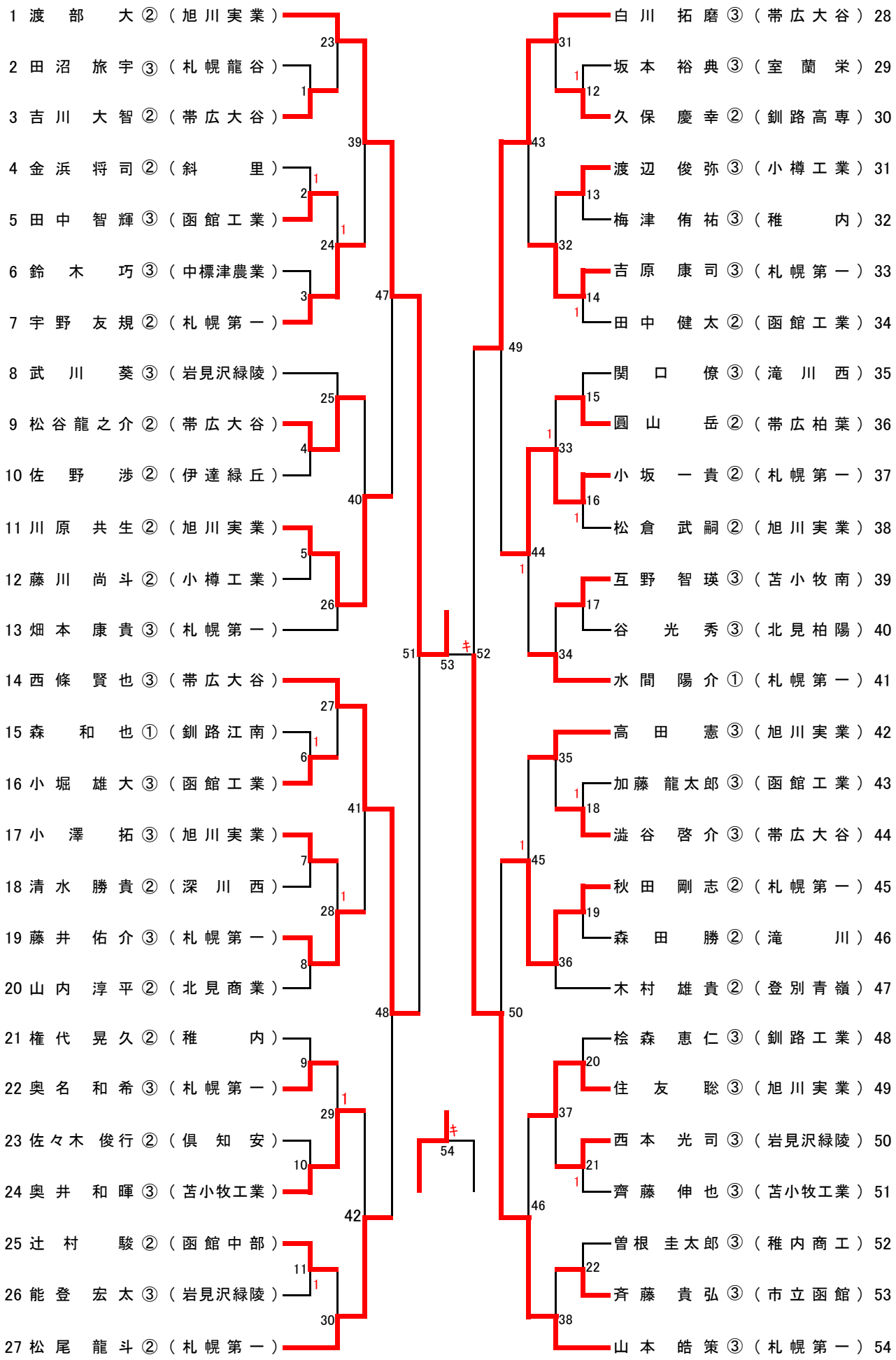

少年女子シングルス（GS）

1 渡辺　梨沙 ③（札幌静修）
2 長村　美里 ②（武修館）
3 佐々木柚里菜 ①（旭川実業）
4 末吉　織圭 ③（名寄）
5 永原　沙也香 ②（とわの森三愛）
6 木村　瑞希 ②（苫小牧南）
7 泉　果歩 ③（函館工業）
8 村上　菜月 ③（北見商業）
9 中内　彩華 ②（札幌静修）
10 関　茉莉絵 ③（倶知安）
11 大塚　葵 ①（深川西）
12 舘野　優奈 ②（帯広柏葉）
13 岩鼻　舞 ③（旭川実業）
14 山家　ゆりか ②（とわの森三愛）
15 紺井　有梨香 ③（遺愛女子）
16 鈴木　麻友 ①（旭川実業）
17 川崎　優菜 ③（釧路東）
18 山田　唯衣 ③（深川西）
19 牧山　真衣子 ③（北見藤女子）
20 佐藤　絢 ③（岩見沢緑陵）
21 柴口　愛望 ③（室蘭東翔）
22 朝井　那智 ②（帯広大谷）
23 牧野　友香里 ②（札幌静修）
24 森　美由紀 ③（浦河）
25 小林　郁 ③（稚内）
26 前田　真利 ③（函館白百合）
27 本田　恵利奈 ②（深川西）

庄山　栞 ③（札幌静修）28
長原茉奈美 ②（帯広大谷）29
藤原　あずさ ②（登別青嶺）30
奥芝　清加 ②（小樽潮陵）31
木原　あさみ ②（釧路北陽）32
宮川　沙亜耶 ①（岩見沢緑陵）33
室井　志乃 ③（名寄）34
小葉松　亜衣 ②（旭川実業）35
成田　倫奈 ③（函館工業）36
藤田　璃子 ①（とわの森三愛）37
横内　沙保 ③（北見商業）38
笠山　奈緒 ②（苫小牧西）39
黒田　夕貴子 ③（帯広三条）40
牧野　怜奈 ①（深川西）41
鈴木　萌 ②（とわの森三愛）42
伊藤　里菜 ②（旭川東）43
原　綾香 ②（室蘭清水丘）44
村上　真優 ①（函館工業）45
松岡　舞 ③（札幌龍谷）46
安藤　理奈 ②（深川西）47
長沢　美里 ②（帯広大谷）48
堀　未沙貴 ③（岩見沢西）49
上本　最子 ②（札幌静修）50
佐貫　唯 ③（白糠）51
河野　史歩 ①（倶知安）52
宇佐美　佑佳 ①（遺愛女子）53
堀田　彩美 ③（旭川実業）54

成年男子ダブルス（MD）

1	竹村 純 早坂 幸平	ＪＲ北海道 ＪＲ北海道	
2	谷内 優希 梅村 恒多	帝京大学 室蘭工業大学	
3	中木 広大 遠藤 祐太	明治大学 帝京大学	
4	佐藤 巧 渡辺 一馬	北翔大学 北翔大学	
5	齋藤 真之介 佐々 泰知	苫小牧駒澤大学 苫小牧駒澤大学	
6	成田 大輔 小野寺 勝也	明治大学 明治大学	
7	諏訪内 翔大 吉谷 優介	BLANK'S はこだて未来大学	
8	長谷川 圭太 柿崎 渉	苫小牧駒澤大学 苫小牧駒澤大学	
9	高島 雅彦 牧野 公亮	ＪＲ北海道 ＪＲ北海道	
10	多田 亮太 小林 徹太郎	ＪＲ北海道 ＪＲ北海道	
11	角谷 翔太 髙野 拓己	北翔大学 北翔大学	
12	島谷 航平 常磐 和宏	法政大学 神奈川大学	
13	中鉢 隼人 坂本 賢宏	苫小牧駒澤大学 苫小牧駒澤大学	
14	岩川 倭 駒井 亜星	帝京大学 近畿大学	
15	田渕 雄喜 尾野 拓郎	明治大学 法政大学	
16	中川原 準平 島田 航平	北翔大学 北翔大学	
17	関野 有起 鈴木 知道	ＪＲ北海道 ＪＲ北海道	

成年女子ダブルス（WD）

1	永野 陽子 工藤 亜紀	ＪＲ北海道 ＪＲ北海道	
2	奥村 杏奈 清崎 玖溜実	北翔大学 北翔大学	
3	三品 美智子 澤村 郁美	ＭＣＣ ｼｵｻﾞﾜ薬品	
4	坂本 唯香 松田 佳純	東海大学 神奈川大学	
5	大久保 里美 平敷 祥子	北翔大学 北翔大学	
6	阿部 嘉織 伊藤 朝美	北翔大学 北翔大学	
7	髙橋 清絵 竹内 一葉	ﾓｱ･ｽﾎﾟｰﾂ北海道 ﾓｱ･ｽﾎﾟｰﾂ北海道	
8	内田 麻依子 柏木 望	北翔大学 北翔大学	
9	竹内 由佳利 宮田 晶代	北翔大学 北翔大学	
10	阿野 加代子 後藤 佳代	ＪＲ北海道 ＪＲ北海道	
11	森 瑛理香 林 彩花	北翔大学 北翔大学	
12	小野地 友希 小久保 陽香	神奈川大学 日本体育大学	
13	宮下 香織 八木 麻由加	北翔大学 北翔大学	
14	佐藤 あゆみ 中川 まどか	ＪＲ北海道 ＪＲ北海道	
15	蜜石 百里 福田 知紗	北翔大学 北翔大学	
16	佐々木 希笑 服部 あゆみ	北翔大学 北翔大学	
17	幡谷 若奈 村山 祐美	北翔大学 北翔大学	

成年男子シングルス（MS）

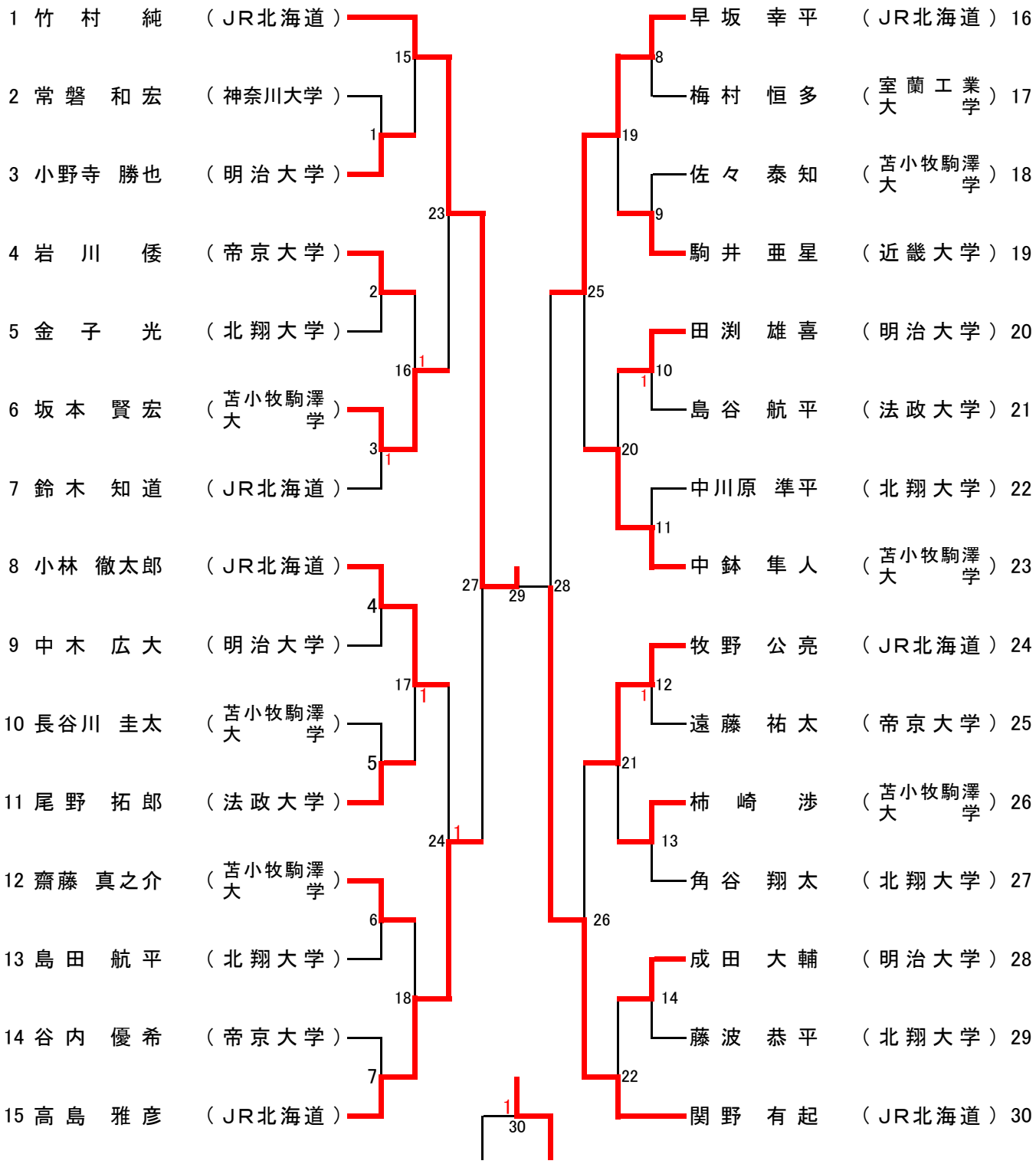
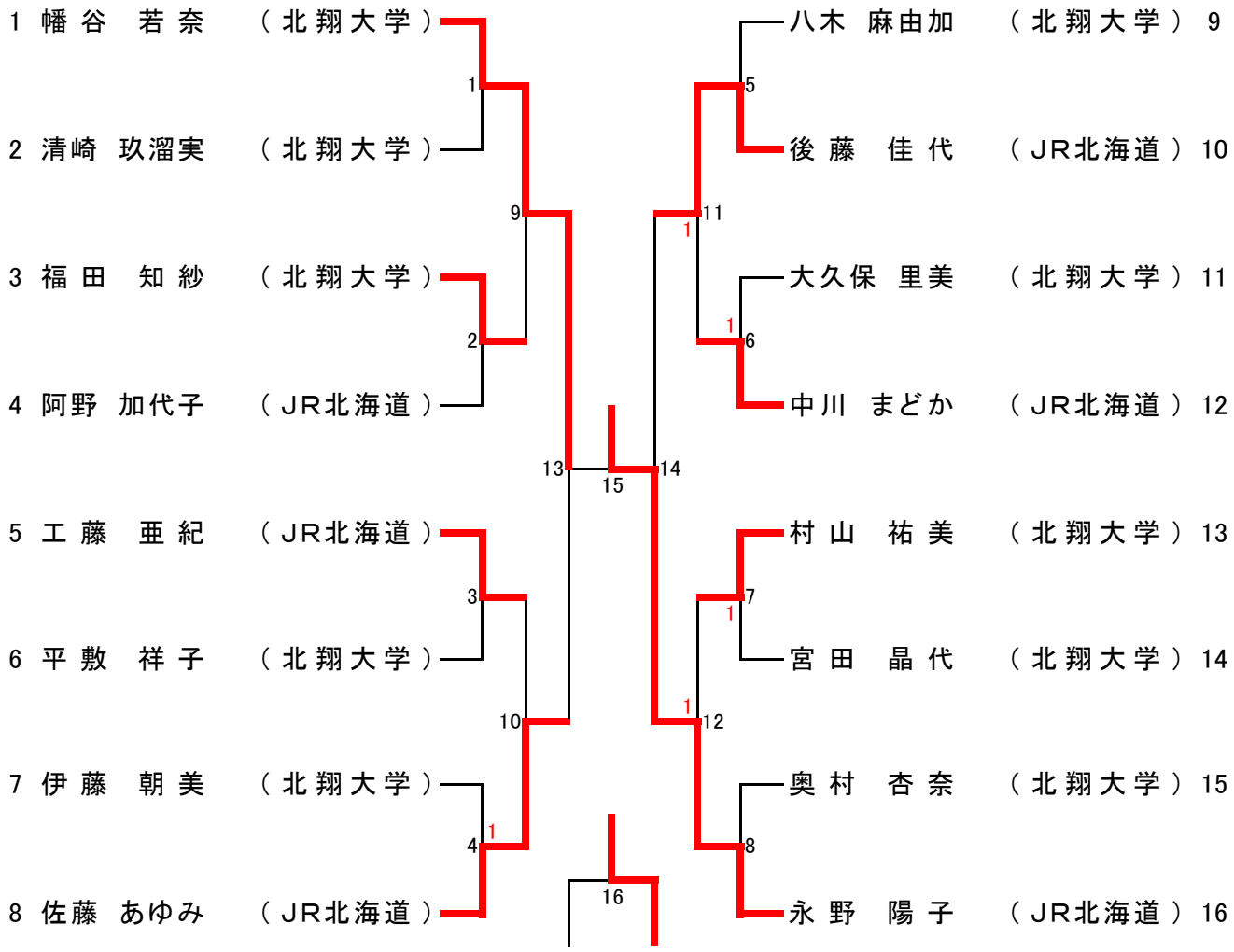
成年女子シングルス(WS)