25-05-11 15:30

第６８回国民体育大会ﾊﾞﾄﾞﾐﾝﾄﾝ競技北海道予選会(25-05-10実施)　高校女子ﾀﾞﾌﾞﾙｽ

0001 松本　麻佑　(とわの森三愛高校)
長瀬　瑞奈　(とわの森三愛高校)

0002 紺井　明日香　(函館工業高校)
土屋　海洋　(函館工業高校)

0003 原田　薫奈　(旭川南高校)
佐藤　雛央　(旭川南高校)

0004 小松　ほの花　(根室高校)
池田　さゆり　(根室高校)

0005 大塚　麻由　(札幌静修高校)
楢山　光己　(札幌静修高校)

0006 関根　千弥　(深川西高校)
佐々木　百花　(深川西高校)

0007 渡邊　沙耶　(静内高校)
川村　美桜　(静内高校)

0008 岩間　梨子　(帯広大谷高校)
只野　真理　(帯広大谷高校)

0009 梅本　絵理　(函館大妻高校)
高階　希美　(函館大妻高校)

0010 菅原　唯以　(稚内高校)
藤村　理央　(稚内高校)

0011 西島　瑠衣　(小樽桜陽高校)
池　真由　(小樽桜陽高校)

0012 小林　優美　(北見柏陽高校)
山口　明莉　(北見柏陽高校)

0013 国本　有紀　(岩見沢緑陵高校)
福井　絢女　(岩見沢緑陵高校)

0014 松本　香織　(札幌北斗高校)
太田　莉緒　(札幌北斗高校)

0015 野村　来未　(旭川実業高校)
野口　智世　(旭川実業高校)

0016 伊藤　綾華　(札幌龍谷高校)
瀧本　風香　(札幌龍谷高校)

0017 加藤　愛美　(小樽商業高校)
亀山　楓花　(小樽商業高校)

0018 庄司　みゆき　(帯広大谷高校)
増子　楓花　(帯広大谷高校)

0019 内山　栞　(室蘭東翔高校)
三上　栞　(室蘭東翔高校)

0020 金澤　千裕　(旭川実業高校)
巻口　乃絵　(旭川実業高校)

0021 中村　汐里　(札幌静修高校)
渡邊　真輝　(札幌静修高校)

0022 上川　あかね　(深川西高校)
髙澤　麗華　(深川西高校)

0023 川村　綾花　(函館工業高校)
竹内　早紀　(函館工業高校)

0024 西　咲美　(浦河高校)
西　咲紀　(浦河高校)

0025 松谷　風香　(とわの森三愛高校)
定免　沙樹　(とわの森三愛高校)

0026 東海林　奈実　(北見商業高校)
髙濱　南菜　(北見商業高校)

0027 遠藤　凪菜　(稚内高校)
成田　彩華　(稚内高校)

0028 増川　優希　(釧路北陽高校)
小澤　若菜　(釧路北陽高校)

0029 舘野　夏実　(帯広南商業高校)
内田　楓子　(帯広南商業高校)

0030 石澤　未夢　(札幌静修高校)
古澤　朋佳　(札幌静修高校)

0031 関口　いつき　(帯広大谷高校)
苅込　理子　(帯広大谷高校)

0032 山田　春奈　(函館工業高等専門学校)
上原　悠菜　(函館工業高等専門学校)

0033 亀山　栞奈　(小樽商業高校)
三浦　むつみ　(小樽商業高校)

0034 佐藤　未唯　(旭川実業高校)
佐々木　萌実　(旭川実業高校)

0035 倉橋　亜子　(札幌北斗高校)
高村　怜奈　(札幌北斗高校)

0036 渡会　芹　(稚内高校)
眞宮　芽生　(稚内高校)

0037 中村　聖奈　(根室高校)
大坂　莉緒奈　(根室高校)

0038 鈴木　彩菜　(帯広南商業高校)
鈴木　美咲　(帯広南商業高校)

0039 土井　ゆきの　(室蘭栄高校)
齋藤　美由紀　(室蘭栄高校)

0040 久保田　菜南　(とわの森三愛高校)
中野　有沙　(とわの森三愛高校)

0041 髙田　知里　(旭川北高校)
児島　あやめ　(旭川北高校)

0042 奥谷　聡美　(岩見沢緑陵高校)
富田　智晶　(岩見沢緑陵高校)

0043 花田　優依　(深川西高校)
牧野　つくし　(深川西高校)

0044 山﨑　史歩子　(札幌北斗高校)
有馬　奈生　(札幌北斗高校)

0045 西村　京花　(遺愛女子高校)
小柳　天乃　(遺愛女子高校)

0046 青木　佑真　(帯広三条高校)
佐野　えみ　(帯広三条高校)

0047 山崎　真弥　(北見柏陽高校)
佐藤　亜美　(北見柏陽高校)

0048 森田　早紀　(とわの森三愛高校)
池田　有希　(とわの森三愛高校)

0049 河上　由奈　(深川西高校)
本田　和香奈　(深川西高校)

0050 石川　奈実　(旭川実業高校)
佐藤　文香　(旭川実業高校)

0051 山田　真里菜　(岩見沢農業高校)
奥田　優妃　(岩見沢農業高校)

0052 髙橋　栞奈　(釧路湖陵高校)
千葉　穂乃夏　(釧路湖陵高校)

0053 多田　早織　(苫小牧東高校)
大滝　千紗音　(苫小牧東高校)

0054 石原　左稀　(函館工業高校)
太田　玲菜　(函館工業高校)

0055 中川　実　(室蘭清水丘高校)
佐々木　綾　(室蘭清水丘高校)

0056 岩谷　真緒　(とわの森三愛高校)
西尾　有紗　(とわの森三愛高校)
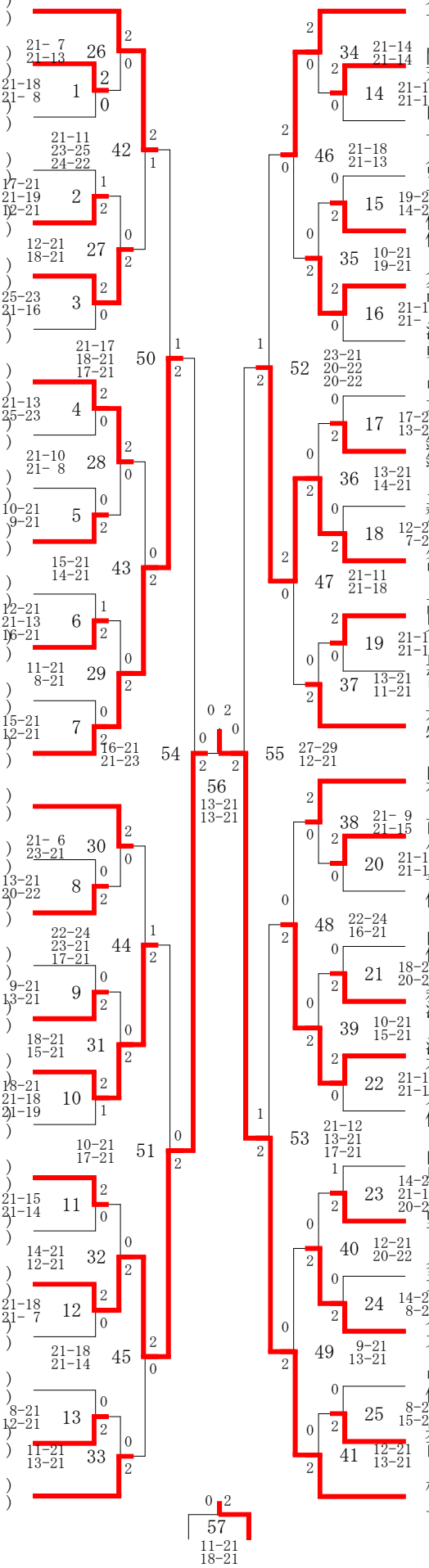
0057 松本　理沙　(帯広大谷高校)
上坂　千菜未　(帯広大谷高校)