25-05-11 15:27

第６８回国民体育大会ﾊﾞﾄﾞﾐﾝﾄﾝ競技北海道予選会(25-05-10実施)　一般女子ﾀﾞﾌﾞﾙｽ
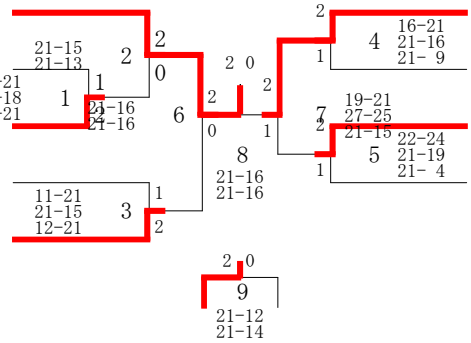
0001	本田　恵利奈	(北翔大学　)		
	野村　有美	(北翔大学　)		
0002	山中　千里	(北翔大学　)		
	原田　麻由	(北翔大学　)		
0003	泥川　佳那	(東海大学　)		
	穂苅　莉菜	(東海大学　)		
0004	清崎　玖留実	(北翔大学　)		
	清水　美穂	(北翔大学　)		
0005	後藤　佳代	(ＪＲ北海道　)		
	工藤　亜紀	(ＪＲ北海道　)		
	永野　陽子	(ＪＲ北海道　)	0006	
	鈴木　麻友	(ＪＲ北海道　)		
	前田　知鶴代	(北翔大学　)	0007	
	定宗　瑠莉	(北翔大学　)		
	庄山　栞	(札幌大学　)	0008	
	渡辺　梨沙	(早稲田大学　)		
	平敷　祥子	(ＪＲ北海道　)	0009	
	中川　まどか	(ＪＲ北海道　)