男子ダブルス

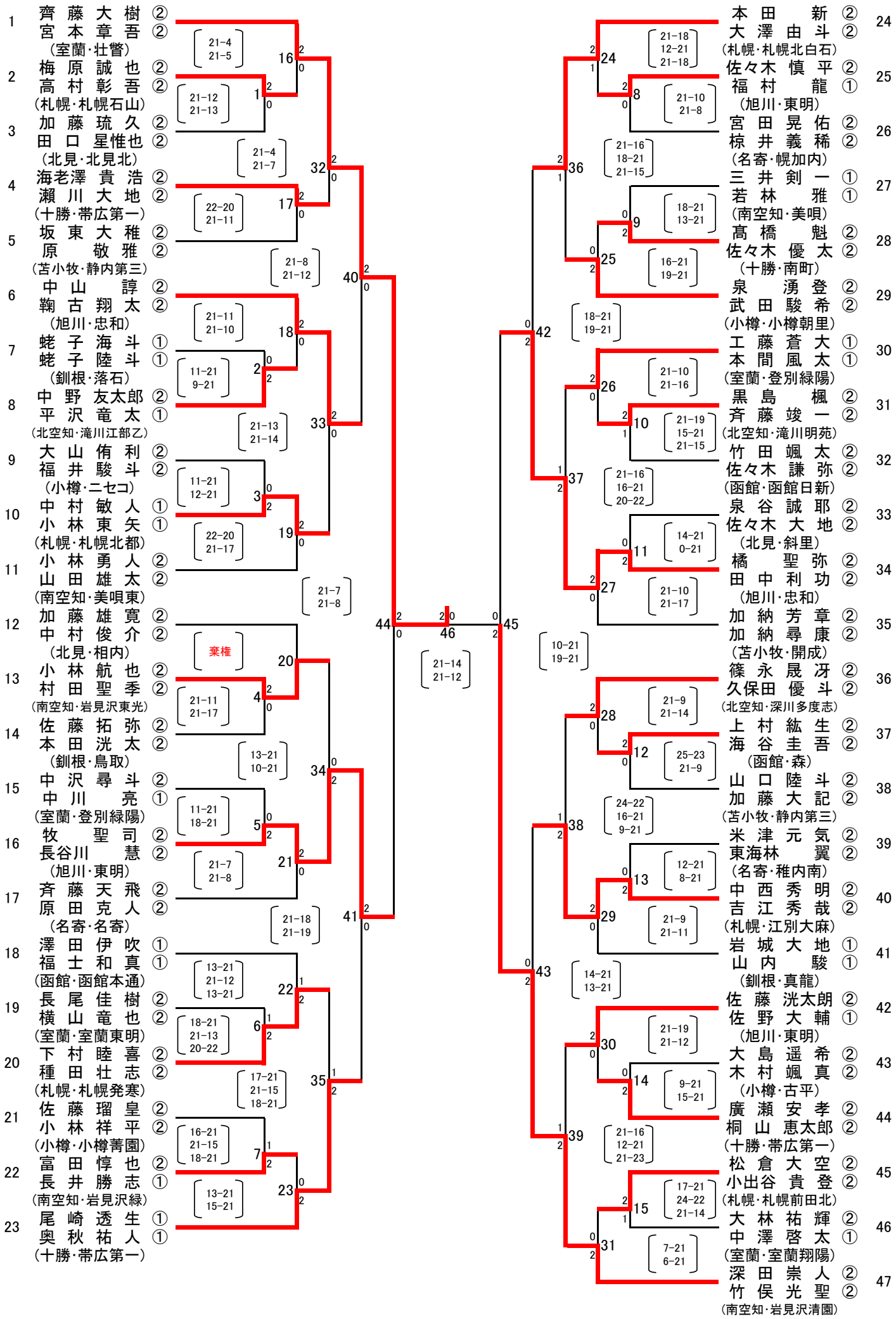
1 齊藤大樹 ② 宮本章吾 ②
(室蘭・壮瞥)
2 梅原誠也 ② 高村彰吾 ②
(札幌・札幌石山)
3 加藤琉久 ② 田口星惟也 ②
(北見・北見北)
4 海老澤貴浩 ② 瀬川大地 ②
(十勝・帯広第一)
5 坂東大稚 ② 原敬雅 ②
(苫小牧・静内第三)
6 中山諄 ② 鞠古翔太 ②
(旭川・忠和)
7 蛯子海斗 ① 蛯子陸斗 ①
(釧根・落石)
8 中野友太郎 ② 平沢竜太 ①
(北空知・滝川江部乙)
9 大山侑利 ② 福井駿斗 ②
(小樽・ニセコ)
10 中村敏人 ① 小林東矢 ①
(札幌・札幌北都)
11 小林勇人 ② 山田雄太 ②
(南空知・美唄東)
12 加藤雄寛 ② 中村俊介 ②
(北見・相内)
13 小林航也 ② 村田聖季 ②
(南空知・岩見沢東光)
14 佐藤拓弥 ② 本田洸太 ②
(釧根・鳥取)
15 中沢尋斗 ② 中川亮 ①
(室蘭・登別緑陽)
16 牧聖司 ② 長谷川慧 ②
(旭川・東明)
17 斉藤天飛 ② 原田克人 ②
(名寄・名寄)
18 澤田伊吹 ① 福士和真 ①
(函館・函館本通)
19 長尾佳樹 ② 横山竜也 ②
(室蘭・室蘭東明)
20 下村睦喜 ② 種田壮志 ②
(札幌・札幌発寒)
21 佐藤瑠皇 ② 小林祥平 ②
(小樽・小樽菁園)
22 富田惇也 ② 長井勝志 ①
(南空知・岩見沢緑)
23 尾崎透生 ① 奥秋祐人 ①
(十勝・帯広第一)
24 本田新 ② 大澤由斗 ②
(札幌・札幌北白石)
25 佐々木慎平 ② 福村龍 ①
(旭川・東明)
26 宮田晃佑 ② 椋井義稀 ②
(名寄・幌加内)
27 三井剣一 ① 若林雅 ①
(南空知・美唄)
28 髙橋魁 ② 佐々木優太 ②
(十勝・南町)
29 泉湧登 ② 武田駿希 ②
(小樽・小樽朝里)
30 工藤蒼大 ① 本間風太 ①
(室蘭・登別緑陽)
31 黒島楓 ② 斉藤竣一 ②
(北空知・滝川明苑)
32 竹田颯太 ② 佐々木謙弥 ②
(函館・函館日新)
33 泉谷誠耶 ② 佐々木大地 ②
(北見・斜里)
34 橘聖弥 ② 田中利功 ②
(旭川・忠和)
35 加納芳章 ② 加納尋康 ②
(苫小牧・開成)
36 篠永晟冴 ② 久保田優斗 ②
(北空知・深川多度志)
37 上村紘生 ② 海谷圭吾 ②
(函館・森)
38 山口陸斗 ② 加藤大記 ②
(苫小牧・静内第三)
39 米津元気 ② 東海林翼 ②
(名寄・稚内南)
40 中西秀明 ② 吉江秀哉 ②
(札幌・江別大麻)
41 岩城大地 ① 山内駿 ①
(釧根・真龍)
42 佐藤洸太朗 ② 佐野大輔 ①
(旭川・東明)
43 大島遥希 ② 木村颯真 ②
(小樽・古平)
44 廣瀬安孝 ② 桐山恵太郎 ②
(十勝・帯広第一)
45 松倉大空 ② 小出谷貴登 ②
(札幌・札幌前田北)
46 大林祐輝 ② 中澤啓太 ①
(室蘭・室蘭翔陽)
47 深田崇人 ② 竹俣光聖 ②
(南空知・岩見沢清園)
21-4 21-5
21-12 21-13
21-4 21-7
22-20 21-11
21-8 21-12
21-11 21-10
11-21 9-21
21-13 21-14
11-21 12-21
22-20 21-17
21-7 21-8
棄権
21-11 21-17
13-21 10-21
11-21 18-21
21-7 21-8
21-18 21-19
13-21 21-12 13-21
18-21 21-13 20-22
17-21 21-15 18-21
16-21 21-15 18-21
13-21 15-21
21-14 21-12
21-18 12-21 21-18
21-10 21-8
21-16 18-21 21-15
18-21 13-21
16-21 19-21
18-21 19-21
21-10 21-16
21-19 15-21 21-15
21-16 16-21 20-22
14-21 0-21
21-10 21-17
10-21 19-21
21-9 21-14
25-23 21-9
24-22 16-21 9-21
12-21 8-21
21-9 21-11
14-21 13-21
21-19 21-12
9-21 15-21
21-16 12-21 21-23
17-21 24-22 21-14
7-21 6-21