一般男子ダブルス

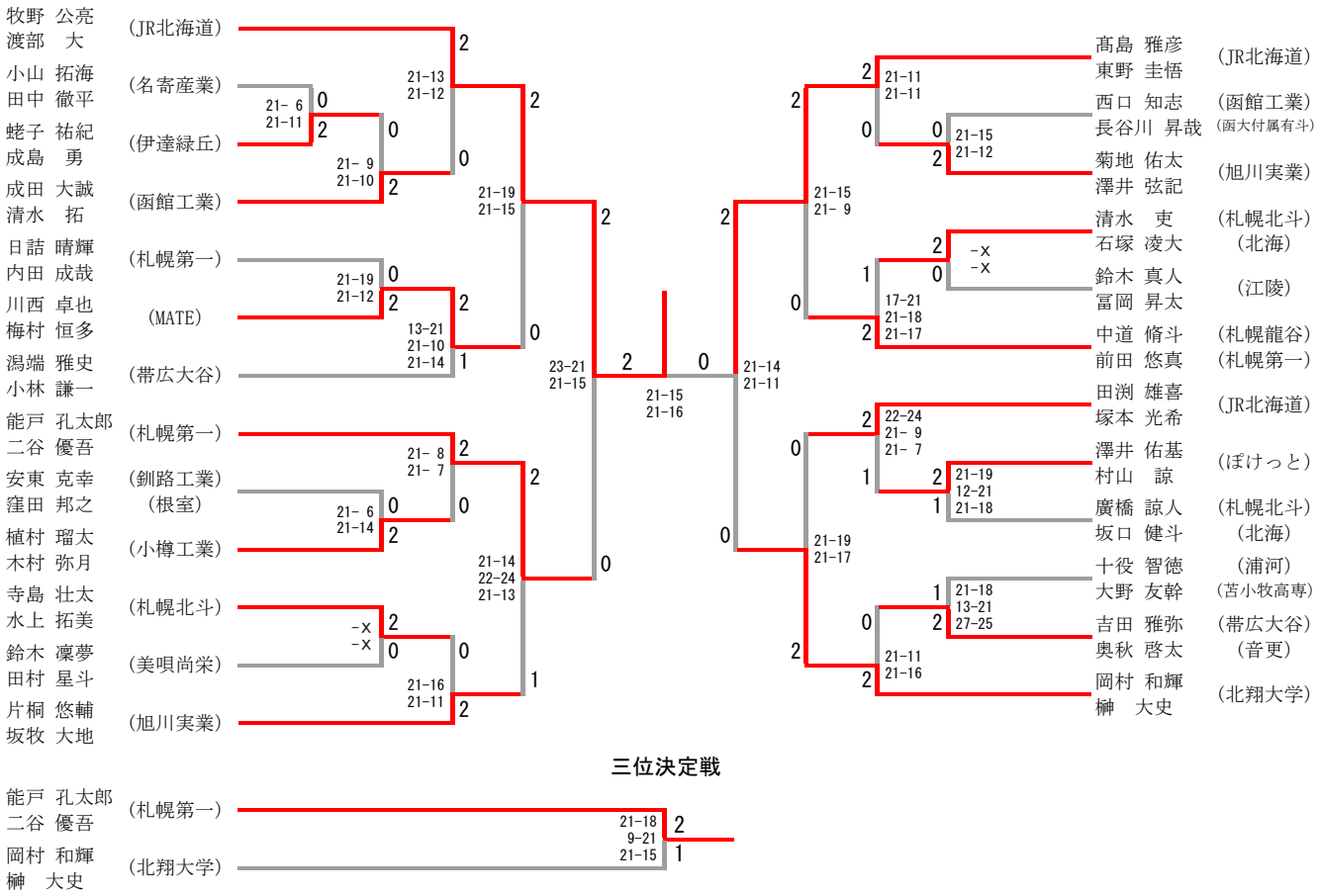

三位決定戦

一般女子ダブルス

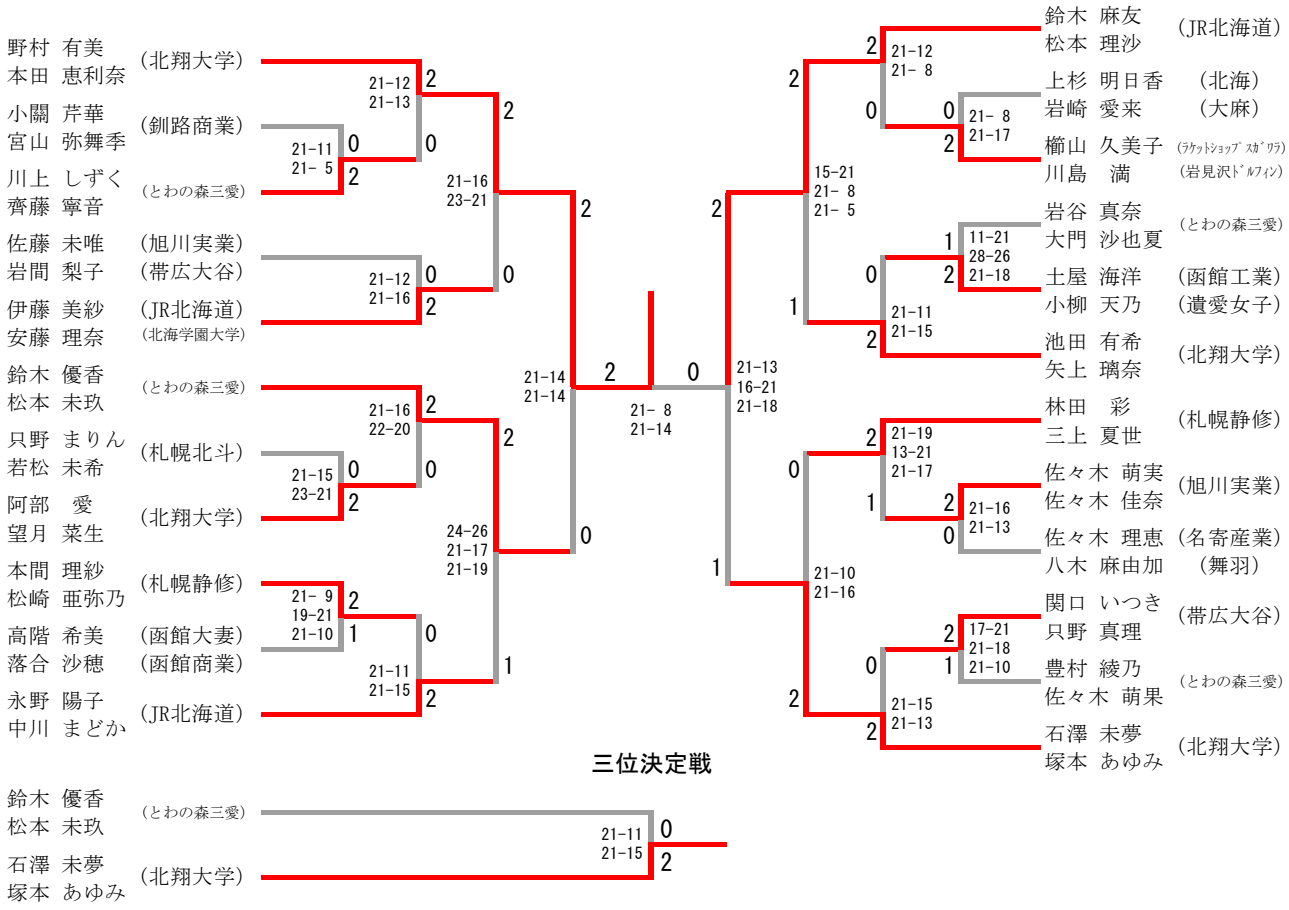

三位決定戦

一般混合ダブルス

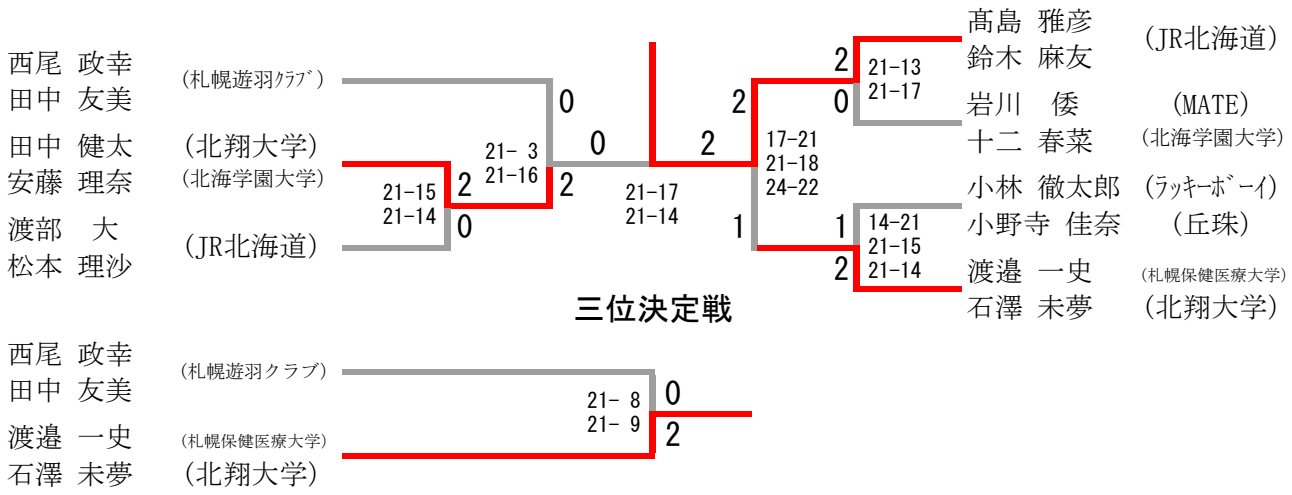

三位決定戦

一般男子シングルス

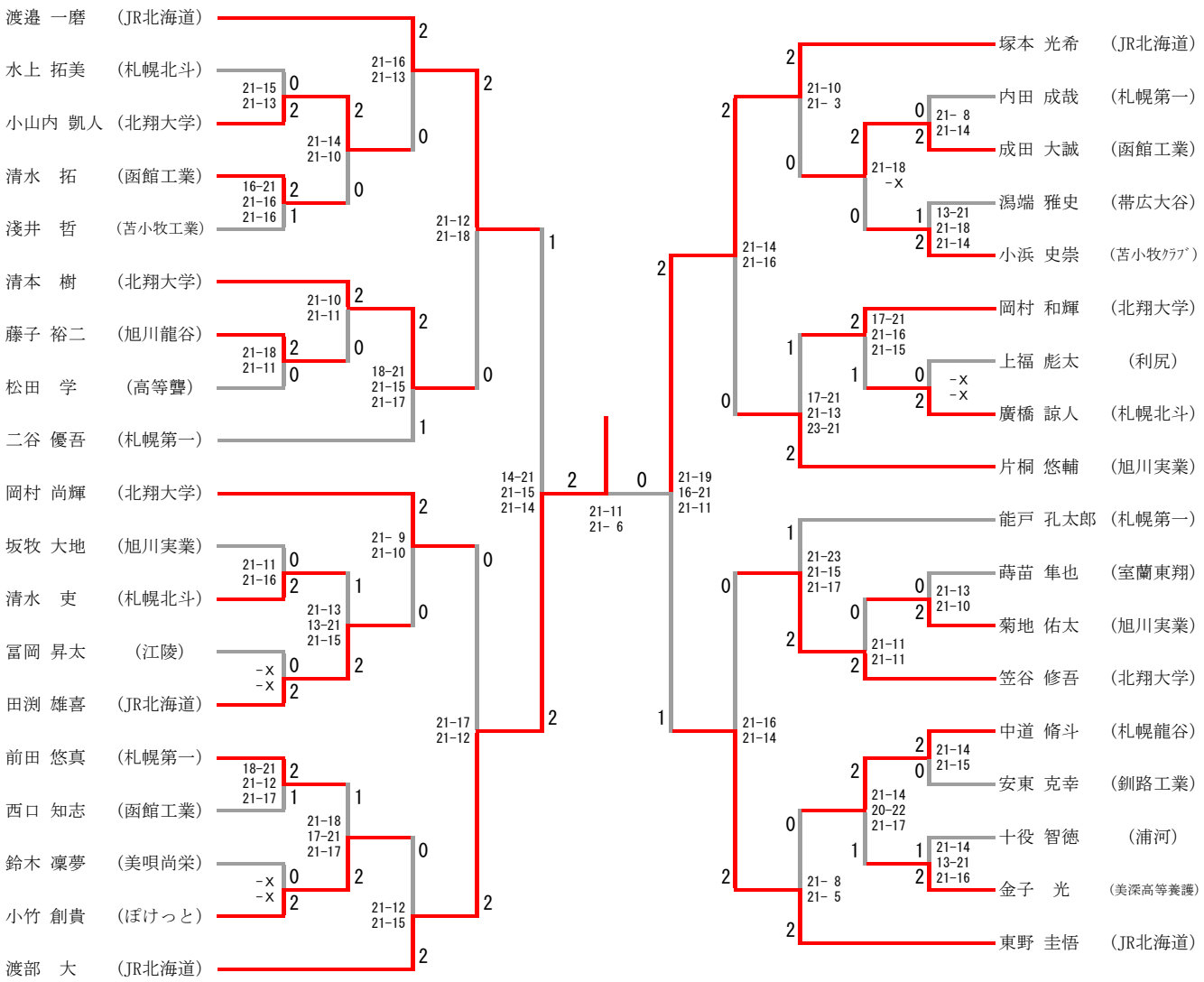

三位決定戦

一般女子シングルス

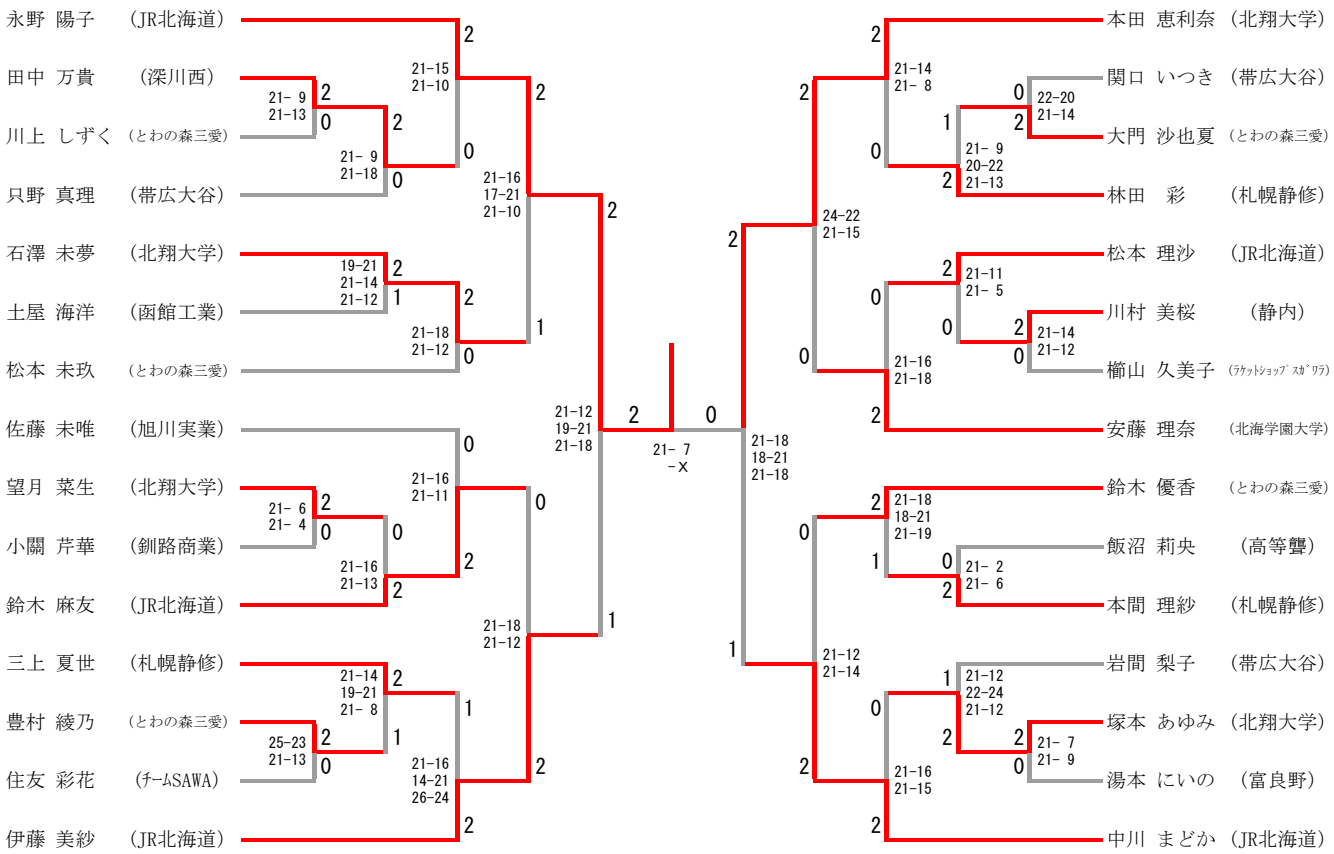
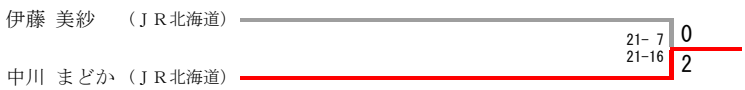
三位決定戦