第16回 全国小学生ABCバドミントン大会 北北海道予選会

平成２７年６月２７日－２８日　深川市総合体育館

男子Aグループ Ａリーグ	高山 悠大⑥	岩間 琉哉⑥	加藤 秀明⑤	勝　敗	順位
高山 悠大⑥ (北見市少年団[北見])		○ 21-11 21- 6	○ 21- 2 21- 2	M 2-0 G 4-0 P 84-21	1
岩間 琉哉⑥ (芽室町少年団[十勝])	× 11-21 6-21		○ 21- 9 21-12	M 1-1 G 2-2 P 59-63	2
加藤 秀明⑤ (奈井江少年団[北空知])	× 2-21 2-21	× 9-21 12-21		M 0-2 G 0-4 P 25-84	3

男子Aグループ Ｂリーグ	池田 泰輔⑥	東后 雅⑤	辻 友哉⑥	勝　敗	順位
池田 泰輔⑥ (清水新得ジュニア[十勝])		○ 21-10 21- 7	○ 21-17 21-11	M 2-0 G 4-0 P 84-45	1
東后 雅⑤ (成央小学校[釧根])	× 10-21 7-21		× 12-21 20-22	M 0-2 G 0-4 P 49-85	3
辻 友哉⑥ (高台少年団[旭川])	× 17-21 11-21	○ 21-12 22-20		M 1-1 G 2-2 P 71-74	2

男子Aグループ Ｃリーグ	犬嶋 宏介⑤	根本 悠⑤	山田 悠月⑥	勝　敗	順位
犬嶋 宏介⑤ (東光小少年団[旭川])		○ 21- 3 21- 4	○ 21- 7 21- 9	M 2-0 G 4-0 P 84-23	1
根本 悠⑤ (MBJSココバト[北空知])	× 3-21 4-21		× 4-21 6-21	M 0-2 G 0-4 P 17-84	3
山田 悠月⑥ (豊成ＪＢＣ[十勝])	× 7-21 9-21	○ 21- 4 21- 6		M 1-1 G 2-2 P 58-52	2

男子Aグループ Ｄリーグ	野村 波輝⑤	池本 洸⑥	臼谷 旭人⑤	勝　敗	順位
野村 波輝⑤ (東光小少年団[旭川])		○ 21- 9 21-10	○ -X	M 2-0 G 4-0 P 84-19	1
池本 洸⑥ (成央小学校[釧根])	× 9-21 10-21		○ -X	M 1-1 G 2-2 P 61-42	2
臼谷 旭人⑤ (滝川中央ジュニア[北空知])	× X-	× X-		M 0-2 G 0-4 P 0-84	3

男子Aグループ Ｅリーグ	片山 裕翔⑤	大石 桜輔⑤	藤原 睦月⑤	勝　敗	順位
片山 裕翔⑤ (東光小少年団[旭川])		○ 21- 3 21- 7	○ 21-17 21-14	M 2-0 G 4-0 P 84-41	1
大石 桜輔⑤ (滝川中央ジュニア[北空知])	× 3-21 7-21		× 9-21 5-21	M 0-2 G 0-4 P 24-84	3
藤原 睦月⑤ (柳町少年団[十勝])	× 17-21 14-21	○ 21- 9 21- 5		M 1-1 G 2-2 P 73-56	2

男子Aグループ Ｆリーグ	黒田 太洋⑥	伊藤 彰悟⑤	関根 一誠⑥	勝　敗	順位
黒田 太洋⑥ (深川多度志少年団[北空知])		○ 21-18 21-14	○ 21-15 21-16	M 2-0 G 4-0 P 84-63	1
伊藤 彰悟⑤ (旭川陵雲少年団[旭川])	× 18-21 14-21		× 16-21 21-23	M 0-2 G 0-4 P 69-86	3
関根 一誠⑥ (帯広ジュニアクラブ[十勝])	× 15-21 16-21	○ 21-16 23-21		M 1-1 G 2-2 P 75-79	2

男子Aグループ Ｇリーグ	小島 滉貴⑤	川原 優次郎⑥	三好 海智⑤	勝　敗	順位
小島 滉貴⑤ (東光小少年団[旭川])		○ 21- 9 21- 6	○ 21- 6 21-10	M 2-0 G 4-0 P 84-31	1
川原 優次郎⑥ (広野スポーツ少年団[十勝])	× 9-21 6-21		○ 21- 4 21-18	M 1-1 G 2-2 P 57-64	2
三好 海智⑤ (奈井江少年団[北空知])	× 6-21 10-21	× 4-21 18-21		M 0-2 G 0-4 P 38-84	3

男子Aグループ Ｈリーグ	丸山 拓海⑥	長野 智青⑤	木下 晴太⑤	勝　敗	順位
丸山 拓海⑥ (芽室町少年団[十勝])		○ 21-10 21-10	○ 21- 4 21-14	M 2-0 G 4-0 P 84-38	1
長野 智青⑤ (北見市少年団[北見])	× 10-21 10-21		× 12-21 6-21	M 0-2 G 0-4 P 38-84	3
木下 晴太⑤ (庶路小学校[釧根])	× 4-21 14-21	○ 21-12 21- 6		M 1-1 G 2-2 P 60-60	2

男子Aグループ Ｉリーグ	佐賀 正弥⑤	佐藤 夏月生⑥	菊地 陸哉⑥	勝　敗	順位
佐賀 正弥⑤ (稚内ラヴオールジュニア[名寄])		× 16-21 13-21	× 6-21 9-21	M 0-2 G 0-4 P 44-84	3
佐藤 夏月生⑥ (滝川中央ジュニア[北空知])	○ 21-16 21-13		× 16-21 9-21	M 1-1 G 2-2 P 67-71	2
菊地 陸哉⑥ (愛宕東少年団[旭川])	○ 21- 6 21- 9	○ 21-16 21- 9		M 2-0 G 4-0 P 84-40	1

男子Aグループ Ｊリーグ	石田 悠真⑥	梅澤 翔⑥	森下 翔馬⑥	勝　敗	順位
石田 悠真⑥ (釧路ジュニア[釧根])		○ 21- 9 21-10	○ 21-18 21-14	M 2-0 G 4-0 P 84-51	1
梅澤 翔⑥ (奈井江少年団[北空知])	× 9-21 10-21		× 12-21 12-21	M 0-2 G 0-4 P 43-84	3
森下 翔馬⑥ (網走ジュニア少年団[北見])	× 18-21 14-21	○ 21-12 21-12		M 1-1 G 2-2 P 74-66	2

男子Aグループ Ｋリーグ	井上 拓哉⑥	石垣 大雅⑥	菅原 颯汰⑥	勝　敗	順位
井上 拓哉⑥ (網走ジュニア少年団[北見])		○ 21- 6 21-16	○ 21- 8 21- 6	M 2-0 G 4-0 P 84-36	1
石垣 大雅⑥ (海星小学校[釧根])	× 6-21 16-21		○ 21-12 21-10	M 1-1 G 2-2 P 64-64	2
菅原 颯汰⑥ (稚内シャトルズJr.[名寄])	× 8-21 6-21	× 12-21 10-21		M 0-2 G 0-4 P 36-84	3

男子Aグループ Ｌリーグ	仲澤 翔梧⑥	二宮 光琉⑤	山田 都月⑥	勝　敗	順位
仲澤 翔梧⑥ (成央小学校[釧根])		○ 21-14 21-18	× 11-21 5-21	M 1-1 G 2-2 P 58-74	2
二宮 光琉⑤ (紋別少年団[北見])	× 14-21 18-21		× 6-21 11-21	M 0-2 G 0-4 P 49-84	3
山田 都月⑥ (豊成ＪＢＣ[十勝])	○ 21-11 21- 5	○ 21- 6 21-11		M 2-0 G 4-0 P 84-33	1

男子Aグループ Ｍリーグ	中村 樹希⑤	平井 真樹⑥	佐々木 拓斗⑥	勝　敗	順位
中村 樹希⑤ (滝川フルールジュニア[北空知])		○ 21-13 21- 5	○ 21- 6 21- 8	M 2-0 G 4-0 P 84-32	1
平井 真樹⑥ (高台少年団[旭川])	× 13-21 5-21		○ 21- 8 21-10	M 1-1 G 2-2 P 60-60	2
佐々木 拓斗⑥ (斜里ジュニア少年団[北見])	× 6-21 8-21	× 8-21 10-21		M 0-2 G 0-4 P 32-84	3

第16回 全国小学生ABCバドミントン大会 北北海道予選会

平成２７年６月２７日－２８日　深川市総合体育館

男子Aグループ 決勝トーナメント

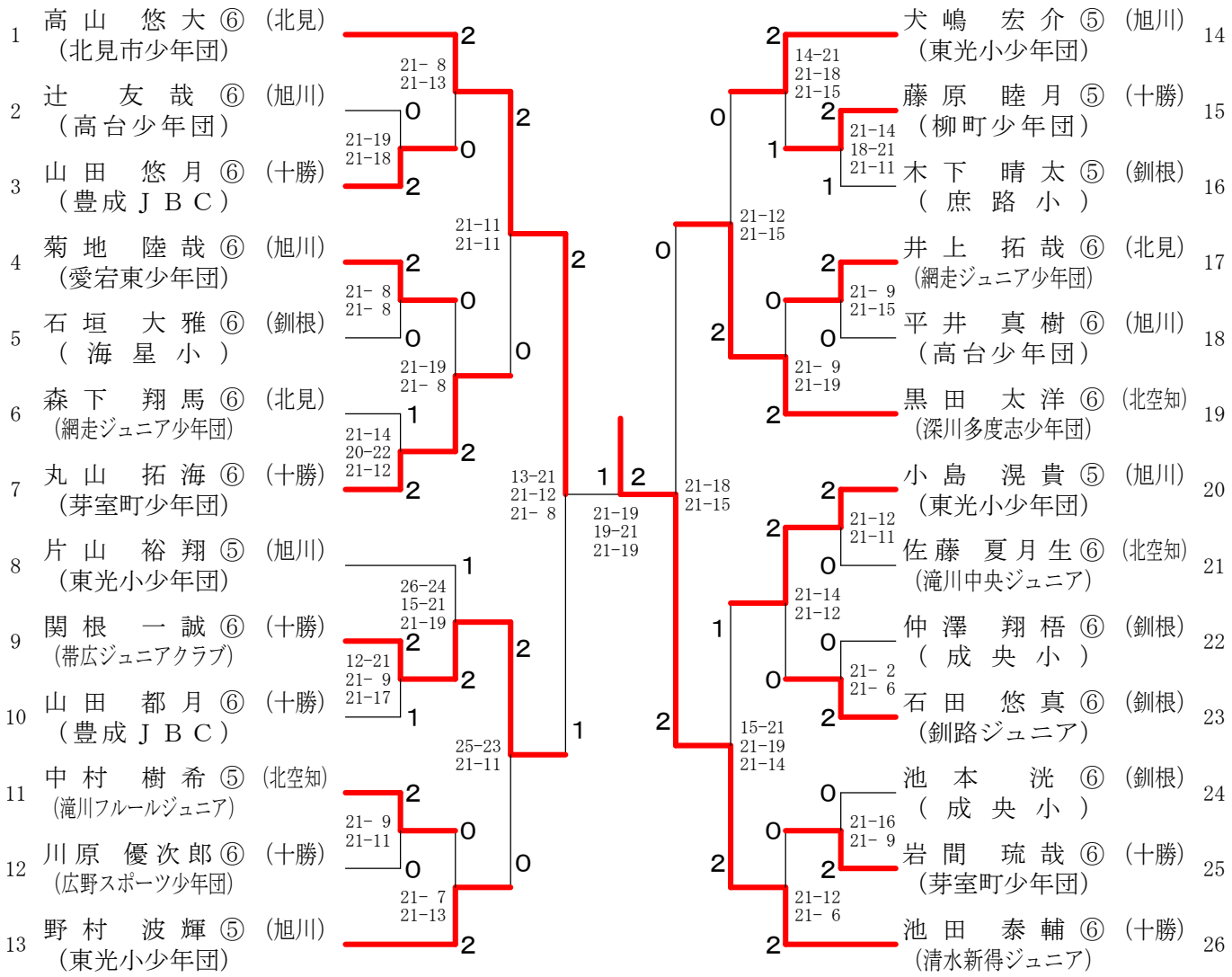

男子Aグループ下位トーナメント

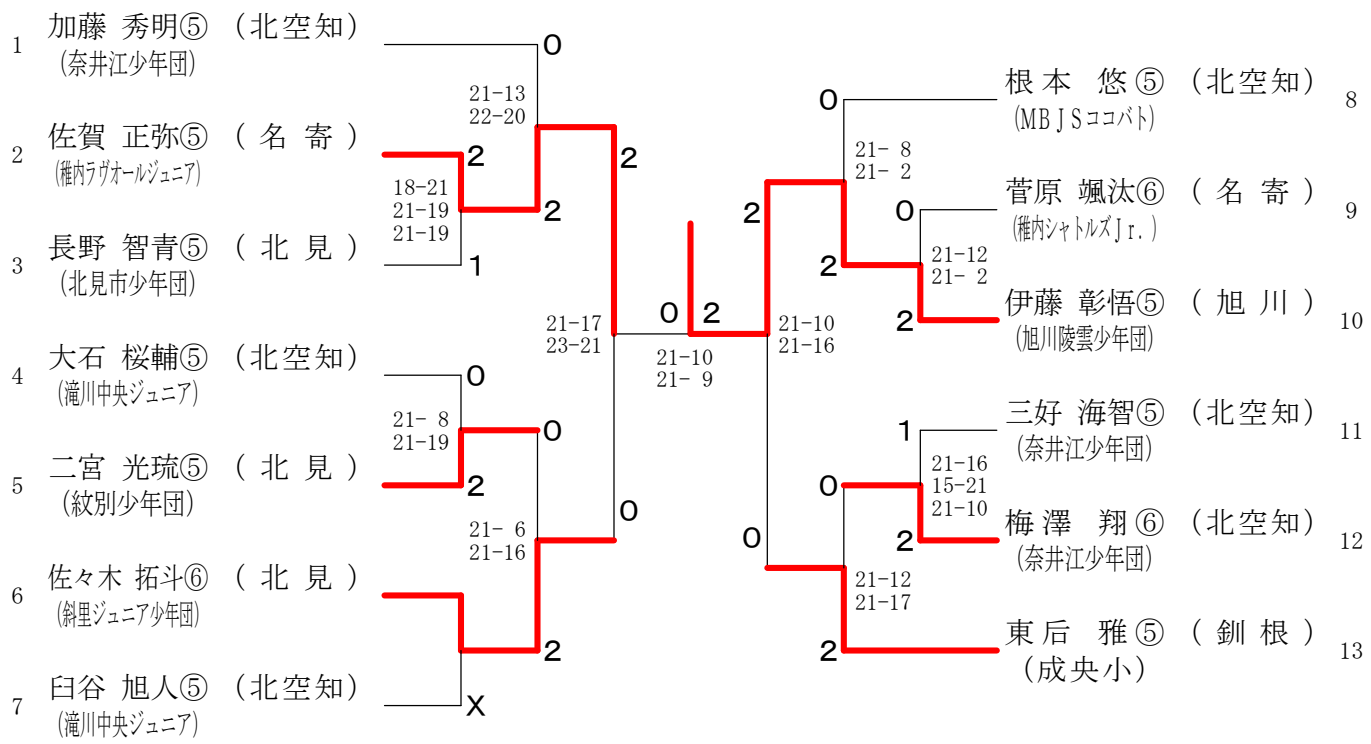

第16回 全国小学生ABCバドミントン大会 北北海道予選会

平成２７年６月２７日－２８日　深川市総合体育館

女子Aグループ Ａリーグ	森本 歩那⑥	今井 凜⑤	袰地 香菜⑥	勝　敗	順位
森本 歩那⑥ (プログレス[釧根])		○ 21- 6 21- 8	○ 21- 5 21-11	M 2-0 G 4-0 P 84-30	1
今井 凜⑤ (旭川嵐山少年団[旭川])	× 6-21 8-21		○ 21-11 21-18	M 1-1 G 2-2 P 56-71	2
袰地 香菜⑥ (帯広栄少年団[十勝])	× 5-21 11-21	× 11-21 18-21		M 0-2 G 0-4 P 45-84	3

女子Aグループ Ｂリーグ	志摩 紗希⑥	柏村 茉那⑥	前田 優里⑥	勝　敗	順位
志摩 紗希⑥ (忠和クラブ[旭川])		○ 21- 8 21-11	○ 21-12 21- 8	M 2-0 G 4-0 P 84-39	1
柏村 茉那⑥ (芽室町少年団[十勝])	× 8-21 11-21		× 20-22 16-21	M 0-2 G 0-4 P 55-85	3
前田 優里⑥ (深川好羽B．C[北空知])	× 12-21 8-21	○ 22-20 21-16		M 1-1 G 2-2 P 63-78	2

女子Aグループ Ｃリーグ	広瀬 未來⑥	中塩 胡桃⑥	山崎 帆南⑤	勝　敗	順位
広瀬 未來⑥ (北栄ＪＢＣ[十勝])		○ 21-17 17-21 21- 7	○ 21- 7 21-10	M 2-0 G 4-1 P 101-62	1
中塩 胡桃⑥ (愛宕東少年団[旭川])	× 17-21 21-17 7-21		○ 21- 7 21-11	M 1-1 G 3-2 P 87-77	2
山崎 帆南⑤ (滝川中央ジュニア[北空知])	× 7-21 10-21	× 7-21 11-21		M 0-2 G 0-4 P 35-84	3

女子Aグループ Ｄリーグ	嶋村 瑞希⑤	西山 希天⑥	江口 遥⑥	勝　敗	順位
嶋村 瑞希⑤ (東光小少年団[旭川])		○ 21-15 21- 9	○ 21-19 21-16	M 2-0 G 4-0 P 84-59	1
西山 希天⑥ (深川多度志少年団[北空知])	× 15-21 9-21		× 9-21 17-21	M 0-2 G 0-4 P 50-84	3
江口 遥⑥ (帯広ジュニアクラブ[十勝])	× 19-21 16-21	○ 21- 9 21-17		M 1-1 G 2-2 P 77-68	2

女子Aグループ Ｅリーグ	濱下 亜美⑤	五井 彩桜⑥	前多 珠希⑤	勝　敗	順位
濱下 亜美⑤ (帯広栄少年団[十勝])		○ 21-16 21-16	○ 21-16 21-16	M 2-0 G 4-0 P 84-64	1
五井 彩桜⑥ (滝川中央ジュニア[北空知])	× 16-21 16-21		× 19-21 6-21	M 0-2 G 0-4 P 57-84	3
前多 珠希⑤ (北見市少年団[北見])	× 16-21 16-21	○ 21-19 21- 6		M 1-1 G 2-2 P 74-67	2

女子Aグループ Ｆリーグ	前田 来実⑥	藤波 めぐみ⑥	野中 彗吏⑥	勝　敗	順位
前田 来実⑥ (東光小少年団[旭川])		○ 21-11 21-12	○ 21-10 21- 7	M 2-0 G 4-0 P 84-40	1
藤波 めぐみ⑥ (厚床少年団[釧根])	× 11-21 12-21		× 13-21 17-21	M 0-2 G 0-4 P 53-84	3
野中 彗吏⑥ (北見市少年団[北見])	× 10-21 7-21	○ 21-13 21-17		M 1-1 G 2-2 P 59-72	2

女子Aグループ Ｇリーグ	澤沼 音里⑥	佐藤 百華⑤	小川 紗祈⑥	土佐 梨緒菜⑤	勝　敗	順位
澤沼 音里⑥ (帯広栄少年団[十勝])		○ 21- 7 21- 8	○ 21-13 21- 7	○ 21-19 21-16	M 3-0 G 6-0 P 126-70	1
佐藤 百華⑤ (北見市少年団[北見])	× 7-21 8-21		× 7-21 10-21	× 8-21 7-21	M 0-3 G 0-6 P 47-126	4
小川 紗祈⑥ (滝川中央ジュニア[北空知])	× 13-21 7-21	○ 21- 7 21-10		× 12-21 13-21	M 1-2 G 2-4 P 87-101	3
土佐 梨緒菜⑤ (忠和クラブ[旭川])	× 19-21 16-21	○ 21- 8 21- 7	○ 21-12 21-13		M 2-1 G 4-2 P 119-82	2

女子Aグループ Ｈリーグ	新関 彩乃⑥	齋藤 聖佳⑥	上野 稜佳⑥	勝　敗	順位
新関 彩乃⑥ (東光小少年団[旭川])		○ 21-10 21-13	○ 21-14 21-18	M 2-0 G 4-0 P 84-55	1
齋藤 聖佳⑥ (深川好羽B．C[北空知])	× 10-21 13-21		× 13-21 19-21	M 0-2 G 0-4 P 55-84	3
上野 稜佳⑥ (北栄ＪＢＣ[十勝])	× 14-21 18-21	○ 21-13 21-19		M 1-1 G 2-2 P 74-74	2

女子Aグループ Ｉリーグ	森下 明衣⑥	大坂 優奈⑥	山本 未来⑤	勝　敗	順位
森下 明衣⑥ (北見市少年団[北見])		○ 21- 9 21-17	○ 21- 2 21- 3	M 2-0 G 4-0 P 84-31	1
大坂 優奈⑥ (滝川フルールジュニア[北空知])	× 9-21 17-21		○ 21- 4 21- 6	M 1-1 G 2-2 P 68-52	2
山本 未来⑤ (稚内ラヴオールジュニア[名寄])	× 2-21 3-21	× 4-21 6-21		M 0-2 G 0-4 P 15-84	3

女子Aグループ Ｊリーグ	浅井 花音⑥	今野 柚杏⑥	金濱 萌華⑤	勝　敗	順位
浅井 花音⑥ (北見市少年団[北見])		○ 21- 9 21-12	○ 22-20 14-21 21-13	M 2-0 G 4-1 P 99-75	1
今野 柚杏⑥ (稚内ラヴオールジュニア[名寄])	× 9-21 12-21		× 16-21 13-21	M 0-2 G 0-4 P 50-84	3
金濱 萌華⑤ (厚床少年団[釧根])	× 20-22 21-14 13-21	○ 21-16 21-13		M 1-1 G 3-2 P 96-86	2

女子Aグループ Ｋリーグ	片岡 瑞葉⑥	横山 朋果⑥	竹内 柚葉⑤	木下 朋香⑥	勝　敗	順位
片岡 瑞葉⑥ (深川好羽B．C[北空知])		○ 21-13 21-12	○ 15-21 21-13 23-21	○ 21- 3 21- 4	M 3-0 G 6-1 P 143-87	1
横山 朋果⑥ (帯広栄少年団[十勝])	× 13-21 12-21		× 17-21 14-21	○ 21-13 21-16	M 1-2 G 2-4 P 98-113	3
竹内 柚葉⑤ (釧路ジュニア[釧根])	× 21-15 13-21 21-23	○ 21-17 21-14		○ 21- 9 21- 5	M 2-1 G 5-2 P 139-104	2
木下 朋香⑥ (稚内潮見が丘小[名寄])	× 3-21 4-21	× 13-21 16-21	× 9-21 5-21		M 0-3 G 0-6 P 50-126	4

女子Aグループ Ｌリーグ	今田 有優⑥	田嶋 花梨⑤	川等 花菜⑥	勝　敗	順位
今田 有優⑥ (稚内ラヴオールジュニア[名寄])		○ -X	× 9-21 7-21	M 1-1 G 2-2 P 58-42	2
田嶋 花梨⑤ (プログレス[釧根])	× X-		× X-	M 0-2 G 0-4 P 0-84	3
川等 花菜⑥ (愛宕東少年団[旭川])	○ 21- 9 21- 7	○ -X		M 2-0 G 4-0 P 84-16	1

女子Aグループ Ｍリーグ	奥田 幸乃⑥	松田 優希奈⑥	佐藤 柚夕⑥	勝　敗	順位
奥田 幸乃⑥ (深川好羽B．C[北空知])		○ 21- 7 21- 5	× 7-21 7-21	M 1-1 G 2-2 P 56-54	2
松田 優希奈⑥ (豊住少年団[北見])	× 7-21 5-21		× 5-21 8-21	M 0-2 G 0-4 P 25-84	3
佐藤 柚夕⑥ (釧路ジュニア[釧根])	○ 21- 7 21- 7	○ 21- 5 21- 8		M 2-0 G 4-0 P 84-27	1

第16回 全国小学生ABCバドミントン大会 北北海道予選会

平成２７年６月２７日－２８日　深川市総合体育館

女子Aグループ 決勝トーナメント

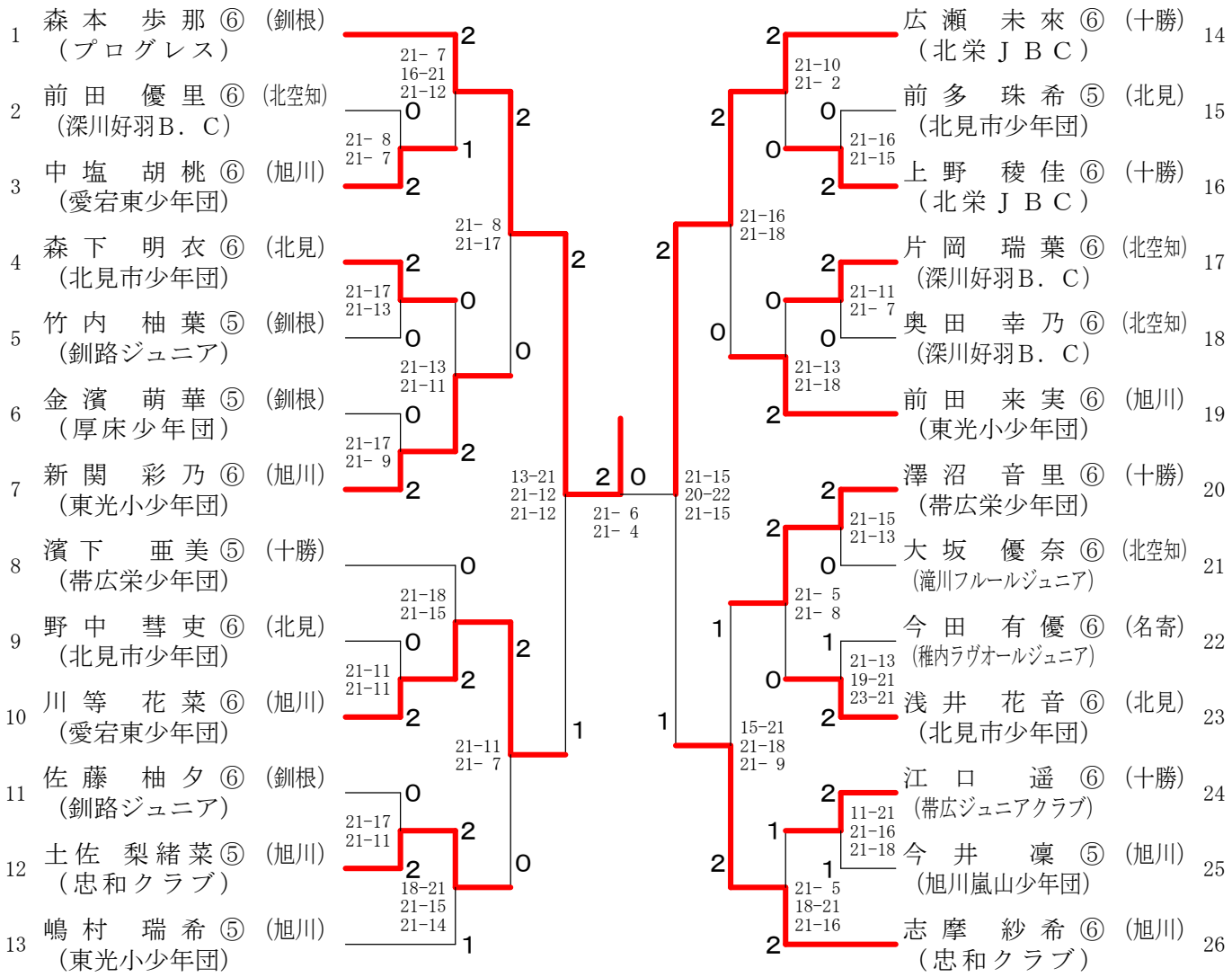

女子Aグループ下位トーナメント

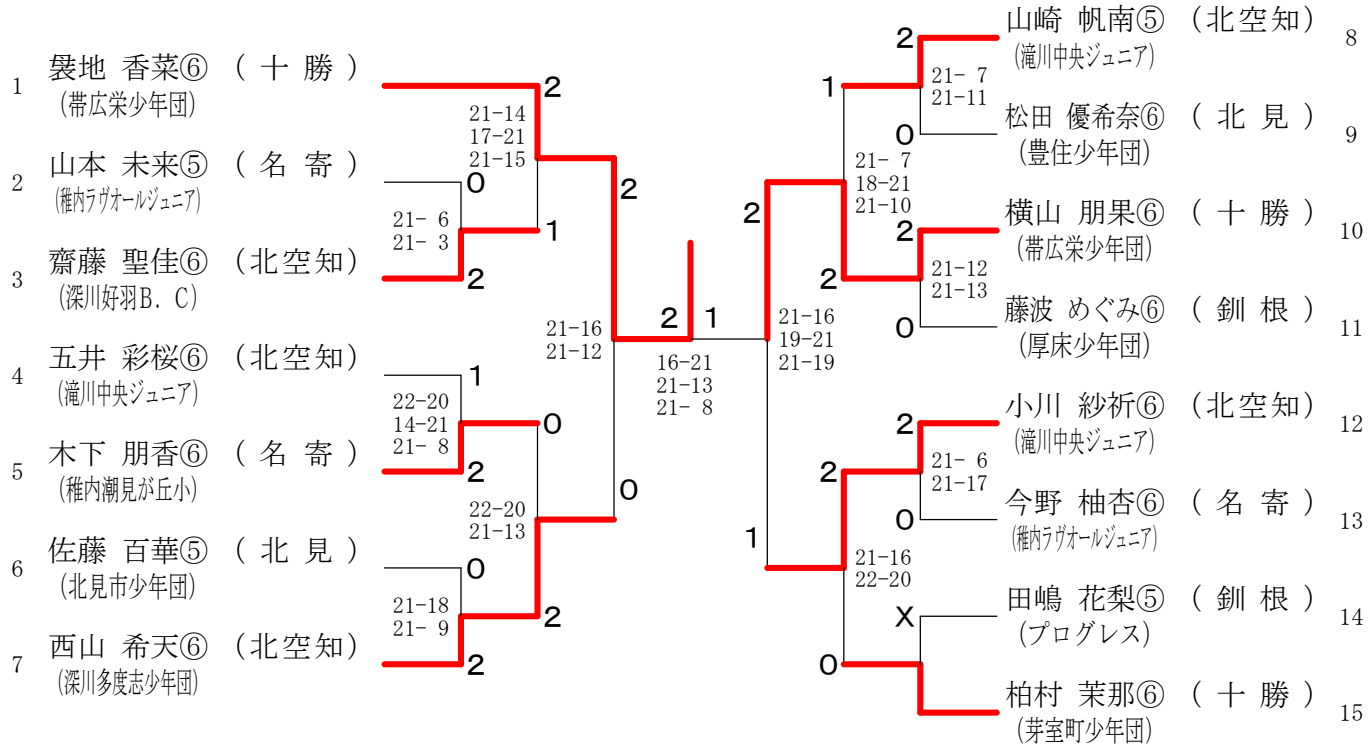

第16回 全国小学生ABCバドミントン大会 北北海道予選会

平成２７年６月２７日－２８日　深川市総合体育館

男子Bグループ Aリーグ	阿部 学斗④	澤田 琉聖③	濱下 虎哲④	勝 敗	順位
阿部 学斗④ (釧路ジュニア[釧根])		○ 21- 2 21- 1	○ 21- 6 21- 6	M 2-0 G 4-0 P 84-15	1
澤田 琉聖③ (鷹栖北野少年団[旭川])	× 2-21 1-21		× 5-21 8-21	M 0-2 G 0-4 P 16-84	3
濱下 虎哲④ (帯広栄少年団[十勝])	× 6-21 6-21	○ 21- 5 21- 8		M 1-1 G 2-2 P 54-55	2

男子Bグループ Bリーグ	大山 一樹③	丹野 遥太③	澤沼 蒼太郎④	勝 敗	順位
大山 一樹③ (東光小少年団[旭川])		○ 21- 5 21-11	× 13-21 17-21	M 1-1 G 2-2 P 72-58	2
丹野 遥太③ (西春別少年団[釧根])	× 5-21 11-21		× 6-21 2-21	M 0-2 G 0-4 P 24-84	3
澤沼 蒼太郎④ (帯広栄少年団[十勝])	○ 21-13 21-17	○ 21- 6 21- 2		M 2-0 G 4-0 P 84-38	1

男子Bグループ Cリーグ	高橋 悠③	高橋 孝太郎④	守屋 諒彦④	勝 敗	順位
高橋 悠③ (芽室町少年団[十勝])		○ 21-18 21-13	○ 21- 3 21- 5	M 2-0 G 4-0 P 84-39	1
高橋 孝太郎④ (愛宕東少年団[旭川])	× 18-21 13-21		○ 21- 5 21- 5	M 1-1 G 2-2 P 73-52	2
守屋 諒彦④ (釧路ジュニア[釧根])	× 3-21 5-21	× 5-21 5-21		M 0-2 G 0-4 P 18-84	3

男子Bグループ Dリーグ	石井 優馬③	岩下 晋之介④	森山 生稀④	勝 敗	順位
石井 優馬③ (釧路ジュニア[釧根])		○ 21-16 21- 8	○ 20-22 22-20 21-12	M 2-0 G 4-1 P 105-78	1
岩下 晋之介④ (豊成ＪＢＣ[十勝])	× 16-21 8-21		○ 21-15 21-16	M 1-1 G 2-2 P 66-73	2
森山 生稀④ (高台少年団[旭川])	× 22-20 20-22 12-21	× 15-21 16-21		M 0-2 G 1-4 P 85-105	3

男子Bグループ Eリーグ	片桐 梗瑛③	中塩 爽太③	森下 佳祐④	勝 敗	順位
片桐 梗瑛③ (豊成ＪＢＣ[十勝])		× 15-21 15-21	○ 21- 7 21- 4	M 1-1 G 2-2 P 72-53	2
中塩 爽太③ (愛宕東少年団[旭川])	○ 21-15 21-15		○ 21- 5 21- 8	M 2-0 G 4-0 P 84-43	1
森下 佳祐④ (網走ジュニア少年団[北見])	× 7-21 4-21	× 5-21 8-21		M 0-2 G 0-4 P 24-84	3

男子Bグループ Fリーグ	菅原 陸翔③	棚木 悠翔④	川田 光太③	勝 敗	順位
菅原 陸翔③ (斜里ジュニア少年団[北見])		× 18-21 11-21	× 16-21 21-14 18-21	M 0-2 G 1-4 P 84-98	3
棚木 悠翔④ (帯広栄少年団[十勝])	○ 21-18 21-11		○ 21-10 21- 8	M 2-0 G 4-0 P 84-47	1
川田 光太③ (高台少年団[旭川])	○ 21-16 14-21 21-18	× 10-21 8-21		M 1-1 G 2-3 P 74-97	2

男子Bグループ Gリーグ	本元 蓮④	渡部 蓮④	武下 佳司④	勝 敗	順位
本元 蓮④ (滝川中央ジュニア[北空知])		× 16-21 21-23	× 11-21 5-21	M 0-2 G 0-4 P 53-86	3
渡部 蓮④ (忠和クラブ[旭川])	○ 21-16 23-21		× 23-21 15-21 15-21	M 1-1 G 3-2 P 97-100	2
武下 佳司④ (帯広ジュニアクラブ[十勝])	○ 21-11 21- 5	○ 21-23 21-15 21-15		M 2-0 G 4-1 P 105-69	1

男子Bグループ Hリーグ	野呂 英賢④	山本 希羅④	河北 勝希④	勝 敗	順位
野呂 英賢④ (帯広ジュニアクラブ[十勝])		○ 21- 3 21- 2	× 9-21 8-21	M 1-1 G 2-2 P 59-47	2
山本 希羅④ (滝川中央ジュニア[北空知])	× 3-21 2-21		× 4-21 7-21	M 0-2 G 0-4 P 16-84	3
河北 勝希④ (愛宕東少年団[旭川])	○ 21- 9 21- 8	○ 21- 4 21- 7		M 2-0 G 4-0 P 84-28	1

第16回 全国小学生ABCバドミントン大会 北北海道予選会

平成２７年６月２７日－２８日　深川市総合体育館

男子Bグループ 決勝トーナメント

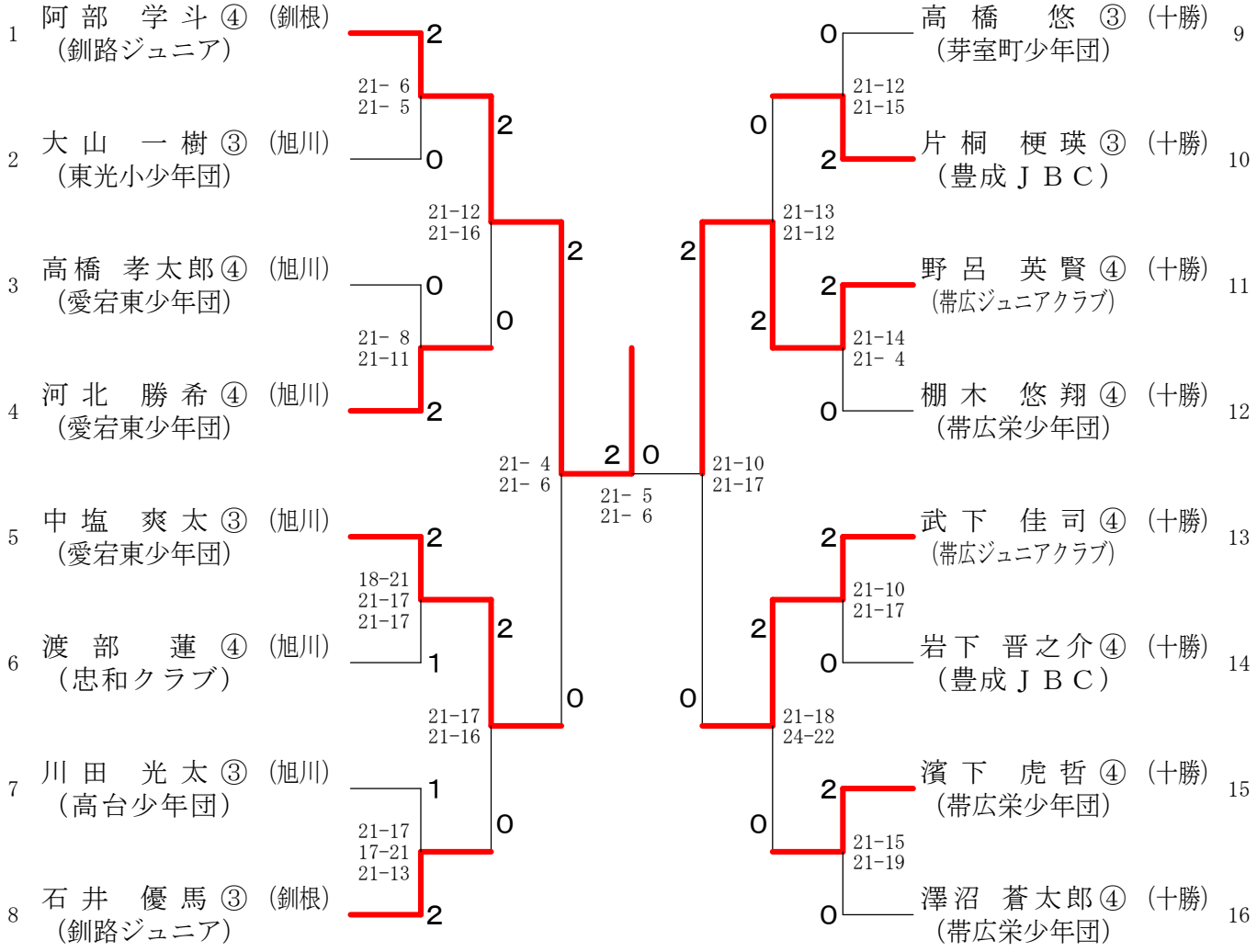

男子Bグループ下位トーナメント

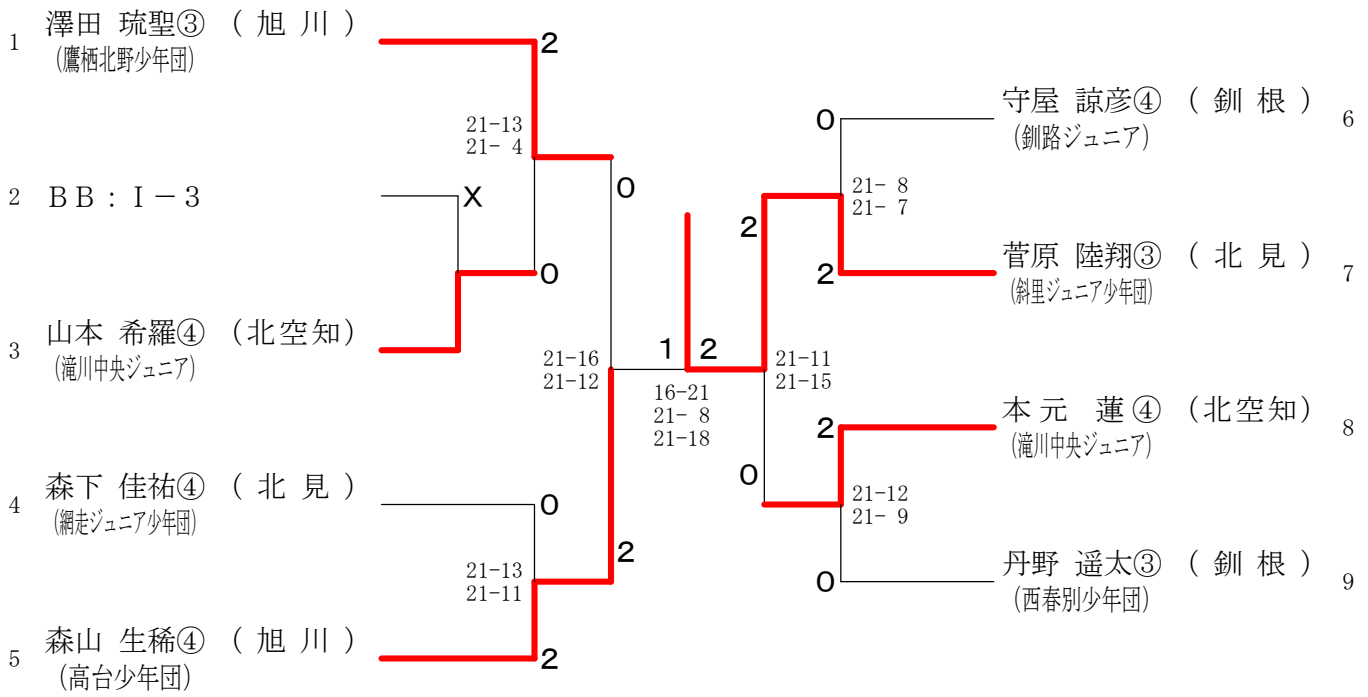

第16回 全国小学生ABCバドミントン大会 北北海道予選会

平成２７年６月２７日－２８日　深川市総合体育館

女子Bグループ Aリーグ	岩戸 和音④	長谷川 莉菜④	志賀 乃彩④	勝 敗	順位
岩戸 和音④ (愛宕東少年団[旭川])		○ 21- 3 21- 3	○ 21- 5 21- 6	M 2-0 G 4-0 P 84-17	1
長谷川 莉菜④ (滝川フルールジュニア[北空知])	× 3-21 3-21		× 11-21 11-21	M 0-2 G 0-4 P 28-84	3
志賀 乃彩④ (北栄ＪＢＣ[十勝])	× 5-21 6-21	○ 21-11 21-11		M 1-1 G 2-2 P 53-64	2

女子Bグループ Bリーグ	横田 美侑④	大久保 百佳③	吉田 莉麻④	本田 理央奈③	勝 敗	順位
横田 美侑④ (網走ジュニア少年団[北見])		○ 21- 1 21- 7	○ 21- 7 21- 5	○ 21- 4 21- 3	M 3-0 G 6-0 P 126-27	1
大久保 百佳③ (芽室町少年団[十勝])	× 1-21 7-21		× 13-21 16-21	○ 21-14 21- 5	M 1-2 G 2-4 P 79-103	3
吉田 莉麻④ (高台少年団[旭川])	× 7-21 5-21	○ 21-13 21-16		○ 21-10 21- 7	M 2-1 G 4-2 P 96-88	2
本田 理央奈③ (滝川フルールジュニア[北空知])	× 4-21 3-21	× 14-21 5-21	× 10-21 7-21		M 0-3 G 0-6 P 43-126	4

女子Bグループ Cリーグ	石原 綾弓③	新関 優芽④	末永 萌々歌③	中村 樹香③	勝 敗	順位
石原 綾弓③ (釧路ジュニア[釧根])		○ 17-21 21-17 21-19	○ 21-17 21-13	○ 21- 6 21-10	M 3-0 G 6-1 P 143-103	1
新関 優芽④ (東光小少年団[旭川])	× 21-17 17-21 19-21		○ 21-19 21-10	○ 21- 8 21- 8	M 2-1 G 5-2 P 141-104	2
末永 萌々歌③ (帯広ジュニアクラブ[十勝])	× 17-21 13-21	× 19-21 10-21		○ 21-11 21-12	M 1-2 G 2-4 P 101-107	3
中村 樹香③ (滝川フルールジュニア[北空知])	× 6-21 10-21	× 8-21 8-21	× 11-21 12-21		M 0-3 G 0-6 P 55-126	4

女子Bグループ Dリーグ	広瀬 万倫③	五井 夏楓③	大隅 葵③	野原 歌莉④	勝 敗	順位
広瀬 万倫③ (北栄ＪＢＣ[十勝])		○ 21- 3 21- 4	○ 21- 3 21- 6	○ 21-10 21- 7	M 3-0 G 6-0 P 126-33	1
五井 夏楓③ (滝川中央ジュニア[北空知])	× 3-21 4-21		○ 21- 8 21-16	× 8-21 7-21	M 1-2 G 2-4 P 64-108	3
大隅 葵③ (豊住少年団[北見])	× 3-21 6-21	× 8-21 16-21		× 4-21 5-21	M 0-3 G 0-6 P 42-126	4
野原 歌莉④ (高台少年団[旭川])	× 10-21 7-21	○ 21- 8 21- 7	○ 21- 4 21- 5		M 2-1 G 4-2 P 101-66	2

女子Bグループ Eリーグ	片岡 陽愛③	井上 青葉③	松浦 日菜乃④	勝 敗	順位
片岡 陽愛③ (深川好羽B. C[北空知])		○ 21- 8 21- 9	× 14-21 15-21	M 1-1 G 2-2 P 71-59	2
井上 青葉③ (落石きりの子少年団[釧根])	× 8-21 9-21		× 5-21 7-21	M 0-2 G 0-4 P 29-84	3
松浦 日菜乃④ (高台少年団[旭川])	○ 21-14 21-15	○ 21- 5 21- 7		M 2-0 G 4-0 P 84-41	1

女子Bグループ Fリーグ	加藤 姫來③	清水 莉瑚④	井上 玲奈④	勝 敗	順位
加藤 姫來③ (忠和クラブ[旭川])		○ 21- 5 21- 5	○ 21-13 21-10	M 2-0 G 4-0 P 84-33	1
清水 莉瑚④ (北斗小学校[釧根])	× 5-21 5-21		× 14-21 9-21	M 0-2 G 0-4 P 33-84	3
井上 玲奈④ (網走ジュニア少年団[北見])	× 13-21 10-21	○ 21-14 21- 9		M 1-1 G 2-2 P 65-65	2

女子Bグループ Gリーグ	鈴木 志織④	安藤 葵④	木村 百華④	勝 敗	順位
鈴木 志織④ (MBJSココバト[北空知])		○ 21- 3 21- 4	○ 22-20 21-12	M 2-0 G 4-0 P 85-39	1
安藤 葵④ (遠軽少年団[北見])	× 3-21 4-21		× 9-21 15-21	M 0-2 G 0-4 P 31-84	3
木村 百華④ (帯広ジュニアクラブ[十勝])	× 20-22 12-21	○ 21- 9 21-15		M 1-1 G 2-2 P 74-67	2

女子Bグループ Hリーグ	石川 穂乃花④	馬瀬戸 遥④	大坂 夏里奈④	勝 敗	順位
石川 穂乃花④ (釧路ジュニア[釧根])		× 15-21 8-21	○ 21-11 21-10	M 1-1 G 2-2 P 65-63	2
馬瀬戸 遥④ (富良野ジュニアクラブ[旭川])	○ 21-15 21- 8		○ 21-15 21-13	M 2-0 G 4-0 P 84-51	1
大坂 夏里奈④ (滝川フルールジュニア[北空知])	× 11-21 10-21	× 15-21 13-21		M 0-2 G 0-4 P 49-84	3

女子Bグループ Iリーグ	吉田 優芽④	上山 怜来③	田口 若菜③	勝 敗	順位
吉田 優芽④ (稚内ラヴオールジュニア[名寄])		× 9-21 12-21	× 12-21 12-21	M 0-2 G 0-4 P 45-84	3
上山 怜来③ (帯広ジュニアクラブ[十勝])	○ 21- 9 21-12		○ 21-11 21-12	M 2-0 G 4-0 P 84-44	1
田口 若菜③ (北見市少年団[北見])	○ 21-12 21-12	× 11-21 12-21		M 1-1 G 2-2 P 65-66	2

女子Bグループ Jリーグ	江刺 心愛④	茶山 巴菜③	長尾 花音④	勝 敗	順位
江刺 心愛④ (東光小少年団[旭川])		○ 21-11 21- 6	○ 21-14 21- 5	M 2-0 G 4-0 P 84-36	1
茶山 巴菜③ (滝川フルールジュニア[北空知])	× 11-21 6-21		○ 21-18 21-13	M 1-1 G 2-2 P 59-73	2
長尾 花音④ (白樺小学校[釧根])	× 14-21 5-21	× 18-21 13-21		M 0-2 G 0-4 P 50-84	3

女子Bグループ Kリーグ	奥田 梨乃④	末村 碧羽③	狩集 結衣④	勝 敗	順位
奥田 梨乃④ (北栄ＪＢＣ[十勝])		○ 21- 3 21- 7	○ 21-12 21- 3	M 2-0 G 4-0 P 84-25	1
末村 碧羽③ (滝川フルールジュニア[北空知])	× 3-21 7-21		○ 21-17 21-13	M 1-1 G 2-2 P 52-72	2
狩集 結衣④ (稚内ラヴオールジュニア[名寄])	× 12-21 3-21	× 17-21 13-21		M 0-2 G 0-4 P 45-84	3

女子Bグループ Lリーグ	前多 和奏④	江口 碧④	佐々木 優花④	勝 敗	順位
前多 和奏④ (北見市少年団[北見])		× 8-21 15-21	○ 21-14 21- 4	M 1-1 G 2-2 P 65-60	2
江口 碧④ (帯広ジュニアクラブ[十勝])	○ 21- 8 21-15		○ 21- 7 21-10	M 2-0 G 4-0 P 84-40	1
佐々木 優花④ (北斗小学校[釧根])	× 14-21 4-21	× 7-21 10-21		M 0-2 G 0-4 P 35-84	3

第16回 全国小学生ABCバドミントン大会 北北海道予選会

平成２７年６月２７日－２８日　深川市総合体育館

女子Bグループ 決勝トーナメント

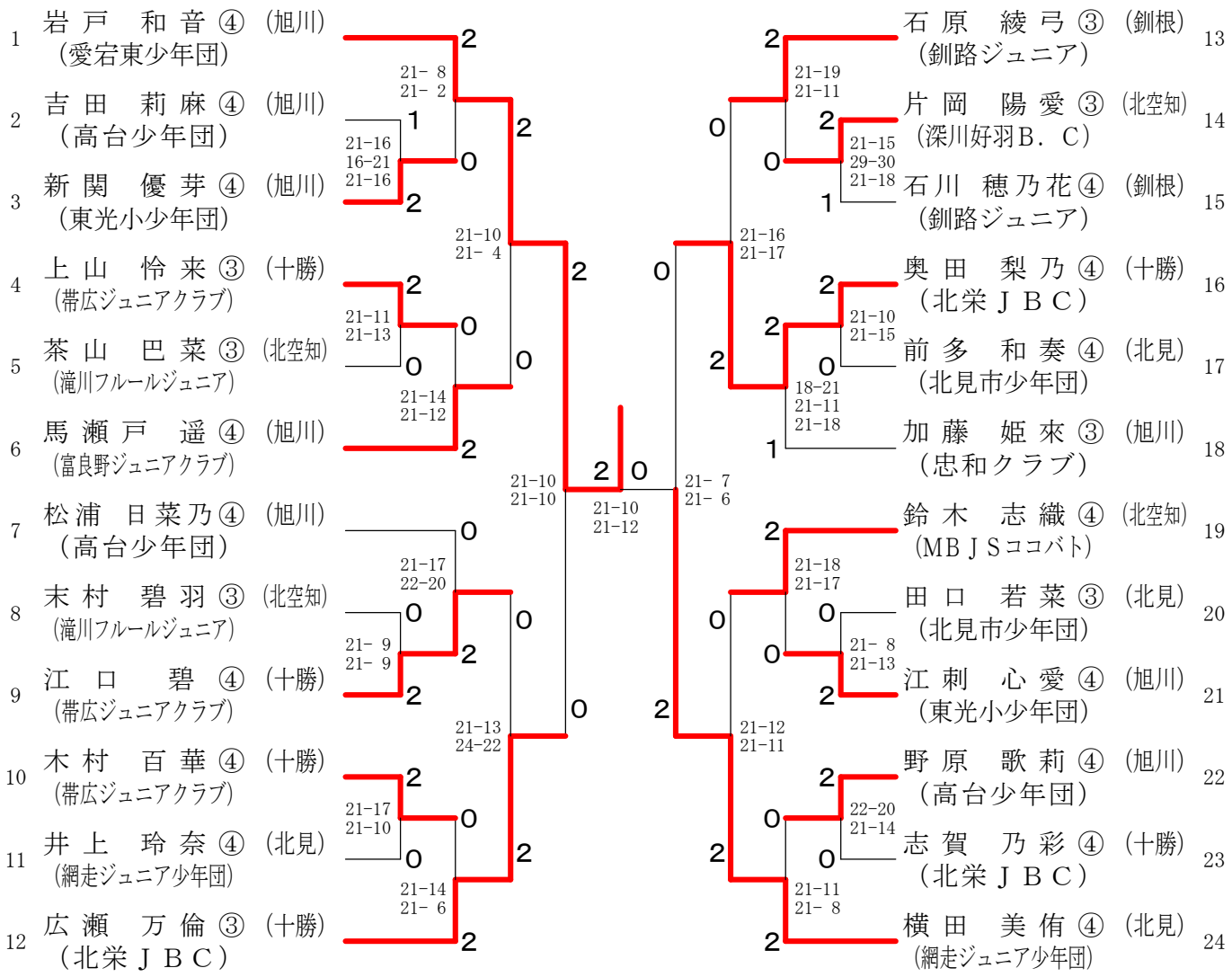

女子Bグループ下位トーナメント

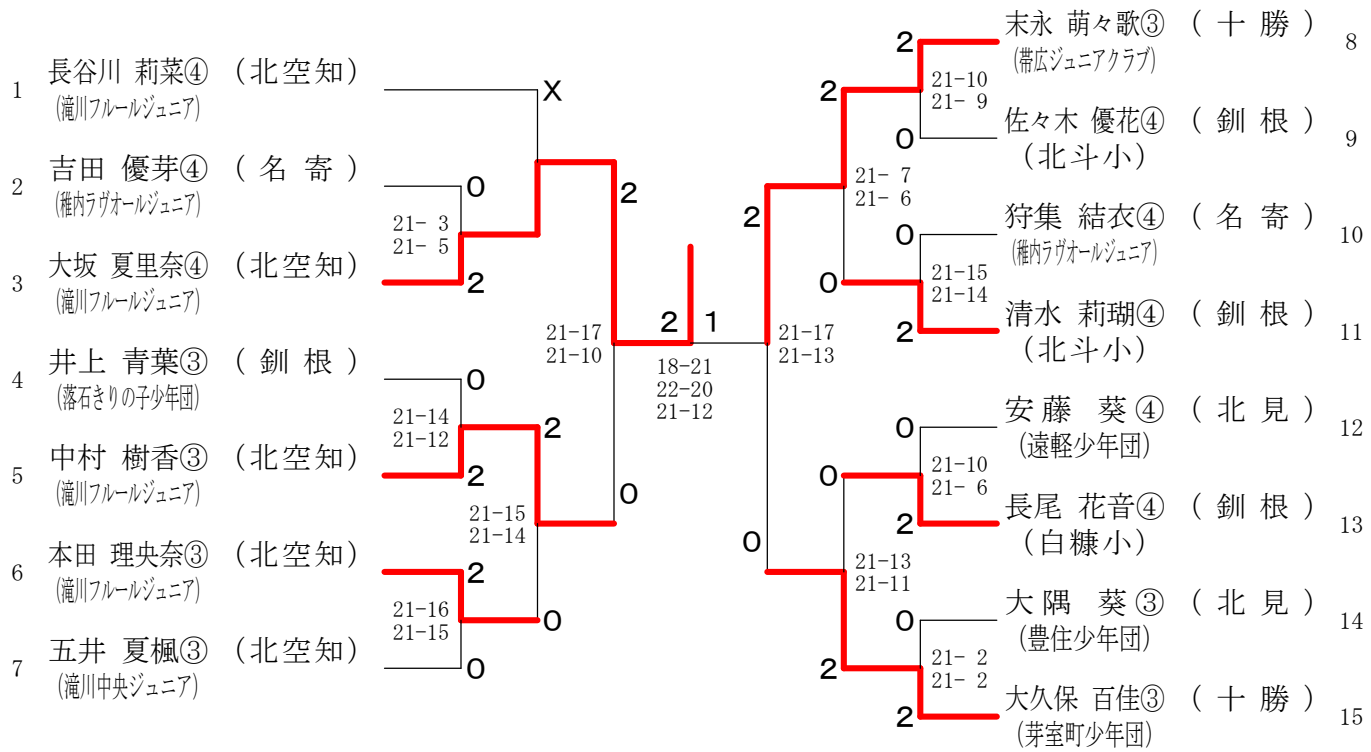

第16回 全国小学生ABCバドミントン大会 北北海道予選会

平成２７年６月２７日－２８日　深川市総合体育館

男子Cグループ Ａ リ ー グ	谷口 康生②	坂口 明斗②	木村 友翔①	勝	敗	順位
谷口 康生② (東光小少年団[旭川])		○ 15- 2 15- 0	○ 15- 4 15- 1	M 2-0 G 4-0 P 60-7		1
坂口 明斗② (滝川フルールジュニア[北空知])	× 2-15 0-15		× 15-13 5-15 10-15	M 0-2 G 1-4 P 32-73		3
木村 友翔① (池田少年団[十勝])	× 4-15 1-15	○ 13-15 15- 5 15-10		M 1-1 G 2-3 P 48-60		2

男子Cグループ Ｂ リ ー グ	澤田 修志②	塚本 吏珀①	伊藤 央亮①	水谷 純稀②	勝	敗	順位
澤田 修志② (帯広ジュニアクラブ[十勝])		○ 15- 2 15- 0	○ 15- 1 15- 3	○ 15- 5 15- 6	M 3-0 G 6-0 P 90-17		1
塚本 吏珀① (滝川フルールジュニア[北空知])	× 2-15 0-15		× 8-15 12-15	× 8-15 4-15	M 0-3 G 0-6 P 34-90		4
伊藤 央亮① (厚床少年団[釧根])	× 1-15 3-15	○ 15- 8 15-12		× 4-15 2-15	M 1-2 G 2-4 P 40-80		3
水谷 純稀② (高台少年団[旭川])	× 5-15 6-15	○ 15- 8 15- 4	○ 15- 4 15- 2		M 2-1 G 4-2 P 71-48		2

男子Cグループ Ｃ リ ー グ	横田 寛人①	池田 壮祐①	小林 陵平②	末村 豪羽①	勝	敗	順位
横田 寛人① (網走ジュニア少年団[北見])		○ 15- 6 15- 6	× 13-15 11-15	○ 15- 4 15- 5	M 2-1 G 4-2 P 84-51		2
池田 壮祐① (清水新得ジュニア[十勝])	× 6-15 6-15		× X-	× 13-15 5-15	M 0-3 G 0-6 P 30-90		4
小林 陵平② (富沢少年団[旭川])	○ 15-13 15-11	○ -X		○ 15- 6 15- 8	M 3-0 G 6-0 P 90-38		1
末村 豪羽① (滝川フルールジュニア[北空知])	× 4-15 5-15	○ 15-13 15- 5	× 6-15 8-15		M 1-2 G 2-4 P 53-78		3

男子Cグループ Ｄ リ ー グ	渡邉 悠生②	見上 風未琉②	石川 慎太郎②	勝	敗	順位
渡邉 悠生② (滝川フルールジュニア[北空知])		○ 13-15 16-14 15- 5	○ 15- 8 15- 5	M 2-0 G 4-1 P 74-47		1
見上 風未琉② (鷹栖北野少年団[旭川])	× 15-13 14-16 5-15		○ 15- 7 15- 6	M 1-1 G 3-2 P 64-57		2
石川 慎太郎② (網走ジュニア少年団[北見])	× 8-15 5-15	× 7-15 6-15		M 0-2 G 0-4 P 26-60		3

男子Cグループ Ｅ リ ー グ	住尾 遥知②	山本 空羅②	小川 航輝②	勝	敗	順位
住尾 遥知② (プログレス[釧根])		× 10-15 12-15	× 9-15 3-15	M 0-2 G 0-4 P 34-60		3
山本 空羅② (滝川中央ジュニア[北空知])	○ 15-10 15-12		○ 11-15 15-11 15-13	M 2-0 G 4-1 P 71-61		1
小川 航輝② (芽室町少年団[十勝])	○ 15- 9 15- 3	× 15-11 11-15 13-15		M 1-1 G 3-2 P 69-53		2

男子Cグループ 決勝トーナメント

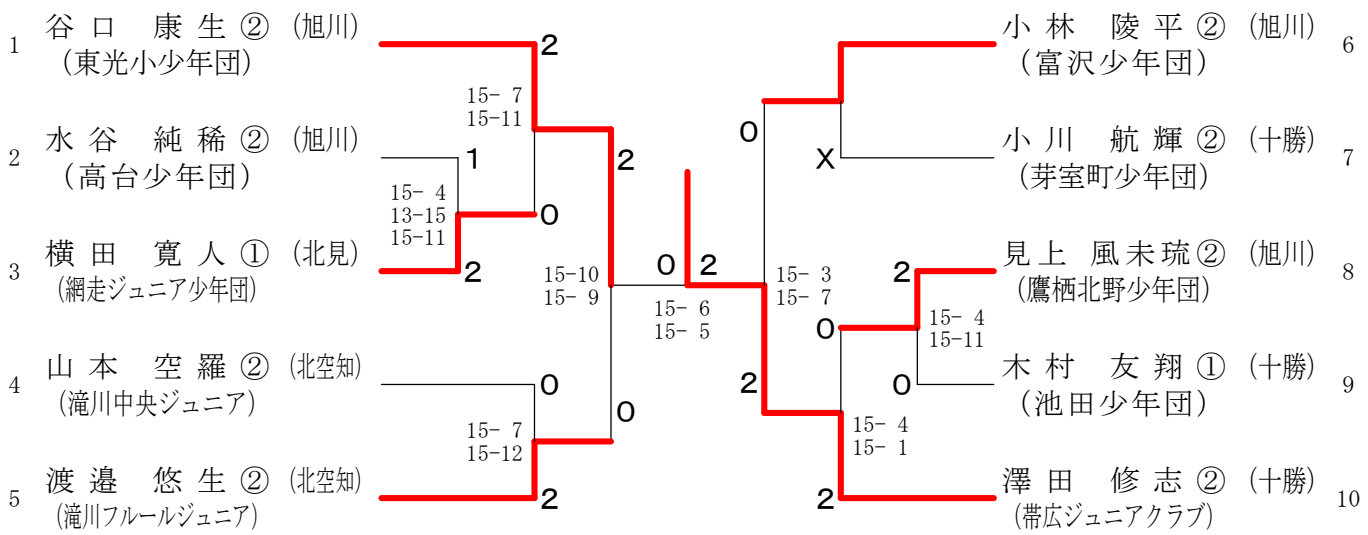

男子Cグループ下位トーナメント

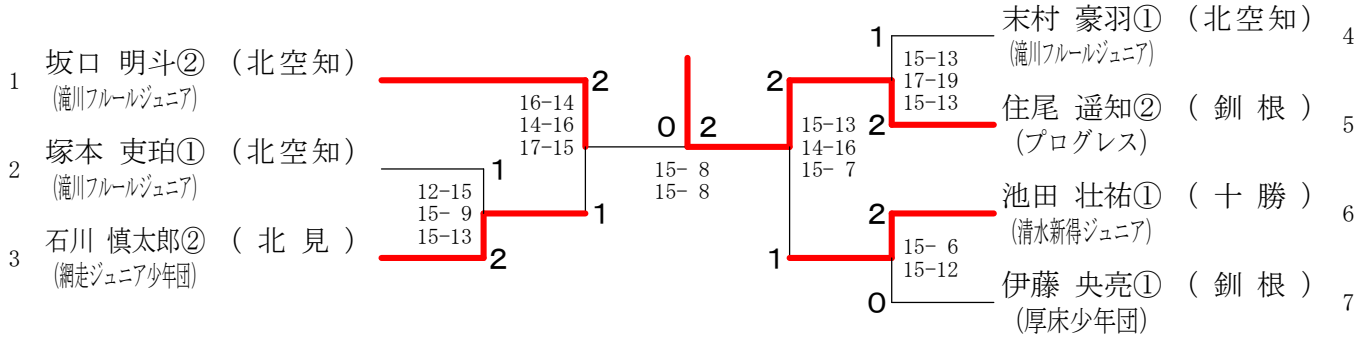

第16回 全国小学生ABCバドミントン大会 北北海道予選会

平成２７年６月２７日－２８日　深川市総合体育館

女子Cグループ Aリーグ	守屋 孝花②	本田 ひなの②	横山 奈都美②	勝 敗	順位
守屋 孝花② (釧路ジュニア[釧根])		× 10-15 9-15	× 9-15 6-15	M 0-2 G 0-4 P 34-60	3
本田 ひなの② (旭川陵雲少年団[旭川])	○ 15-10 15- 9		× 8-15 7-15	M 1-1 G 2-2 P 45-49	2
横山 奈都美② (帯広栄少年団[十勝])	○ 15- 9 15- 6	○ 15- 8 15- 7		M 2-0 G 4-0 P 60-30	1

女子Cグループ Bリーグ	藤川 千愛②	荒川 暖奈②	鈴木 穂乃花②	松田 紗希奈②	勝 敗	順位
藤川 千愛② (北栄ＪＢＣ[十勝])		× 15- 5 12-15 9-15	× 6-15 13-15	○ 15- 9 15- 6	M 1-2 G 3-4 P 85-80	3
荒川 暖奈② (旭川陵雲少年団[旭川])	○ 5-15 15-12 15- 9		× 10-15 7-15	○ 16-14 15- 9	M 2-1 G 4-3 P 83-89	2
鈴木 穂乃花② (忠和クラブ[旭川])	○ 15- 6 15-13	○ 15-10 15- 7		○ 15- 5 15- 7	M 3-0 G 6-0 P 90-48	1
松田 紗希奈② (豊住少年団[北見])	× 9-15 6-15	× 14-16 9-15	× 5-15 7-15		M 0-3 G 0-6 P 50-91	4

女子Cグループ Cリーグ	東谷 悠妃②	中鉢 優空②	杉野 冬花②	前田 心愛②	勝 敗	順位
東谷 悠妃② (忠和クラブ[旭川])		○ 15- 4 15- 5	○ 15- 8 15- 5	○ 15- 8 15- 4	M 3-0 G 6-0 P 90-34	1
中鉢 優空② (池田少年団[十勝])	× 4-15 5-15		× 8-15 12-15	× 9-15 11-15	M 0-3 G 0-6 P 49-90	4
杉野 冬花② (北栄ＪＢＣ[十勝])	× 8-15 5-15	○ 15- 8 15-12		× 10-15 7-15	M 1-2 G 2-4 P 60-80	3
前田 心愛② (深川好羽B．C[北空知])	× 8-15 4-15	○ 15- 9 15-11	○ 15-10 15- 7		M 2-1 G 4-2 P 72-67	2

女子Cグループ 決勝トーナメント

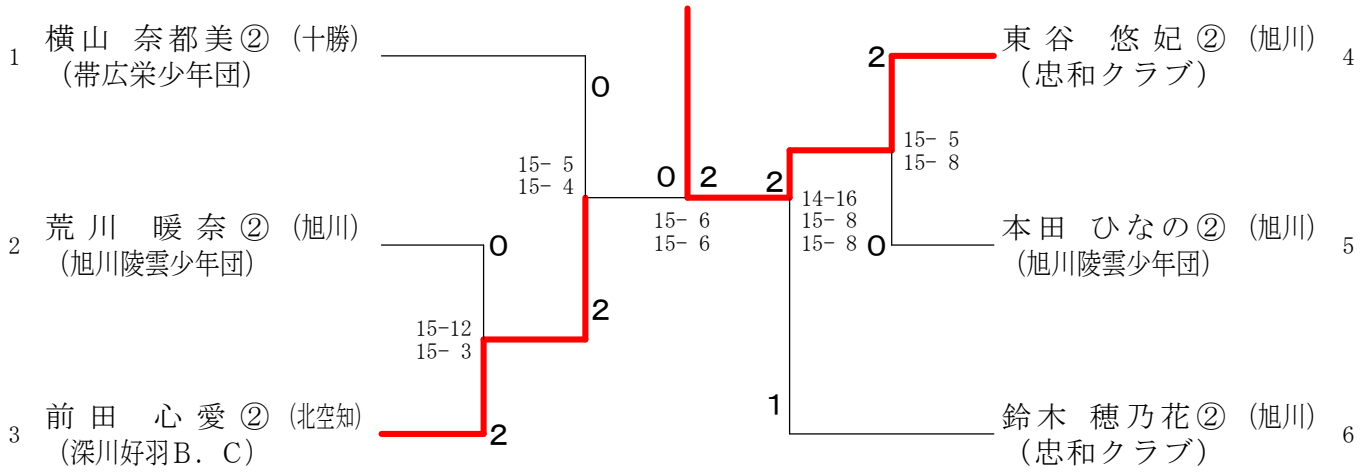
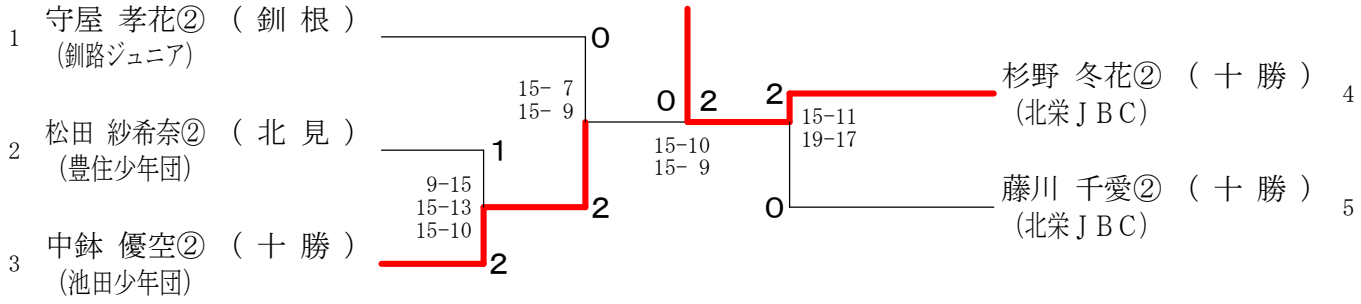
女子Cグループ下位トーナメント