第17回 全国小学生ABCバドミントン大会 南北海道予選会

平成２８年６月２５日－２６日　苫小牧市総合体育館

男子Aグループ Aリーグ	崎野 翔太⑥	後藤 奏太朗⑤	長谷 陽大⑤	勝 敗	順位
崎野 翔太⑥ (田仁バドクラブ[室蘭])		○ 21-13 21- 7	○ 21- 6 21- 9	M 2-0 G 4-0 P 84-35	1
後藤 奏太朗⑤ (函館ベアーズ[函館])	× 13-21 7-21		× 17-21 18-21	M 0-2 G 0-4 P 55-84	3
長谷 陽大⑤ (大同ジュニア[札幌])	× 6-21 9-21	○ 21-17 21-18		M 1-1 G 2-2 P 57-77	2

男子Aグループ Bリーグ	小山内 康晴⑥	工藤 航輝⑥	中野 友慎⑤	勝 敗	順位
小山内 康晴⑥ (北斗上磯ジュニア[函館])		○ 21- 2 21- 3	○ 21- 7 21- 7	M 2-0 G 4-0 P 84-19	1
工藤 航輝⑥ (高砂小同好会[室蘭])	× 2-21 3-21		× 10-21 12-21	M 0-2 G 0-4 P 27-84	3
中野 友慎⑤ (静内ＪＢＣ[苫小牧])	× 7-21 7-21	○ 21-10 21-12		M 1-1 G 2-2 P 56-64	2

男子Aグループ Cリーグ	齋藤 誓弥⑥	小関 優心⑥	森田 羽⑥	勝 敗	順位
齋藤 誓弥⑥ (苫小牧リトル[苫小牧])		○ 25-23 14-21 21-16	○ 21-11 21-13	M 2-0 G 4-1 P 102-84	1
小関 優心⑥ (ＳＡ東・羽倶楽部[札幌])	× 23-25 21-14 16-21		○ 21- 9 21-13	M 1-1 G 3-2 P 102-82	2
森田 羽⑥ (岩見沢ＪＵＮＩＯＲ[南空知])	× 11-21 13-21	× 9-21 13-21		M 0-2 G 0-4 P 46-84	3

男子Aグループ Dリーグ	畠山 大和⑥	小原 晴空⑥	工藤 翔⑤	勝 敗	順位
畠山 大和⑥ (江別少年団[札幌])		○ 21- 8 21- 7	○ 21-12 21- 6	M 2-0 G 4-0 P 84-33	1
小原 晴空⑥ (島牧ＪＢＣ[小樽])	× 8-21 7-21		× 11-21 16-21	M 0-2 G 0-4 P 42-84	3
工藤 翔⑤ (登別スポーツ少年団[室蘭])	× 12-21 6-21	○ 21-11 21-16		M 1-1 G 2-2 P 60-69	2

男子Aグループ Eリーグ	長田 昊途⑥	森島 隼佑⑥	市川 三士郎⑥	勝 敗	順位
長田 昊途⑥ (北斗上磯ジュニア[函館])		○ 21- 8 21- 6	○ 21-19 21- 7	M 2-0 G 4-0 P 84-40	1
森島 隼佑⑥ (平取本町スポーツ少年団[苫小牧])	× 8-21 6-21		× 13-21 13-21	M 0-2 G 0-4 P 40-84	3
市川 三士郎⑥ (小樽ＳＡＷＡジュニア[小樽])	× 19-21 7-21	○ 21-13 21-13		M 1-1 G 2-2 P 68-68	2

男子Aグループ Fリーグ	菅原 海斗⑤	久米 紘平⑥	松本 悠汰⑤	勝 敗	順位
菅原 海斗⑤ (函館ベアーズ[函館])		○ 21- 6 21-10	○ 21-16 21-17	M 2-0 G 4-0 P 84-49	1
久米 紘平⑥ (苫小牧リトル[苫小牧])	× 6-21 10-21		× 12-21 8-21	M 0-2 G 0-4 P 36-84	3
松本 悠汰⑤ (小樽銭函ジュニア[小樽])	× 16-21 17-21	○ 21-12 21- 8		M 1-1 G 2-2 P 75-62	2

男子Aグループ Gリーグ	盛 寛太⑤	小池 天斗⑥	奈良 宝⑤	勝 敗	順位
盛 寛太⑤ (小樽銭函ジュニア[小樽])		○ 21-11 21-13	○ 21- 7 21-10	M 2-0 G 4-0 P 84-41	1
小池 天斗⑥ (東ジュニアクラブ[南空知])	× 11-21 13-21		○ 13-21 21-16 21-16	M 1-1 G 2-3 P 79-95	2
奈良 宝⑤ (大滝バーディーズ★ジュニア[室蘭])	× 7-21 10-21	× 21-13 16-21 16-21		M 0-2 G 1-4 P 70-97	3

男子Aグループ Hリーグ	菅原 龍斗⑤	寺島 慧悟⑥	上原子 周平⑥	勝 敗	順位
菅原 龍斗⑤ (函館ベアーズ[函館])		○ 21-15 21- 9	○ 21-11 21-17	M 2-0 G 4-0 P 84-52	1
寺島 慧悟⑥ (伊達市スポーツ少年団[室蘭])	× 15-21 9-21		× 15-21 6-21	M 0-2 G 0-4 P 45-84	3
上原子 周平⑥ (刈田ジュニア[南空知])	× 11-21 17-21	○ 21-15 21- 6		M 1-1 G 2-2 P 70-63	2

男子Aグループ Iリーグ	大井 済嘉⑥	加茂 晃哉⑤	菅原 一聡⑤	勝 敗	順位
大井 済嘉⑥ (小樽銭函ジュニア[小樽])		○ 21-14 21- 9	○ 21- 9 21-12	M 2-0 G 4-0 P 84-44	1
加茂 晃哉⑤ (若松ジュニア[南空知])	× 14-21 9-21		× 18-21 13-21	M 0-2 G 0-4 P 54-84	3
菅原 一聡⑤ (富川ジュニア[苫小牧])	× 9-21 12-21	○ 21-18 21-13		M 1-1 G 2-2 P 63-73	2

男子Aグループ Jリーグ	植村 慎吾⑥	山口 祐⑥	磯野 佑斗⑤	勝 敗	順位
植村 慎吾⑥ (若松ジュニア[南空知])		○ 21-11 21-10	× 17-21 15-21	M 1-1 G 2-2 P 74-63	2
山口 祐⑥ (静内ジュニア[苫小牧])	× 11-21 10-21		× 11-21 3-21	M 0-2 G 0-4 P 35-84	3
磯野 佑斗⑤ (羽桜Ｂ．Ｃ[札幌])	○ 21-17 21-15	○ 21-11 21- 3		M 2-0 G 4-0 P 84-46	1

男子Aグループ Kリーグ	新藤 恭介⑥	髙橋 大貴⑥	山田 琉生⑤	本間 吏貴⑥	勝 敗	順位
新藤 恭介⑥ (港南飛翔ｊｒクラブ[室蘭])		× 11-21 18-21	○ 21-19 21-13	× 20-22 21-19 16-21	M 1-2 G 3-4 P 128-136	3
髙橋 大貴⑥ (七飯ジュニア[函館])	○ 21-11 21-18		○ 21- 7 21-19	○ 21- 9 13-21 21-18	M 3-0 G 6-1 P 139-103	1
山田 琉生⑤ (小樽ＳＡＷＡジュニア[小樽])	× 19-21 13-21	× 7-21 19-21		× 15-21 9-21	M 0-3 G 0-6 P 82-126	4
本間 吏貴⑥ (Ｂ．Ｃ．Ａ．[札幌])	○ 22-20 19-21 21-16	× 9-21 21-13 18-21	○ 21-15 21- 9		M 2-1 G 5-3 P 152-136	2

男子Aグループ Lリーグ	小田喜 絢佑⑥	松木 颯矢斗⑥	鈴木 聖司⑥	池田 慶⑥	勝 敗	順位
小田喜 絢佑⑥ (苫小牧リトル[苫小牧])		× 14-21 7-21	○ 21-13 21- 8	○ 21-13 15-21 21-17	M 2-1 G 4-3 P 120-114	2
松木 颯矢斗⑥ (白石ジュニア[札幌])	○ 21-14 21- 7		○ 21- 5 21-10	○ 21-15 15-21 21-14	M 3-0 G 6-1 P 141-86	1
鈴木 聖司⑥ (伊達市スポーツ少年団[室蘭])	× 13-21 8-21	× 5-21 10-21		× 9-21 14-21	M 0-3 G 0-6 P 59-126	4
池田 慶⑥ (東ジュニアクラブ[南空知])	× 13-21 21-15 17-21	× 15-21 21-15 14-21	○ 21- 9 21-14		M 1-2 G 4-4 P 143-137	3

第17回 全国小学生ABCバドミントン大会 南北海道予選会

平成２８年６月２５日－２６日　苫小牧市総合体育館

男子Aグループ 決勝トーナメント

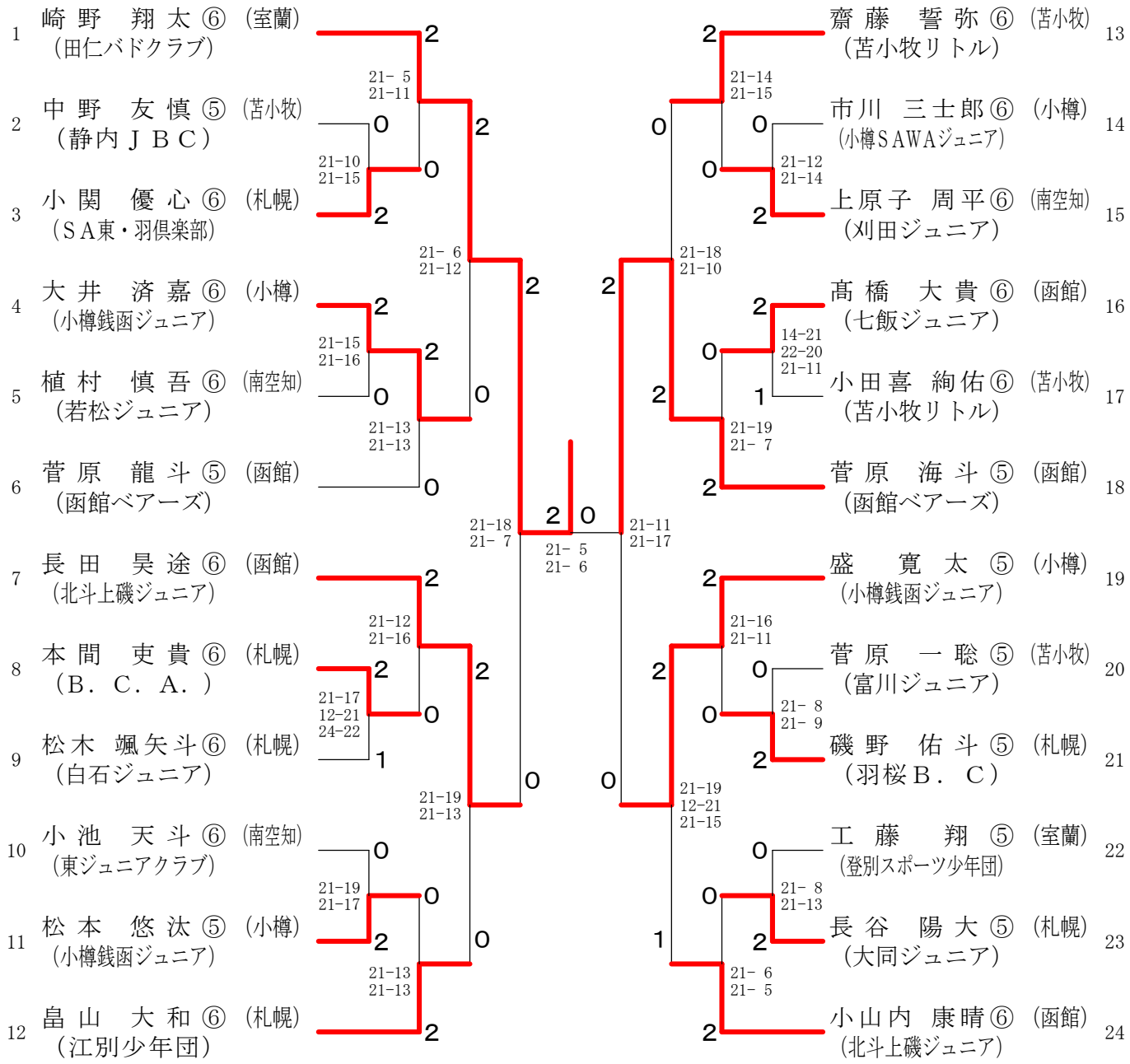

男子Aグループ下位トーナメント

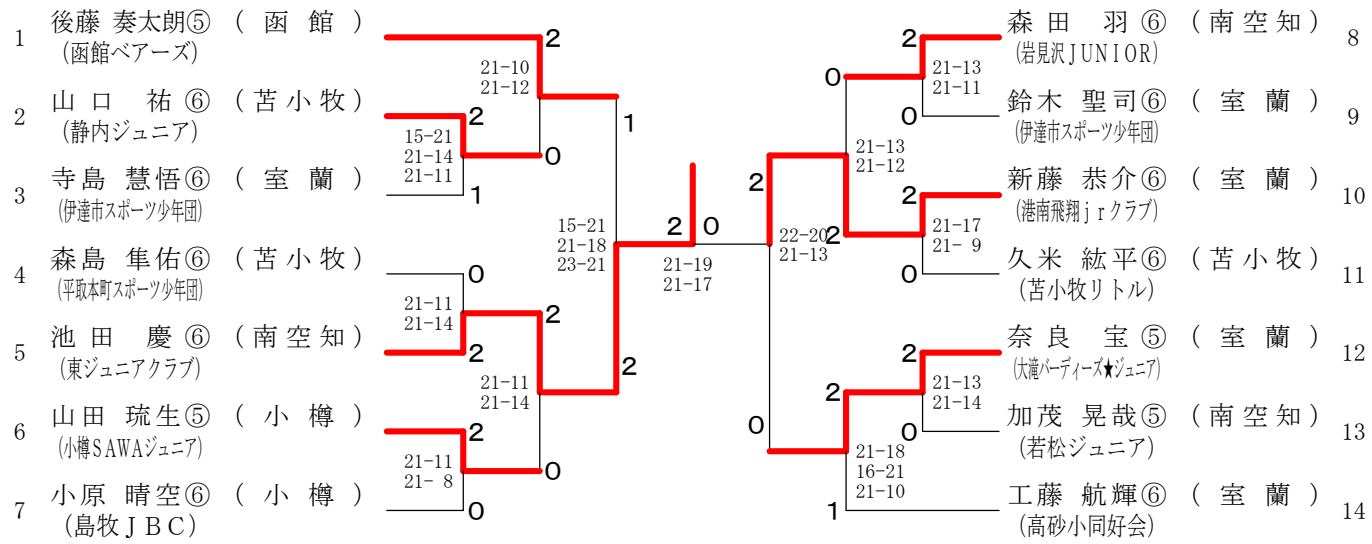

第17回 全国小学生ABCバドミントン大会 南北海道予選会

平成２８年６月２５日－２６日　苫小牧市総合体育館

男子Bグループ Aリーグ	津川 祐太④	村本 慎太③	中村 秀④	勝 敗	順位
津川 祐太④ (札幌BEANS[札幌])		○ 21- 3 21- 4	○ 21- 4 21- 9	M 2-0 G 4-0 P 84-20	1
村本 慎太③ (富川ジュニア[苫小牧])	× 3-21 4-21		× 13-21 13-21	M 0-2 G 0-4 P 33-84	3
中村 秀④ (山の手ジュニアBC[函館])	× 4-21 9-21	○ 21-13 21-13		M 1-1 G 2-2 P 55-68	2

男子Bグループ Bリーグ	高橋 輝④	鈴木 道博④	竹田 聖輝④	勝 敗	順位
高橋 輝④ (SA東・羽倶楽部[札幌])		○ 21- 6 21- 7	○ 21- 4 21- 2	M 2-0 G 4-0 P 84-19	1
鈴木 道博④ (山の手ジュニアBC[函館])	× 6-21 7-21		○ 21- 6 21- 6	M 1-1 G 2-2 P 55-54	2
竹田 聖輝④ (小樽SAWAジュニア[小樽])	× 4-21 2-21	× 6-21 6-21		M 0-2 G 0-4 P 18-84	3

男子Bグループ Cリーグ	西村 虹輝③	中村 旬汰③	竹内 七音③	勝 敗	順位
西村 虹輝③ (北斗上磯ジュニア[函館])		○ 21-11 21-11	○ 21-14 21- 7	M 2-0 G 4-0 P 84-43	1
中村 旬汰③ (若松ジュニア[南空知])	× 11-21 11-21		× 8-21 9-21	M 0-2 G 0-4 P 39-84	3
竹内 七音③ (高砂小同好会[室蘭])	× 14-21 7-21	○ 21- 8 21- 9		M 1-1 G 2-2 P 63-59	2

男子Bグループ Dリーグ	小原 翔海③	田中 蓮③	淺井 七夢④	勝 敗	順位
小原 翔海③ (島牧JBC[小樽])		○ 21-17 21-11	○ 21-13 21- 7	M 2-0 G 4-0 P 84-48	1
田中 蓮③ (田仁バドクラブ[室蘭])	× 17-21 11-21		○ 21-12 21-18	M 1-1 G 2-2 P 70-72	2
淺井 七夢④ (苫小牧リトル[苫小牧])	× 13-21 7-21	× 12-21 18-21		M 0-2 G 0-4 P 50-84	3

男子Bグループ Eリーグ	岩村 楓④	田中 煌人④	山元 陽楼④	勝 敗	順位
岩村 楓④ (北斗上磯ジュニア[函館])		○ 21- 8 21- 5	○ 21- 7 21- 5	M 2-0 G 4-0 P 84-25	1
田中 煌人④ (小樽SAWAジュニア[小樽])	× 8-21 5-21		× 17-21 18-21	M 0-2 G 0-4 P 48-84	3
山元 陽楼④ (若松ジュニア[南空知])	× 7-21 5-21	○ 21-17 21-18		M 1-1 G 2-2 P 54-77	2

男子Bグループ Fリーグ	木村 優太④	大屋 俊介④	広瀬 優希④	勝 敗	順位
木村 優太④ (高野JBC[小樽])		○ 21- 7 21- 6	× 15-21 19-21	M 1-1 G 2-2 P 76-55	2
大屋 俊介④ (苫小牧リトル[苫小牧])	× 7-21 6-21		× 11-21 6-21	M 0-2 G 0-4 P 30-84	3
広瀬 優希④ (千歳北信濃少年団[札幌])	○ 21-15 21-19	○ 21-11 21- 6		M 2-0 G 4-0 P 84-51	1

男子Bグループ Gリーグ	冨田 祥矢④	岩渕 悠斗④	米谷 秀虎④	勝 敗	順位
冨田 祥矢④ (北斗上磯ジュニア[函館])		○ 21-11 25-23	○ 21-14 21-16	M 2-0 G 4-0 P 88-64	1
岩渕 悠斗④ (羽桜B．C[札幌])	× 11-21 23-25		○ 21-19 21- 9	M 1-1 G 2-2 P 76-74	2
米谷 秀虎④ (高野JBC[小樽])	× 14-21 16-21	× 19-21 9-21		M 0-2 G 0-4 P 58-84	3

男子Bグループ Hリーグ	小林 優太④	澤口 郁弥④	毛利 倖人④	勝 敗	順位
小林 優太④ (北斗上磯ジュニア[函館])		○ 21-11 21-13	○ 21-12 21-15	M 2-0 G 4-0 P 84-51	1
澤口 郁弥④ (千歳北信濃少年団[札幌])	× 11-21 13-21		○ 21-14 21-18	M 1-1 G 2-2 P 66-74	2
毛利 倖人④ (田仁バドクラブ[室蘭])	× 12-21 15-21	× 14-21 18-21		M 0-2 G 0-4 P 59-84	3

男子Bグループ Iリーグ	山元 陽流④	今井 瀬那④	金澤 俐玖④	勝 敗	順位
山元 陽流④ (若松ジュニア[南空知])		○ 21-11 21-13	○ 15-21 21-14 22-20	M 2-0 G 4-1 P 100-79	1
今井 瀬那④ (苫小牧リトル[苫小牧])	× 11-21 13-21		× 3-21 9-21	M 0-2 G 0-4 P 36-84	3
金澤 俐玖④ (小樽SAWAジュニア[小樽])	× 21-15 14-21 20-22	○ 21- 3 21- 9		M 1-1 G 3-2 P 97-70	2

男子Bグループ Jリーグ	大澤 達也④	坂尻 惺④	橋本 琉星④	勝 敗	順位
大澤 達也④ (港南飛翔jrクラブ[室蘭])		○ 21- 8 21- 2	○ 21- 1 21- 1	M 2-0 G 4-0 P 84-12	1
坂尻 惺④ (静内ジュニア[苫小牧])	× 8-21 2-21		× 21-17 9-21 18-21	M 0-2 G 1-4 P 58-101	3
橋本 琉星④ (刈田ジュニア[南空知])	× 1-21 1-21	○ 17-21 21- 9 21-18		M 1-1 G 2-3 P 61-90	2

男子Bグループ Kリーグ	山岸 秀悠④	新藤 恒生③	平井 羚哉③	勝 敗	順位
山岸 秀悠④ (苫小牧リトル[苫小牧])		○ 21-13 21-13	○ 21-12 21- 8	M 2-0 G 4-0 P 84-46	1
新藤 恒生③ (港南飛翔jrクラブ[室蘭])	× 13-21 13-21		○ 21-16 21-14	M 1-1 G 2-2 P 68-72	2
平井 羚哉③ (岩見沢JUNIOR[南空知])	× 12-21 8-21	× 16-21 14-21		M 0-2 G 0-4 P 50-84	3

男子Bグループ Lリーグ	神部 爽人④	原田 知明③	川口 世納④	田部 時生④	勝 敗	順位
神部 爽人④ (苫小牧リトル[苫小牧])		× 17-21 21-19 14-21	× 15-21 10-21	× 9-21 12-21	M 0-3 G 1-6 P 98-145	4
原田 知明③ (東ジュニアクラブ[南空知])	○ 21-17 19-21 21-14		× 7-21 15-21	× 9-21 11-21	M 1-2 G 2-5 P 103-136	3
川口 世納④ (大同ジュニア[札幌])	○ 21-15 21-10	○ 21- 7 21-15		× 20-22 13-21	M 2-1 G 4-2 P 117-90	2
田部 時生④ (田仁バドクラブ[室蘭])	○ 21- 9 21-12	○ 21- 9 21-11	○ 22-20 21-13		M 3-0 G 6-0 P 127-74	1

第17回 全国小学生ABCバドミントン大会 南北海道予選会

平成２８年６月２５日－２６日　苫小牧市総合体育館

男子Bグループ 決勝トーナメント

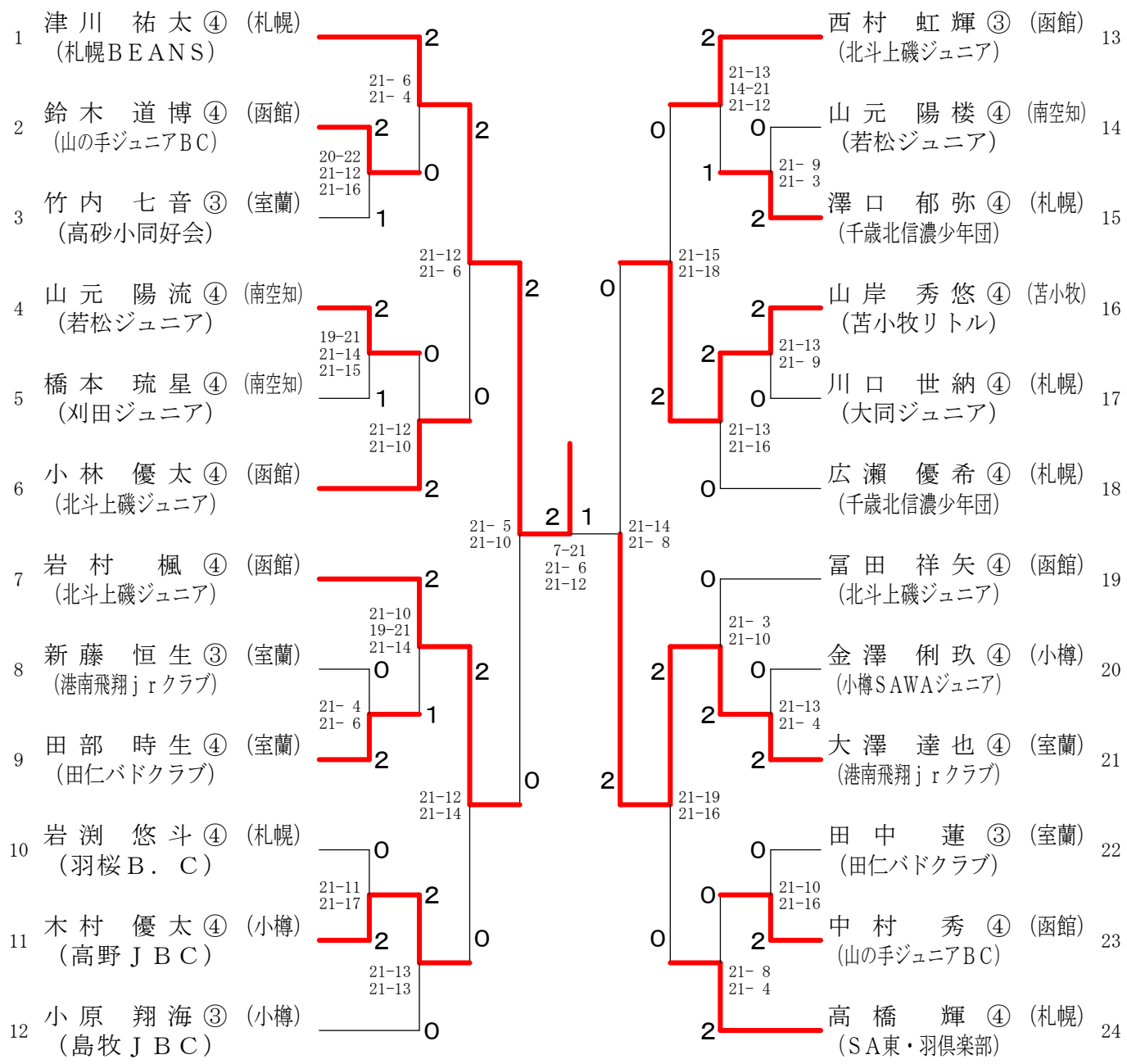

男子Bグループ下位トーナメント

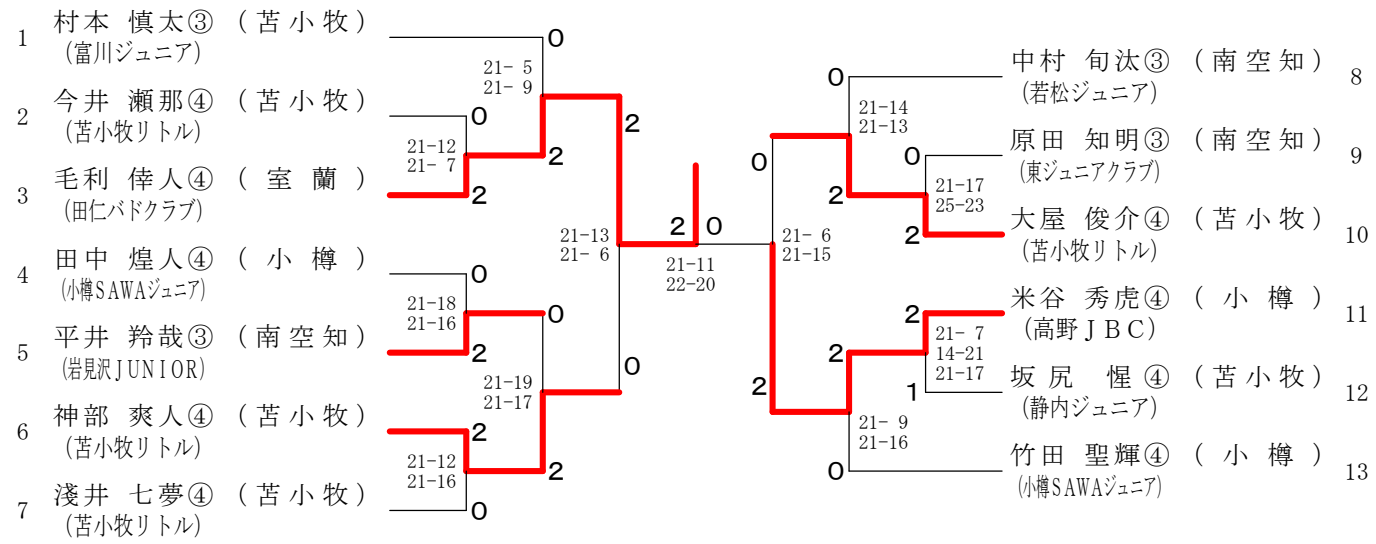

第17回 全国小学生ABCバドミントン大会 南北海道予選会

平成２８年６月２５日－２６日　苫小牧市総合体育館

男子Cグループ Ａリーグ	丹羽 驍②	河原 大樹②	小倉 蒋太②	勝 敗	順位
丹羽 驍② (登別スポーツ少年団[室蘭])		○ 15- 5 15- 3	○ 15-13 15- 7	M 2-0 G 4-0 P 60-28	1
河原 大樹② (札幌北ジュニア少年団[札幌])	× 5-15 3-15		× 15-17 4-15	M 0-2 G 0-4 P 27-62	3
小倉 蒋太② (函館ベアーズ[函館])	× 13-15 7-15	○ 17-15 15- 4		M 1-1 G 2-2 P 52-49	2

男子Cグループ Ｂリーグ	関野 光流②	中村 斗②	原田 翔斗②	勝 敗	順位
関野 光流② (札幌BEANS[札幌])		○ 15-10 15- 7	○ 15- 6 15- 5	M 2-0 G 4-0 P 60-28	1
中村 斗② (山の手ジュニアBC[函館])	× 10-15 7-15		○ 15- 9 15-10	M 1-1 G 2-2 P 47-49	2
原田 翔斗② (港南飛翔jrクラブ[室蘭])	× 6-15 5-15	× 9-15 10-15		M 0-2 G 0-4 P 30-60	3

男子Cグループ Ｃリーグ	高橋 和渡②	工藤 椿輝②	上田 羅依②	勝 敗	順位
高橋 和渡② (岩見沢JUNIOR[南空知])		○ 15-11 10-15 19-17	○ 15- 6 15- 3	M 2-0 G 4-1 P 74-52	1
工藤 椿輝② (高砂小同好会[室蘭])	× 11-15 15-10 17-19		○ 15- 6 15- 6	M 1-1 G 3-2 P 73-56	2
上田 羅依② (大成同好会[苫小牧])	× 6-15 3-15	× 6-15 6-15		M 0-2 G 0-4 P 21-60	3

男子Cグループ Ｄリーグ	木村 颯介②	小原 琥珀②	石山 恵大②	勝 敗	順位
木村 颯介② (サンク倶楽部[札幌[札幌])		○ 10-15 15- 9 15-10	○ 15- 9 15- 3	M 2-0 G 4-1 P 70-46	1
小原 琥珀② (函館ベアーズ[函館])	× 15-10 9-15 10-15		○ 15- 7 15-10	M 1-1 G 3-2 P 64-57	2
石山 恵大② (長沼町少年団[南空知])	× 9-15 3-15	× 7-15 10-15		M 0-2 G 0-4 P 29-60	3

男子Cグループ Ｅリーグ	竹村 怜斗②	大内 翔太②	工藤 颯太②	勝 敗	順位
竹村 怜斗② (日高地区少年団[苫小牧])		○ 9-15 15-13 15- 7	× 9-15 15-12 12-15	M 1-1 G 3-3 P 75-77	2
大内 翔太② (水元地区スポーツ少年団[室蘭])	× 15- 9 13-15 7-15		× 7-15 4-15	M 0-2 G 1-4 P 46-69	3
工藤 颯太② (島牧JBC[小樽])	○ 15- 9 12-15 15-12	○ 15- 7 15- 4		M 2-0 G 4-1 P 72-47	1

男子Cグループ Ｆリーグ	千葉 奨馬①	篠原 泉輝②	野村 琉斗②	冨原 龍斗①	勝 敗	順位
千葉 奨馬① (小樽SAWAジュニア[小樽])		○ 15-12 15- 6	○ 15- 6 15- 1	○ 13-15 15-12 15-12	M 3-0 G 6-1 P 103-64	1
篠原 泉輝② (B. C. A. [札幌])	× 12-15 6-15		○ 15- 2 15- 8	× 11-15 9-15	M 1-2 G 2-4 P 68-70	3
野村 琉斗② (樽前小学校[苫小牧])	× 6-15 1-15	× 2-15 8-15		× 3-15 2-15	M 0-3 G 0-6 P 22-90	4
冨原 龍斗① (北斗上磯ジュニア[函館])	× 15-13 12-15 12-15	○ 15-11 15- 9	○ 15- 3 15- 2		M 2-1 G 5-2 P 99-68	2

男子Cグループ 決勝トーナメント

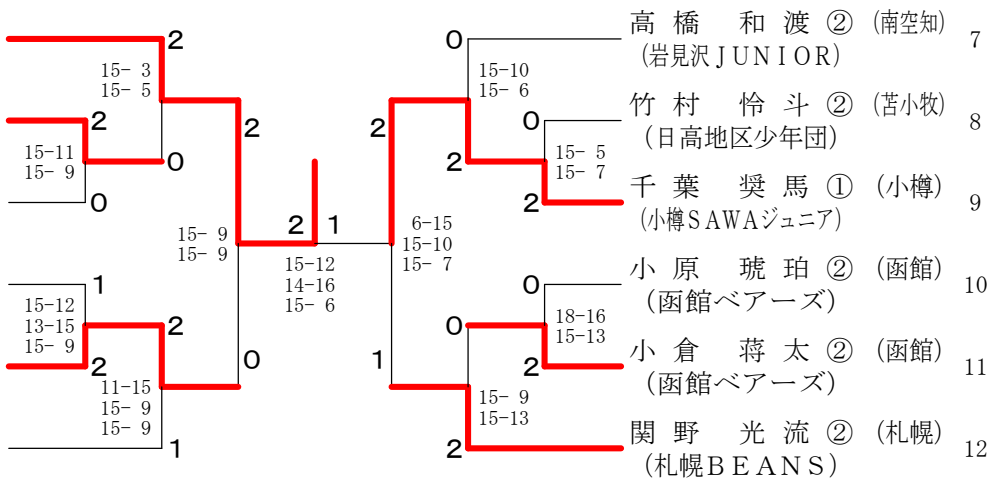

男子Cグループ下位トーナメント

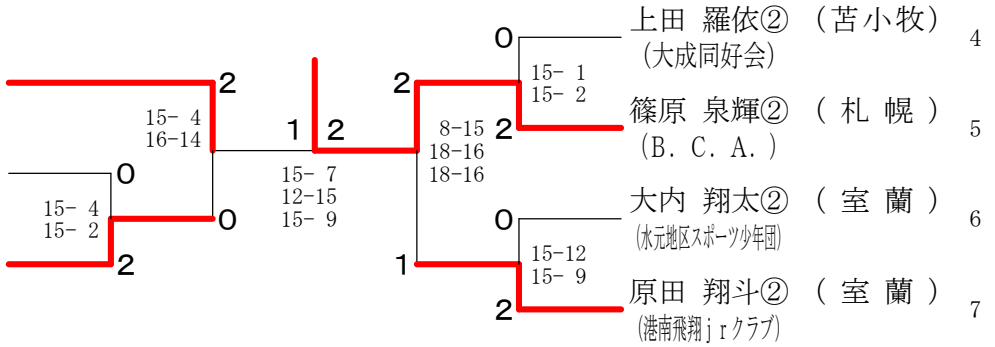

第17回 全国小学生ABCバドミントン大会 南北海道予選会

平成２８年６月２５日－２６日　苫小牧市総合体育館

女子Aグループ Aリーグ	伊藤 歩⑥	大坪 繭花⑥	砂田 杏珠⑥	勝 敗	順位
伊藤 歩⑥ (元町北小学校[札幌])		○ 21- 7 21- 6	○ 21- 8 21- 9	M 2-0 G 4-0 P 84-30	1
大坪 繭花⑥ (富川ジュニア[苫小牧])	× 7-21 6-21		× 17-21 21-19 15-21	M 0-2 G 1-4 P 66-103	3
砂田 杏珠⑥ (南幌少年団[南空知])	× 8-21 9-21	○ 21-17 19-21 21-15		M 1-1 G 2-3 P 78-95	2

女子Aグループ Bリーグ	山家 くるみ⑤	渡邊 優香⑤	相澤 友花⑥	勝 敗	順位
山家 くるみ⑤ (丘珠小学校[札幌])		○ 21- 5 21- 5	○ 21-12 21- 4	M 2-0 G 4-0 P 84-26	1
渡邊 優香⑤ (登別スポーツ少年団[室蘭])	× 5-21 5-21		× 15-21 16-21	M 0-2 G 0-4 P 41-84	3
相澤 友花⑥ (大成同好会[苫小牧])	× 12-21 4-21	○ 21-15 21-16		M 1-1 G 2-2 P 58-73	2

女子Aグループ Cリーグ	宮平 聖菜⑥	今 采夏⑥	長内 咲良⑥	勝 敗	順位
宮平 聖菜⑥ (大同ジュニア[札幌])		○ 21- 9 21- 7	○ 21- 4 21- 6	M 2-0 G 4-0 P 84-26	1
今 采夏⑥ (南幌少年団[南空知])	× 9-21 7-21		× 14-21 12-21	M 0-2 G 0-4 P 42-84	3
長内 咲良⑥ (大成同好会[苫小牧])	× 4-21 6-21	○ 21-14 21-12		M 1-1 G 2-2 P 52-68	2

女子Aグループ Dリーグ	南 茉凜⑥	藤田 悠寧⑥	太田 直花⑥	勝 敗	順位
南 茉凜⑥ (遊羽ジュニア[札幌])		○ 21-10 21- 9	○ 21-13 21-12	M 2-0 G 4-0 P 84-44	1
藤田 悠寧⑥ (島牧ＪＢＣ[小樽])	× 10-21 9-21		× 11-21 11-21	M 0-2 G 0-4 P 41-84	3
太田 直花⑥ (七飯ジュニア[函館])	× 13-21 12-21	○ 21-11 21-11		M 1-1 G 2-2 P 67-64	2

女子Aグループ Eリーグ	坂本 美緒⑥	上平 優⑤	松下 望央⑤	勝 敗	順位
坂本 美緒⑥ (小樽銭函ジュニア[小樽])		○ 21-13 21-17	○ 21- 9 21- 9	M 2-0 G 4-0 P 84-48	1
上平 優⑤ (函館ベアーズ[函館])	× 13-21 17-21		○ 21- 6 21-12	M 1-1 G 2-2 P 72-60	2
松下 望央⑤ (水元地区スポーツ少年団[室蘭])	× 9-21 9-21	× 6-21 12-21		M 0-2 G 0-4 P 36-84	3

女子Aグループ Fリーグ	後藤 李々子⑥	関谷 鮎菜⑥	福田 茜⑤	勝 敗	順位
後藤 李々子⑥ (小樽銭函ジュニア[小樽])		○ 18-21 21-12 21-18	○ 17-21 21-10 21- 9	M 2-0 G 4-2 P 119-91	1
関谷 鮎菜⑥ (手稲宮丘小学校[札幌[札幌])	× 21-18 12-21 18-21		○ 21-19 21- 8	M 1-1 G 3-2 P 93-87	2
福田 茜⑤ (苫小牧ジュニアB. C. [苫小牧])	× 21-17 10-21 9-21	× 19-21 8-21		M 0-2 G 1-4 P 67-101	3

女子Aグループ Gリーグ	赤樫 梨杏⑥	小保内 彩名⑥	堀 寿々花⑥	勝 敗	順位
赤樫 梨杏⑥ (登別スポーツ少年団[室蘭])		× 25-23 19-21 9-21	× 8-21 7-21	M 0-2 G 1-4 P 68-107	3
小保内 彩名⑥ (遊羽ジュニア[札幌])	○ 23-25 21-19 21- 9		× 17-21 18-21	M 1-1 G 2-3 P 100-95	2
堀 寿々花⑥ (大野ジュニア[函館])	○ 21- 8 21- 7	○ 21-17 21-18		M 2-0 G 4-0 P 84-50	1

女子Aグループ Hリーグ	小林 涼嘉⑥	川島 乙葉⑥	高橋 暖乃香⑤	勝 敗	順位
小林 涼嘉⑥ (苫小牧エールJr. B. C. [苫小牧])		○ 18-21 21-17 21-14	× 20-22 12-21	M 1-1 G 2-3 P 92-95	3
川島 乙葉⑥ (大同ジュニア[札幌])	× 21-18 17-21 14-21		○ 21-15 21-16	M 1-1 G 3-2 P 94-91	1
高橋 暖乃香⑤ (小樽銭函ジュニア[小樽])	○ 22-20 21-12	× 15-21 16-21		M 1-1 G 2-2 P 74-74	2

女子Aグループ Iリーグ	西尾 優花⑤	沼田 夢加⑥	磯野 愛衣⑤	勝 敗	順位
西尾 優花⑤ (函館ベアーズ[函館])		○ 16-21 21-11 21- 8	○ 21-10 21- 4	M 2-0 G 4-1 P 100-54	1
沼田 夢加⑥ (志文ＪＢＣ[南空知])	× 21-16 11-21 8-21		○ 21- 8 21-12	M 1-1 G 3-2 P 82-78	2
磯野 愛衣⑤ (大滝パーティーズ★ジュニア[室蘭])	× 10-21 4-21	× 8-21 12-21		M 0-2 G 0-4 P 34-84	3

女子Aグループ Jリーグ	高橋 遥奈⑥	平井 るいな⑤	福島 織雅⑥	藤田 梨菜⑥	勝 敗	順位
高橋 遥奈⑥ (七飯ジュニア[函館])		○ 21- 6 21-17	× 20-22 21-11 22-24	× 17-21 13-21	M 1-2 G 3-4 P 135-122	3
平井 るいな⑤ (岩見沢JUNIOR[南空知])	× 6-21 17-21		× 9-21 17-21	× 8-21 14-21	M 0-3 G 0-6 P 71-126	4
福島 織雅⑥ (小樽銭函ジュニア[小樽])	○ 22-20 11-21 24-22	○ 21- 9 21-17		× 21-15 17-21 19-21	M 2-1 G 5-3 P 156-146	2
藤田 梨菜⑥ (苫小牧ジュニアB. C. [苫小牧])	○ 21-17 21-13	○ 21- 8 21-14	○ 15-21 21-17 21-19		M 3-0 G 6-1 P 141-109	1

女子Aグループ Kリーグ	渡辺 真歩⑥	四方 紗寧⑥	阿部 美咲⑥	住吉 凜⑥	勝 敗	順位
渡辺 真歩⑥ (南幌少年団[南空知])		○ 21- 9 21- 5	○ 21-14 21- 9	○ 21-12 21- 8	M 3-0 G 6-0 P 126-57	1
四方 紗寧⑥ (豊浦ファイターズ[室蘭])	× 9-21 5-21		× 3-21 7-21	× 13-21 11-21	M 0-3 G 0-6 P 48-126	4
阿部 美咲⑥ (島牧ＪＢＣ[小樽])	× 14-21 9-21	○ 21- 3 21- 7		○ 21-13 21-13	M 2-1 G 4-2 P 107-78	2
住吉 凜⑥ (東山クラブ[函館])	× 12-21 8-21	○ 21-13 21-11	× 13-21 13-21		M 1-2 G 2-4 P 88-108	3

女子Aグループ Lリーグ	竹内 紅葉⑤	小向 杏実⑤	濱口 羽彩⑥	加藤 亜衣奈⑥	勝 敗	順位
竹内 紅葉⑤ (SA東・羽倶楽部[札幌])		○ 21- 1 21- 9	○ 21- 4 21- 6	○ 21-11 21-10	M 3-0 G 6-0 P 126-41	1
小向 杏実⑤ (貴気別少年団[苫小牧])	× 1-21 9-21		○ 21-12 21-10	× 18-21 21-12 16-21	M 1-2 G 3-4 P 107-118	3
濱口 羽彩⑥ (高砂小同好会[室蘭])	× 4-21 6-21	× 12-21 10-21		× 6-21 9-21	M 0-3 G 0-6 P 47-126	4
加藤 亜衣奈⑥ (志文ＪＢＣ[南空知])	× 11-21 10-21	○ 21-18 12-21 21-16	○ 21- 6 21- 9		M 2-1 G 4-3 P 117-112	2

第17回 全国小学生ABCバドミントン大会 南北海道予選会

平成２８年６月２５日－２６日　苫小牧市総合体育館

女子Aグループ 決勝トーナメント

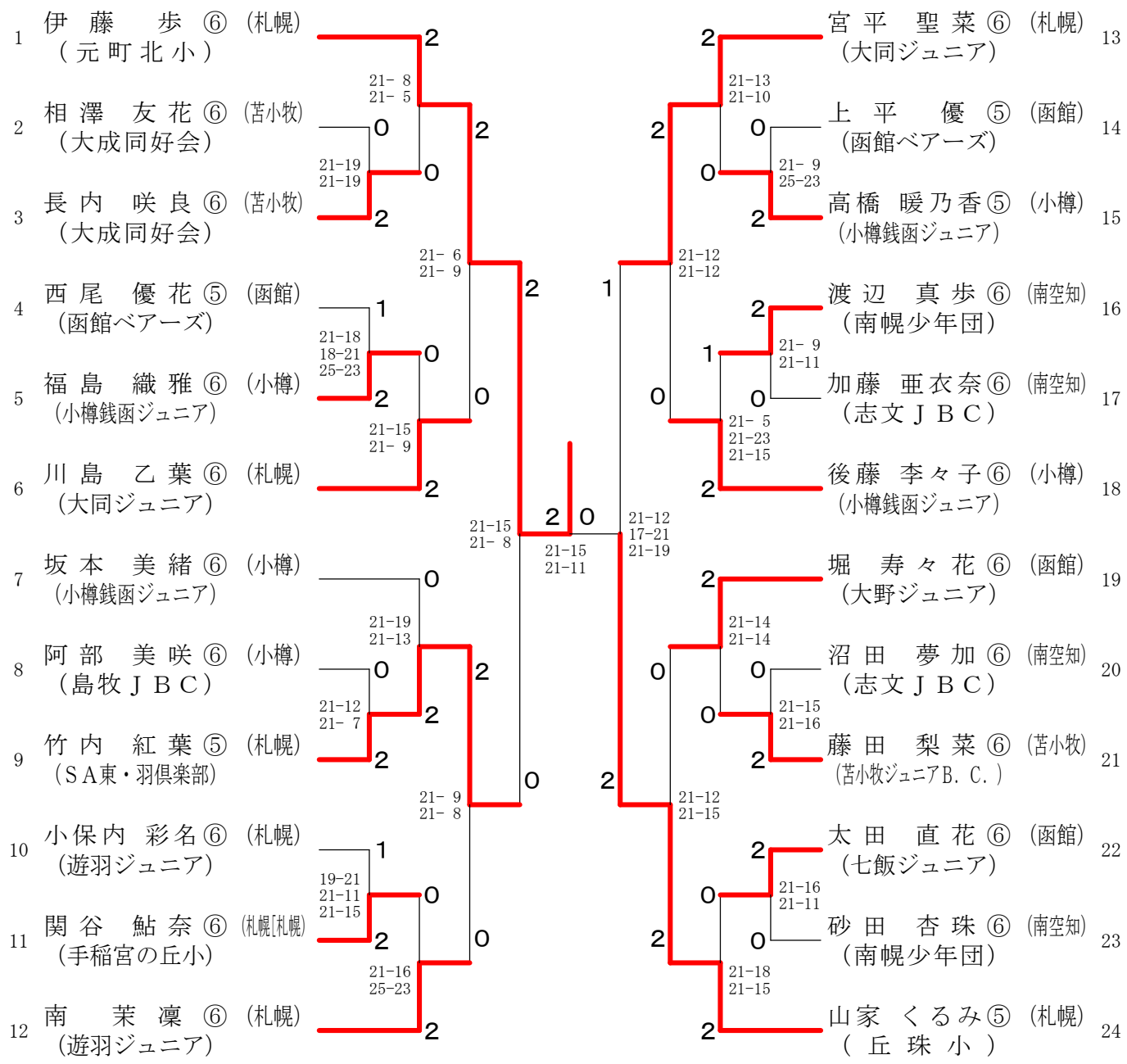

女子Aグループ下位トーナメント

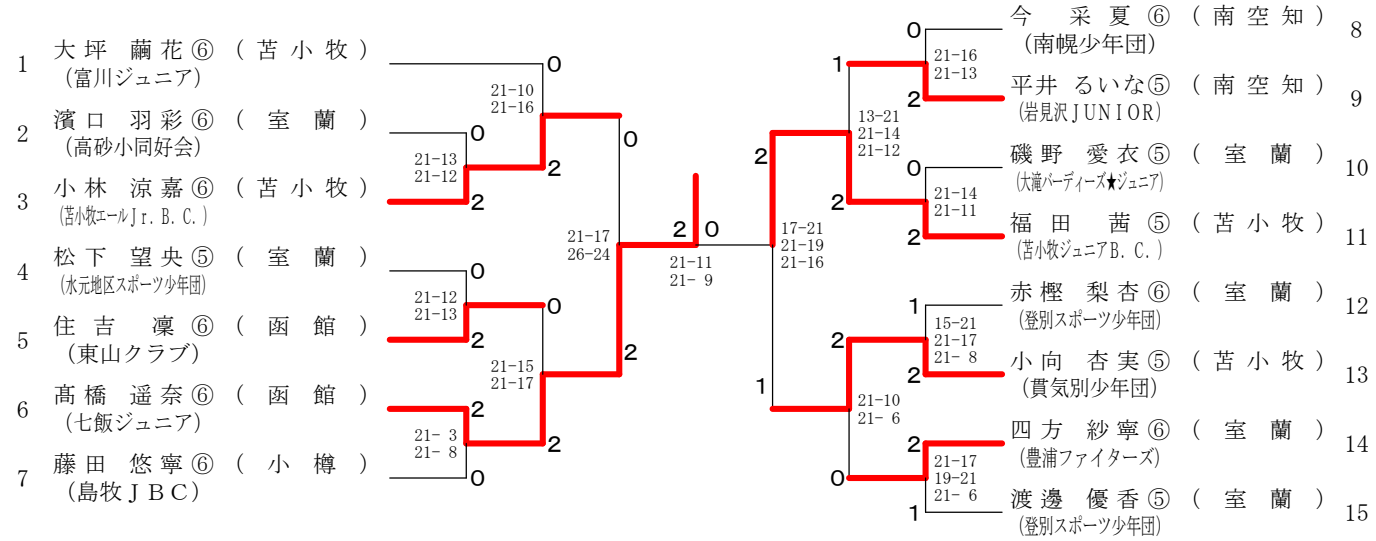

第17回 全国小学生ABCバドミントン大会 南北海道予選会

平成２８年６月２５日－２６日　苫小牧市総合体育館

女子Bグループ Aリーグ	大野 花恋③	関野 妃奈③	石山 柚季③	勝 敗	順位
大野 花恋③ (水元地区スポーツ少年団[室蘭])		○ 21-12 21-12	○ 21-12 21-15	M 2-0 G 4-0 P 84-51	1
関野 妃奈③ (札幌BEANS[札幌])	× 12-21 12-21		○ 21-10 21- 8	M 1-1 G 2-2 P 66-60	2
石山 柚季③ (苫小牧ジュニアB. C. [苫小牧])	× 12-21 15-21	× 10-21 8-21		M 0-2 G 0-4 P 45-84	3

女子Bグループ Bリーグ	吉田 日和③	扇 凪子③	森川 亜麻音③	勝 敗	順位
吉田 日和③ (札幌北ジュニア少年団[札幌])		○ 21- 7 21- 5	× 24-26 18-21	M 1-1 G 2-2 P 84-59	2
扇 凪子③ (豊浦ファイターズ[室蘭])	× 7-21 5-21		× 7-21 11-21	M 0-2 G 0-4 P 30-84	3
森川 亜麻音③ (函館ベアーズ[函館])	○ 26-24 21-18	○ 21- 7 21-11		M 2-0 G 4-0 P 89-60	1

女子Bグループ Cリーグ	水戸 ひより④	五十嵐 雫③	高橋 優和④	勝 敗	順位
水戸 ひより④ (日高地区少年団[苫小牧])		○ 21-15 21- 8	○ 21-14 22-20	M 2-0 G 4-0 P 85-57	1
五十嵐 雫③ (小樽SAWAジュニア[小樽])	× 15-21 8-21		× 16-21 6-21	M 0-2 G 0-4 P 45-84	3
高橋 優和④ (岩見沢JUNIOR[南空知])	× 14-21 20-22	○ 21-16 21- 6		M 1-1 G 2-2 P 76-65	2

女子Bグループ Dリーグ	篠沢 優衣舞④	山田 都和④	松尾 梨沙④	勝 敗	順位
篠沢 優衣舞④ (北斗上磯ジュニア[函館])		○ 21- 3 21- 7	○ 21- 6 21- 7	M 2-0 G 4-0 P 84-23	1
山田 都和④ (岩見沢JUNIOR[南空知])	× 3-21 7-21		× 15-21 14-21	M 0-2 G 0-4 P 39-84	3
松尾 梨沙④ (苫小牧ジュニアB. C. [苫小牧])	× 6-21 7-21	○ 21-15 21-14		M 1-1 G 2-2 P 55-71	2

女子Bグループ Eリーグ	土田 琴嶺④	平井 咲香④	藤井 海沙③	勝 敗	順位
土田 琴嶺④ (小樽銭函ジュニア[小樽])		○ 17-21 21-11 21- 9	○ 21- 3 21-11	M 2-0 G 4-1 P 101-55	1
平井 咲香④ (森少年団[函館])	× 21-17 11-21 9-21		○ 21- 7 21- 7	M 1-1 G 3-2 P 83-73	2
藤井 海沙③ (豊浦ファイターズ[室蘭])	× 3-21 11-21	× 7-21 7-21		M 0-2 G 0-4 P 28-84	3

女子Bグループ Fリーグ	中川 千咲音④	国松 瑠々菜④	小池 瑠梨花④	勝 敗	順位
中川 千咲音④ (登別スポーツ少年団[室蘭])		○ 21- 7 21- 7	○ 21-13 21- 4	M 2-0 G 4-0 P 84-31	1
国松 瑠々菜④ (聚富ジュニア[札幌])	× 7-21 7-21		× 3-21 14-21	M 0-2 G 0-4 P 31-84	3
小池 瑠梨花④ (森少年団[函館])	× 13-21 4-21	○ 21- 3 21-14		M 1-1 G 2-2 P 59-59	2

女子Bグループ Gリーグ	池田 蓮④	澤田 彩夏③	上中 咲姫④	勝 敗	順位
池田 蓮④ (東ジュニアクラブ[南空知])		○ 21-12 21-15	○ 16-21 21-19 21-11	M 2-0 G 4-1 P 100-78	1
澤田 彩夏③ (港南飛翔jrクラブ[室蘭])	× 12-21 15-21		× 15-21 16-21	M 0-2 G 0-4 P 58-84	3
上中 咲姫④ (小樽銭函ジュニア[小樽])	× 21-16 19-21 11-21	○ 21-15 21-16		M 1-1 G 3-2 P 93-89	2

女子Bグループ Hリーグ	川島 みなみ④	原 風花④	古谷 小梅④	勝 敗	順位
川島 みなみ④ (大同ジュニア[札幌])		○ 21- 9 21-17	○ 21-14 19-21 21-15	M 2-0 G 4-1 P 103-76	1
原 風花④ (Trinity[小樽])	× 9-21 17-21		× 7-21 2-21	M 0-2 G 0-4 P 35-84	3
古谷 小梅④ (鵡羽球少年団[函館])	× 14-21 21-19 15-21	○ 21- 7 21- 2		M 1-1 G 3-2 P 92-70	2

女子Bグループ Iリーグ	小野 優那④	森崎 由菜④	船木 優花④	勝 敗	順位
小野 優那④ (苫小牧エールジュニア[苫小牧])		○ 21-11 21-13	○ 21-16 21-11	M 2-0 G 4-0 P 84-51	1
森崎 由菜④ (朝里JBC[小樽])	× 11-21 13-21		× 7-21 9-21	M 0-2 G 0-4 P 40-84	3
船木 優花④ (岩見沢JUNIOR[南空知])	× 16-21 11-21	○ 21- 7 21- 9		M 1-1 G 2-2 P 69-58	2

女子Bグループ Jリーグ	狩野 和奏④	岸本 真己④	奥野 結衣花④	勝 敗	順位
狩野 和奏④ (北斗上磯ジュニア[函館])		○ 21- 9 21- 4	○ 21-13 21- 8	M 2-0 G 4-0 P 84-34	1
岸本 真己④ (東ジュニアクラブ[南空知])	× 9-21 4-21		× 15-21 15-21	M 0-2 G 0-4 P 43-84	3
奥野 結衣花④ (静内ジュニア[苫小牧])	× 13-21 8-21	○ 21-15 21-15		M 1-1 G 2-2 P 63-72	2

女子Bグループ Kリーグ	早川 明李④	図司 若菜④	齋 優涙④	勝 敗	順位
早川 明李④ (高野JBC[小樽])		○ 21-11 21-15	× 11-21 9-21	M 1-1 G 2-2 P 62-68	2
図司 若菜④ (大成同好会[苫小牧])	× 11-21 15-21		× 8-21 8-21	M 0-2 G 0-4 P 42-84	3
齋 優涙④ (B. C. A. [札幌])	○ 21-11 21- 9	○ 21- 8 21- 8		M 2-0 G 4-0 P 84-36	1

女子Bグループ Lリーグ	横田 塔子④	坂東 希咲④	濱崎 沙奈④	小河 心乃④	勝 敗	順位
横田 塔子④ (東ジュニアクラブ[南空知])		○ 21- 9 21-23 21- 2	○ 21- 9 21- 7	× 21-17 19-21 12-21	M 2-1 G 5-3 P 157-109	2
坂東 希咲④ (伊達市スポーツ少年団[室蘭])	× 9-21 23-21 2-21		○ 21-13 27-25	× 2-21 6-21	M 1-2 G 3-4 P 90-143	3
濱崎 沙奈④ (中央BC[札幌])	× 9-21 7-21	× 13-21 25-27		× 12-21 3-21	M 0-3 G 0-6 P 69-132	4
小河 心乃④ (静内ジュニア[苫小牧])	○ 17-21 21-19 21-12	○ 21- 2 21- 6	○ 21-12 21- 3		M 3-0 G 6-1 P 143-75	1

第17回 全国小学生ABCバドミントン大会 南北海道予選会

平成２８年６月２５日－２６日　苫小牧市総合体育館

女子Bグループ 決勝トーナメント

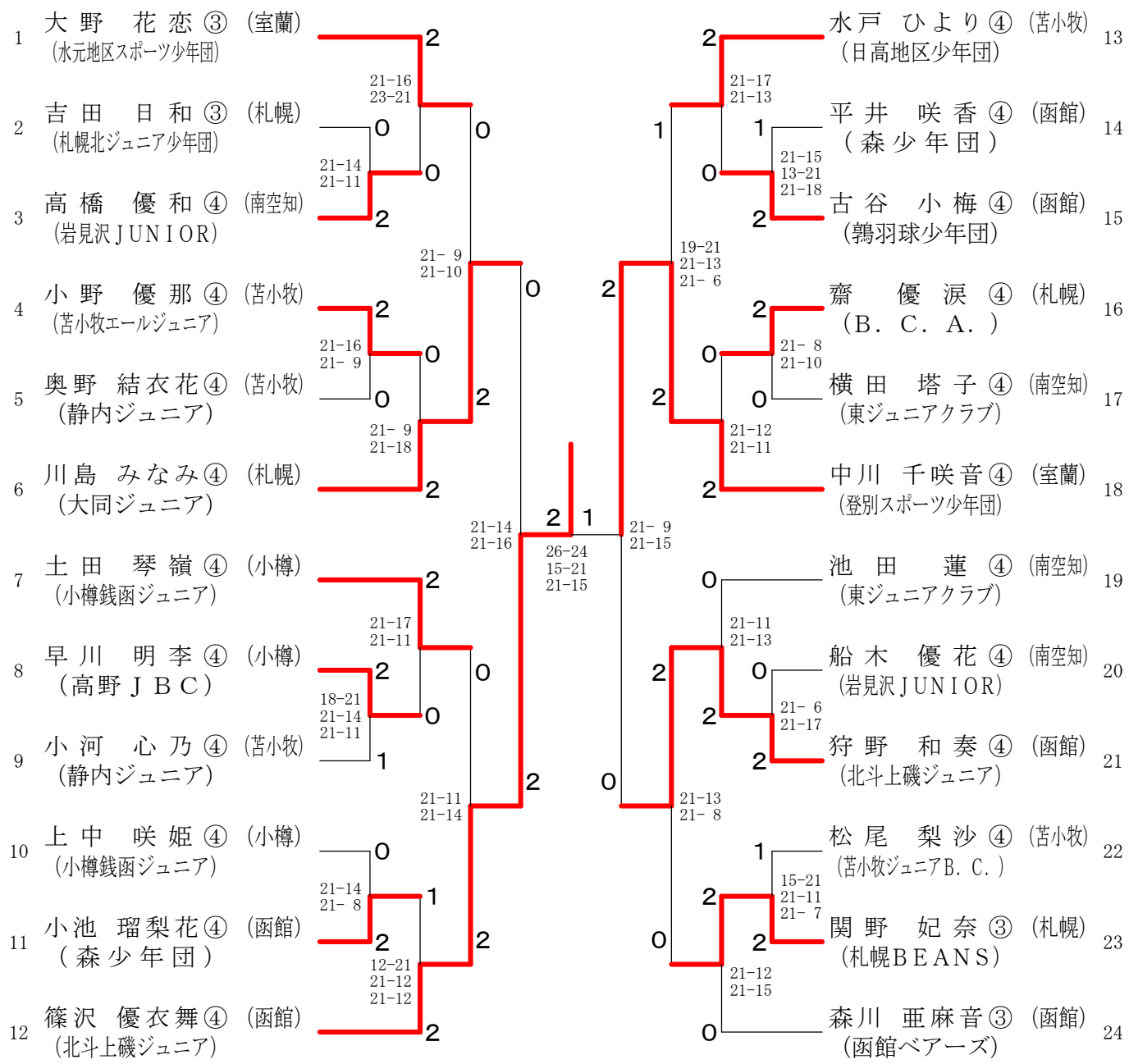

女子Bグループ下位トーナメント

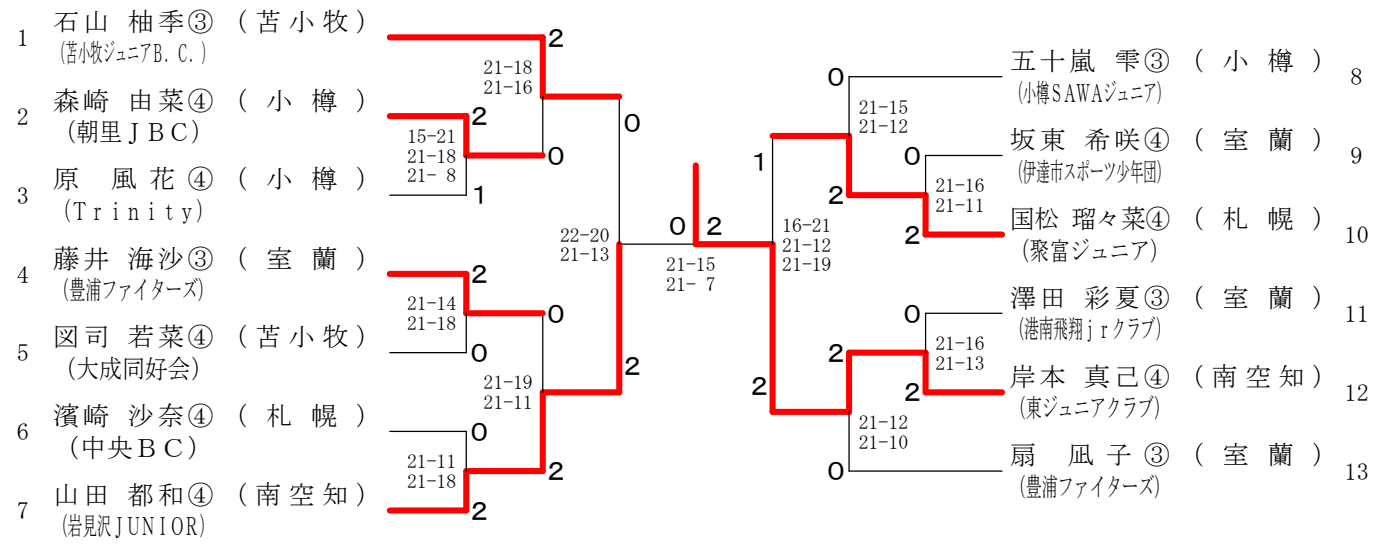

第17回 全国小学生ABCバドミントン大会 南北海道予選会

平成２８年６月２５日－２６日　苫小牧市総合体育館

女子Cグループ Ａリーグ	轟木 優②	藤原 歩希②	佐藤 あゆ菜②	勝 敗	順位
轟木 優② (港南飛翔ｊｒクラブ[室蘭])		× 8-15 15-10 12-15	○ 15- 8 15- 6	M 1-1 G 3-2 P 65-54	2
藤原 歩希② (三石少年団[苫小牧])	○ 15- 8 10-15 15-12		○ 15-13 15-10	M 2-0 G 4-1 P 70-58	1
佐藤 あゆ菜② (山の手ジュニアBC[函館])	× 8-15 6-15	× 13-15 10-15		M 0-2 G 0-4 P 37-60	3

女子Cグループ Ｂリーグ	木村 朱里②	上田 佳奈里②	若狭 友梨亜②	勝 敗	順位
木村 朱里② (北斗上磯ジュニア[函館])		○ 15-10 15- 7	○ 15- 3 15- 2	M 2-0 G 4-0 P 60-22	1
上田 佳奈里② (遊羽ジュニア[札幌])	× 10-15 7-15		○ 15- 6 15- 7	M 1-1 G 2-2 P 47-43	2
若狭 友梨亜② (水元地区スポーツ少年団[室蘭])	× 3-15 2-15	× 6-15 7-15		M 0-2 G 0-4 P 18-60	3

女子Cグループ Ｃリーグ	宮平 琉花②	角田 妃奈②	高田 真那②	勝 敗	順位
宮平 琉花② (大同ジュニア[札幌])		○ 15- 4 15- 2	○ 15- 7 15- 2	M 2-0 G 4-0 P 60-15	1
角田 妃奈② (高野ＪＢＣ[小樽])	× 4-15 2-15		× 9-15 9-15	M 0-2 G 0-4 P 24-60	3
高田 真那② (静内ジュニア[苫小牧])	× 7-15 2-15	○ 15- 9 15- 9		M 1-1 G 2-2 P 39-48	2

女子Cグループ Ｄリーグ	斎 ひな②	相田 愛美②	松田 弓珠②	木村 ほのか②	勝 敗	順位
斎 ひな② (Ｂ．Ｃ．Ａ．[札幌])		○ 15-10 15- 6	○ 15- 4 15- 1	○ 15- 2 15- 7	M 3-0 G 6-0 P 90-30	1
相田 愛美② (平取本町スポーツ少年団[苫小牧])	× 10-15 6-15		○ 15- 7 15- 3	× 12-15 20-18 10-15	M 1-2 G 3-4 P 88-88	3
松田 弓珠② (伊達市スポーツ少年団[室蘭])	× 4-15 1-15	× 7-15 3-15		× 8-15 6-15	M 0-3 G 0-6 P 29-90	4
木村 ほのか② (高野ＪＢＣ[小樽])	× 2-15 7-15	○ 15-12 18-20 15-10	○ 15- 8 15- 6		M 2-1 G 4-3 P 87-86	2

女子Cグループ Ｅリーグ	溝尾 花奈②	川島 ゆい②	後藤 倫①	篠沢 美瑚都②	勝 敗	順位
溝尾 花奈② (日高地区少年団[苫小牧])		○ 15- 7 15- 6	○ 15- 8 15-11	○ 15-10 15-10	M 3-0 G 6-0 P 90-52	1
川島 ゆい② (大同ジュニア[札幌])	× 7-15 6-15		○ 15-11 15- 6	○ 15- 6 15- 6	M 2-1 G 4-2 P 73-59	2
後藤 倫① (小樽銭函ジュニア[小樽])	× 8-15 11-15	× 11-15 6-15		× 15-12 6-15 11-15	M 0-3 G 1-6 P 68-102	4
篠沢 美瑚都② (北斗上磯ジュニア[函館])	× 10-15 10-15	× 6-15 6-15	○ 12-15 15- 6 15-11		M 1-2 G 2-5 P 74-92	3

女子Cグループ Ｆリーグ	山田 瑠菜②	藤原 美穂②	川上 小陽南②	石山 夏妃②	勝 敗	順位
山田 瑠菜② (小樽ＳＡＷＡジュニア[小樽])		○ 15- 4 15- 6	○ 15- 5 15- 6	○ 15- 6 15-10	M 3-0 G 6-0 P 90-37	1
藤原 美穂② (東山クラブ[函館])	× 4-15 6-15		○ 13-15 15-10 15- 8	× 10-15 7-15	M 1-2 G 2-5 P 70-93	3
川上 小陽南② (港南飛翔ｊｒクラブ[室蘭])	× 5-15 6-15	× 15-13 10-15 8-15		× 8-15 4-15	M 0-3 G 1-6 P 56-103	4
石山 夏妃② (苫小牧ジュニアB．C．[苫小牧])	× 6-15 10-15	○ 15-10 15- 7	○ 15- 8 15- 4		M 2-1 G 4-2 P 76-59	2

女子Cグループ 決勝トーナメント

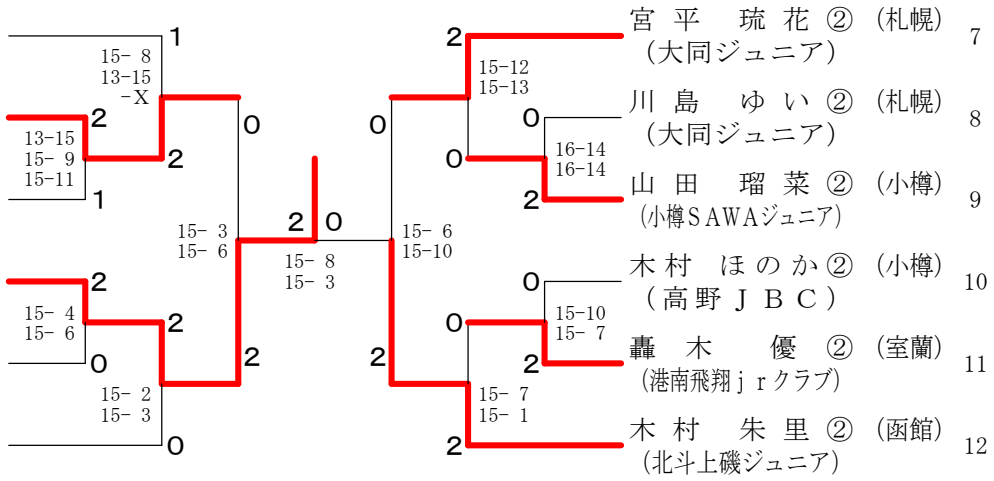
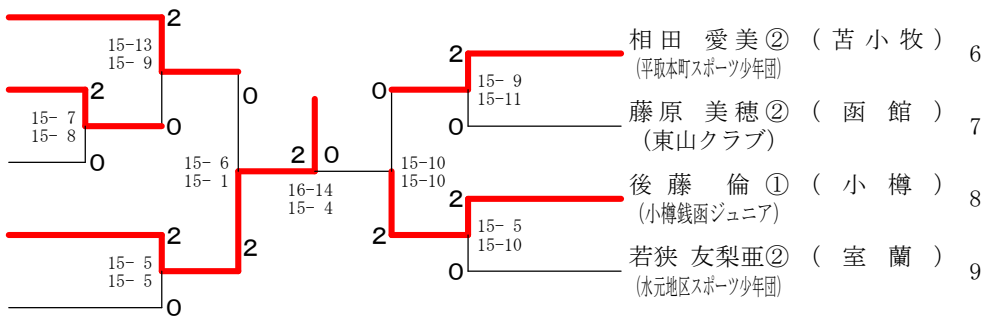
女子Cグループ下位トーナメント