なの花薬局カップ　第40回北海道小学生バドミントン大会

令和3年10月16日　岩見沢スポーツセンター

5年生以下男子シングルス（５ＢＳ）

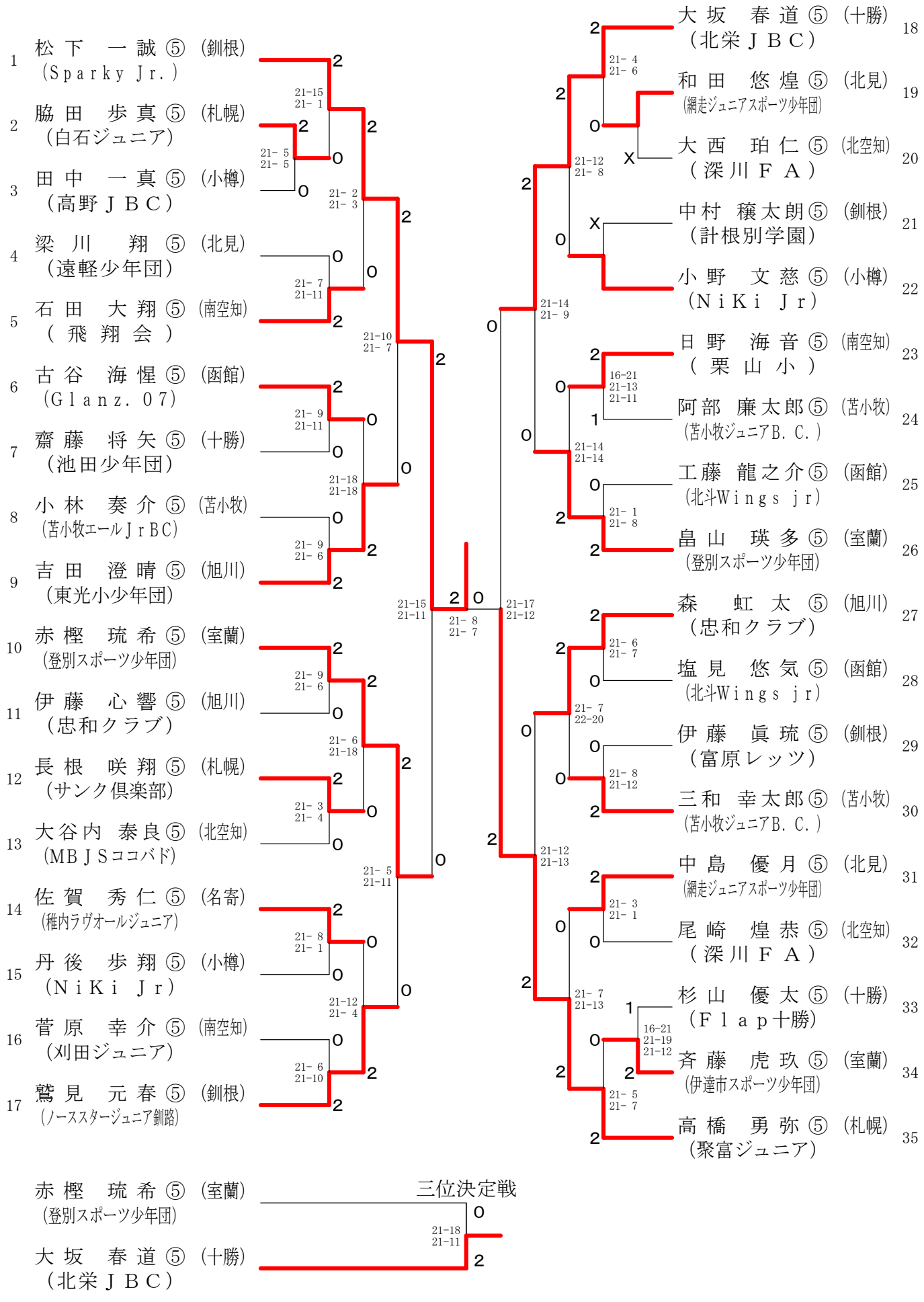

なの花薬局カップ　第40回北海道小学生バドミントン大会

令和3年10月16日　岩見沢スポーツセンター

6年生以下男子ダブルス（６ＢＤ）

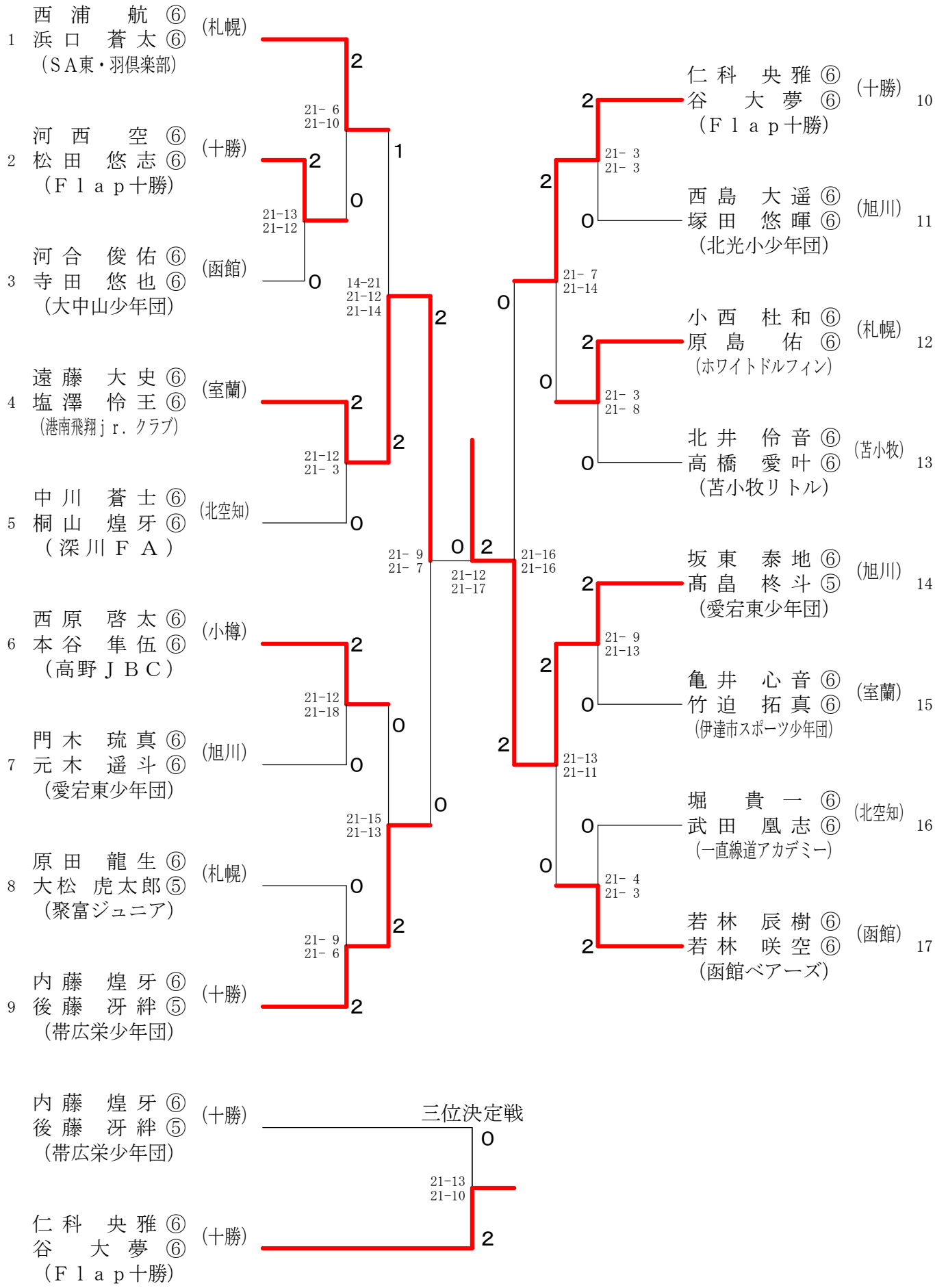

なの花薬局カップ　第40回北海道小学生バドミントン大会

令和3年10月17日　岩見沢スポーツセンター

4年生以下女子シングルス（４ＧＳ）

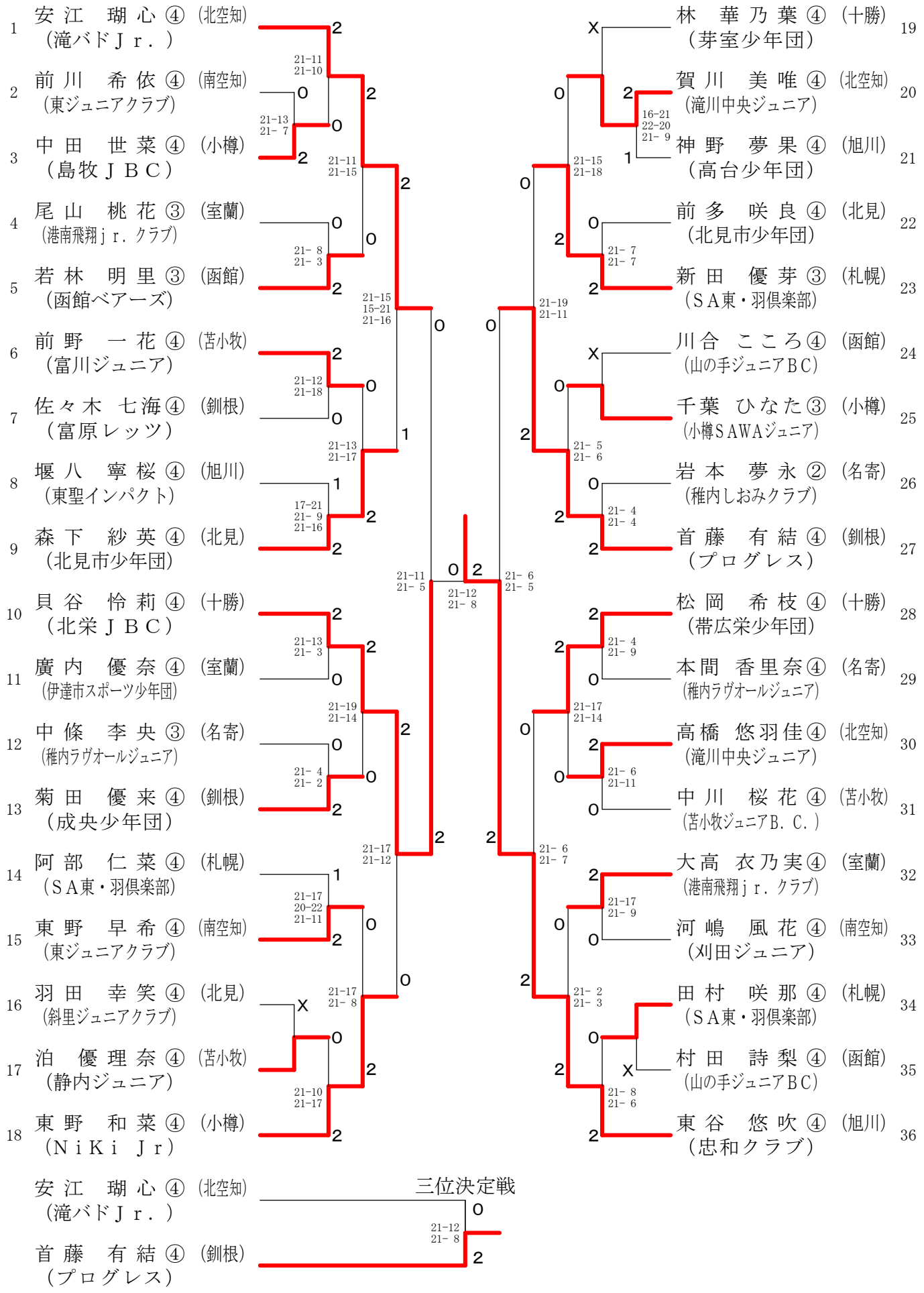

なの花薬局カップ　第40回北海道小学生バドミントン大会

令和3年10月16日　岩見沢スポーツセンター

5年生以下女子シングルス（５ＧＳ）

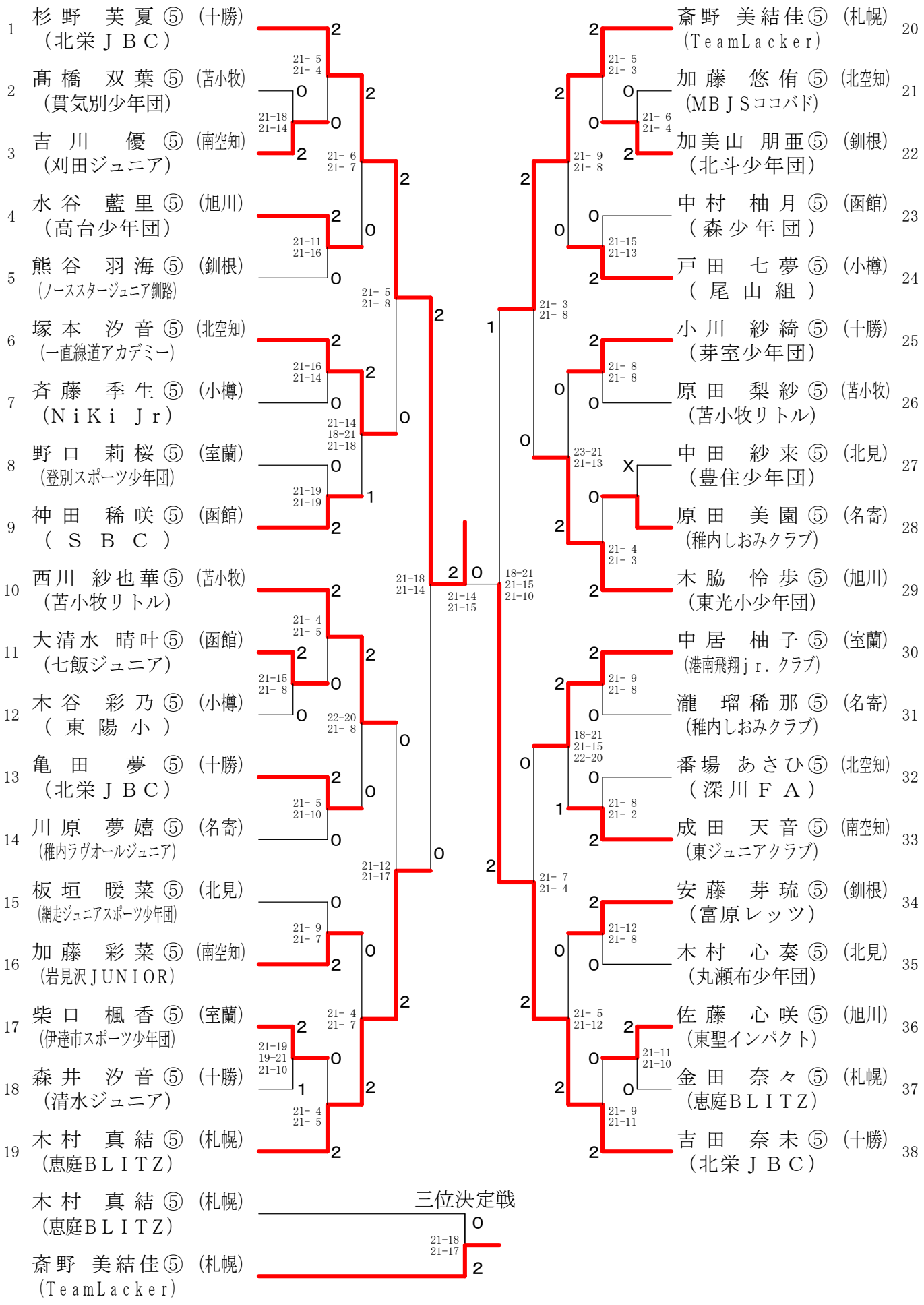

なの花薬局カップ　第40回北海道小学生バドミントン大会

令和3年10月17日　岩見沢スポーツセンター

4年生以下女子ダブルス（４ＧＤ）

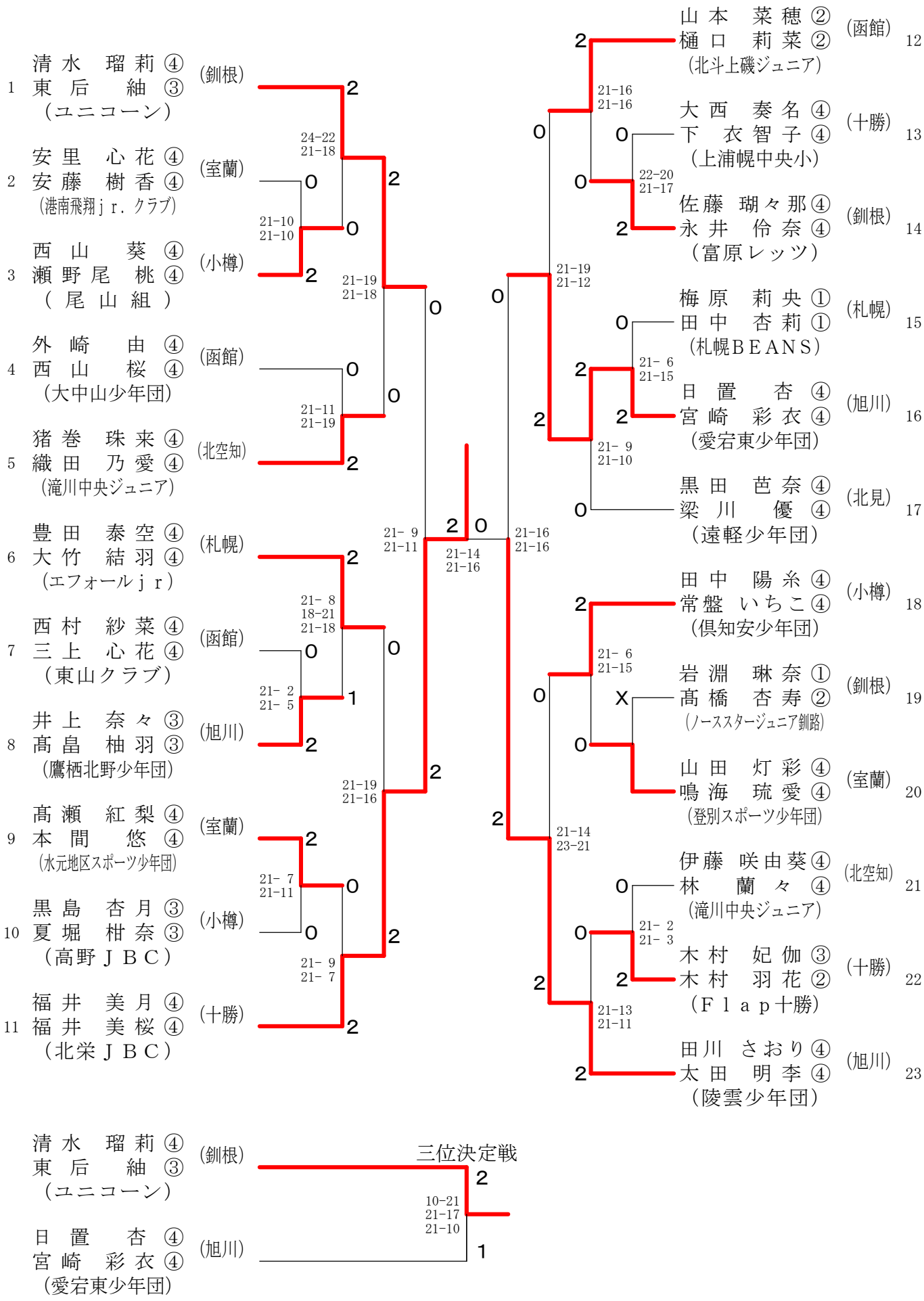

なの花薬局カップ　第40回北海道小学生バドミントン大会

令和3年10月17日　岩見沢スポーツセンター
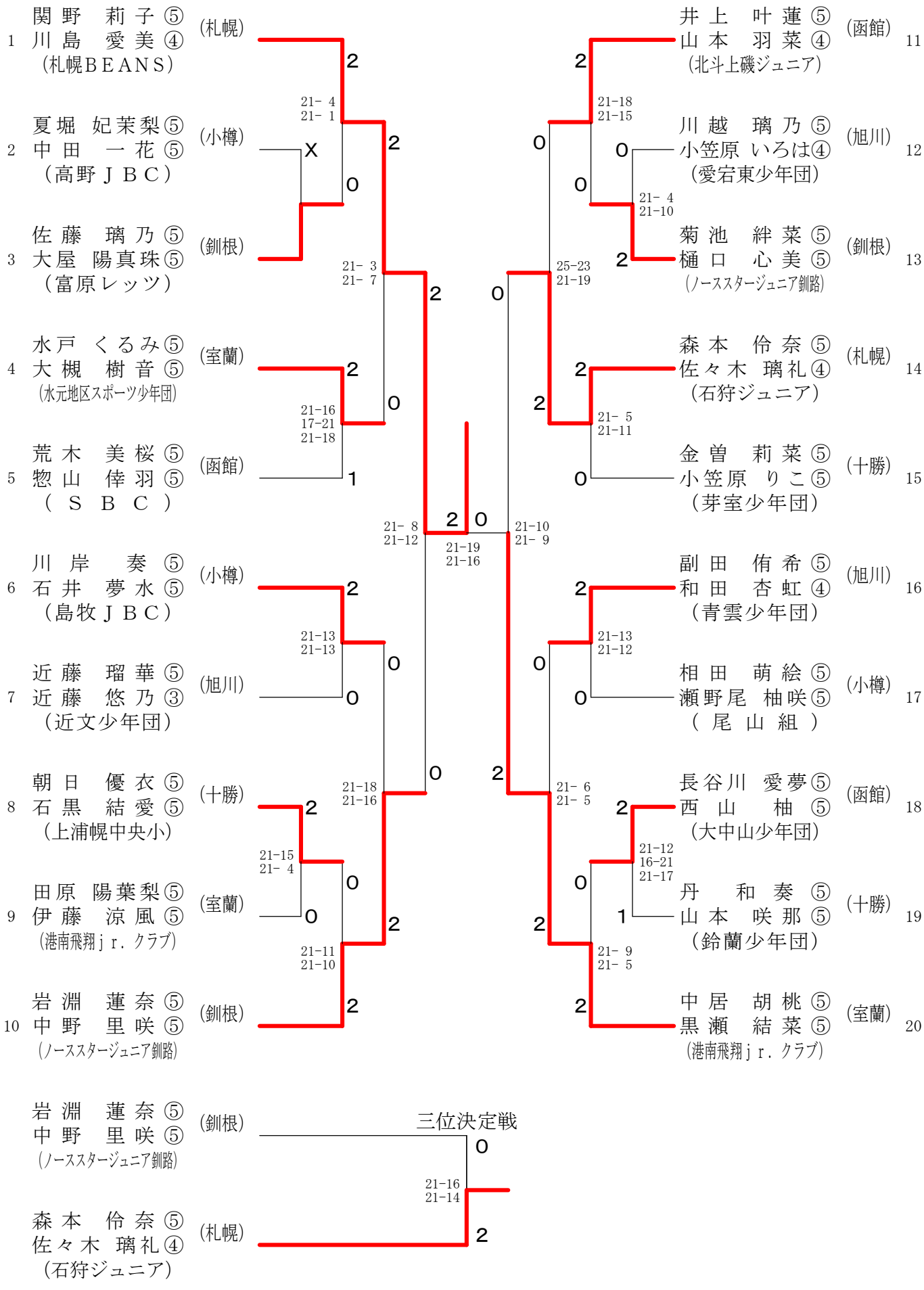
5年生以下女子ダブルス（５ＧＤ）