第23回 全国小学生ABCバドミントン大会 南北海道予選会

令和４年６月２５日－２６日　岩見沢市総合体育館

男子Aグループ Ａリーグ	髙橋 勇弥⑥	小林 奏介⑥	小笠原 魁士⑤	勝	敗	順位
髙橋 勇弥⑥ (聚富ジュニア[札幌])		○ 21- 9 21-13	○ 21- 0 21- 9	M 2-0 G 4-0 P 84-31		1
小林 奏介⑥ (苫小牧エールジュニアB.C.[苫小牧])	× 9-21 13-21		○ 25-27 21-17 21-17	M 1-1 G 2-3 P 89-103		2
小笠原 魁士⑤ (伊達市スポーツ少年団[室蘭])	× 0-21 9-21	× 27-25 17-21 17-21		M 0-2 G 1-4 P 70-109		3

男子Aグループ Ｂリーグ	赤樫 琉希⑥	近江 来生⑤	三和 幸太郎⑥	勝	敗	順位
赤樫 琉希⑥ (登別スポーツ少年団[室蘭])		○ 21- 9 21- 5	○ 21-10 21- 0	M 2-0 G 4-0 P 84-24		1
近江 来生⑤ (島牧ＪＢＣ[小樽])	× 9-21 5-21		× 19-21 16-21	M 0-2 G 0-4 P 49-84		3
三和 幸太郎⑥ (苫小牧ジュニアB.C.[苫小牧])	× 10-21 0-21	○ 21-19 21-16		M 1-1 G 2-2 P 52-77		2

男子Aグループ Ｃリーグ	高森 蒼羽⑤	塩見 悠気⑥	菅原 幸介⑥	勝	敗	順位
高森 蒼羽⑤ (聚富ジュニア[札幌])		○ 21-11 21- 6	○ 21-13 21-14	M 2-0 G 4-0 P 84-44		1
塩見 悠気⑥ (北斗wings.jr[函館])	× 11-21 6-21		× 18-21 22-20 14-21	M 0-2 G 1-4 P 71-104		3
菅原 幸介⑥ (刈田ジュニア[南空知])	× 13-21 14-21	○ 21-18 20-22 21-14		M 1-1 G 2-3 P 89-96		2

男子Aグループ Ｄリーグ	五十嵐 武⑤	石田 大翔⑥	長根 咲翔⑥	勝	敗	順位
五十嵐 武⑤ (SAWAジュニア[小樽])		○ 21-16 21-13	× 8-21 8-21	M 1-1 G 2-2 P 58-71		2
石田 大翔⑥ (飛翔会[南空知])	× 16-21 13-21		× 8-21 5-21	M 0-2 G 0-4 P 42-84		3
長根 咲翔⑥ (サンク倶楽部[札幌])	○ 21- 8 21- 8	○ 21- 8 21- 5		M 2-0 G 4-0 P 84-29		1

男子Aグループ Ｅリーグ	安田 煌正⑤	鈴木 健⑤	畠山 瑛多⑥	勝	敗	順位
安田 煌正⑤ (苫小牧エールジュニアB.C.[苫小牧])		○ 21- 8 21-16	○ -X	M 2-0 G 4-0 P 84-24		1
鈴木 健⑤ (森少年団[函館])	× 8-21 16-21		○ -X	M 1-1 G 2-2 P 66-42		2
畠山 瑛多⑥ (登別スポーツ少年団[室蘭])	× X-	× X-		M 0-2 G 0-4 P 0-84		3

男子Aグループ Ｆリーグ	小倉 久宗⑤	斉藤 虎玖⑥	阿部 廉太郎⑥	勝	敗	順位
小倉 久宗⑤ (島牧ＪＢＣ[小樽])		○ 20-22 21-14 21-16	× 21-16 12-21 23-25	M 1-1 G 3-3 P 118-114		1
斉藤 虎玖⑥ (伊達市スポーツ少年団[室蘭])	× 22-20 14-21 16-21		○ 18-21 21-15 22-20	M 1-1 G 3-3 P 113-118		3
阿部 廉太郎⑥ (苫小牧ジュニアB.C.[苫小牧])	○ 16-21 21-12 25-23	× 21-18 15-21 20-22		M 1-1 G 3-3 P 118-117		2

男子Aグループ Ｇリーグ	田名田 瑛太⑥	日野 海音⑥	古谷 海惺⑥	勝	敗	順位
田名田 瑛太⑥ (聚富ジュニア[札幌])		○ 21-15 21-14	○ 21-18 18-21 21-14	M 2-0 G 4-1 P 102-82		1
日野 海音⑥ (栗山小学校[南空知])	× 15-21 14-21		× 12-21 17-21	M 0-2 G 0-4 P 58-84		3
古谷 海惺⑥ (アヴレイズ[函館])	× 18-21 21-18 14-21	○ 21-12 21-17		M 1-1 G 3-2 P 95-89		2

男子Aグループ Ｈリーグ	冨原 魁斗⑤	尾山 莉逸⑤	宮脇 優和⑤	勝	敗	順位
冨原 魁斗⑤ (アヴレイズ[函館])		○ 21-11 21-12	○ 21-14 20-22 21-13	M 2-0 G 4-1 P 104-72		1
尾山 莉逸⑤ (尾山組[小樽])	× 11-21 12-21		× 21-19 13-21 17-21	M 0-2 G 1-4 P 74-103		3
宮脇 優和⑤ (東ジュニアクラブ[南空知])	× 14-21 22-20 13-21	○ 19-21 21-13 21-17		M 1-1 G 3-3 P 110-113		2

男子Aグループ（ＢＡ）　決勝トーナメント

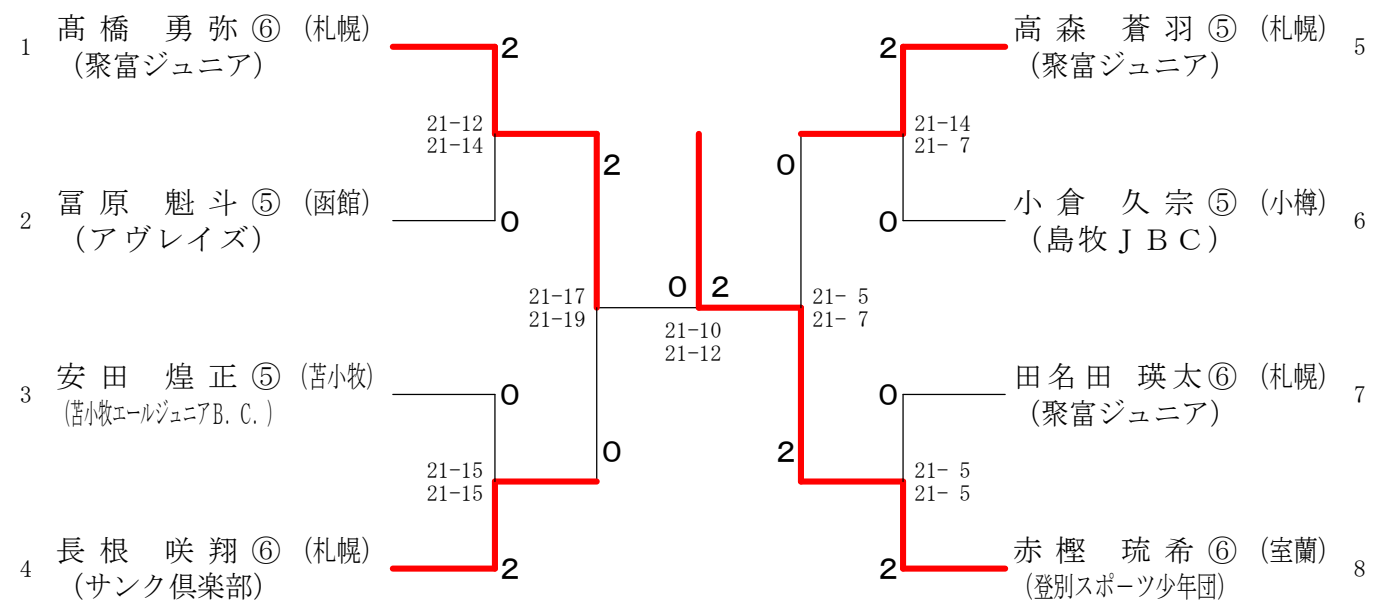

第23回 全国小学生ABCバドミントン大会 南北海道予選会

令和４年６月２５日－２６日　岩見沢市総合体育館

男子Bグループ Ａ リーグ	井上 稜介③	中田 仁崇③	湯浅 真弦④	瀧谷 快④	勝　敗	順位
井上 稜介③ (北斗上磯ジュニア[函館])		○ 21-14 19-21 21-15	○ 21-18 21-12	○ 21- 4 21-12	M 3-0 G 6-1 P 145-96	1
中田 仁崇③ (島牧ＪＢＣ[小樽])	× 14-21 21-19 15-21		× 10-21 17-21	○ 21-12 21-17	M 1-2 G 3-4 P 119-132	3
湯浅 真弦④ (登別スポーツ少年団[室蘭])	× 18-21 12-21	○ 21-10 21-17		○ 21-13 21-12	M 2-1 G 4-2 P 114-94	2
瀧谷 快④ (苫小牧エールジュニアB.C.[苫小牧])	× 4-21 12-21	× 12-21 17-21	× 13-21 12-21		M 0-3 G 0-6 P 70-126	4

男子Bグループ Ｂ リーグ	斎野 珀久都③	梅田 楓④	荻本 崚士④	勝　敗	順位
斎野 珀久都③ (Team Lacker[札幌])		× 21-15 17-21 19-21	× 16-21 16-21	M 0-2 G 1-4 P 89-99	3
梅田 楓④ (北斗wings.jr[函館])	○ 15-21 21-17 21-19		× 19-21 16-21	M 1-1 G 2-3 P 92-99	2
荻本 崚士④ (貫気別少年団[苫小牧])	○ 21-16 21-16	○ 21-19 21-16		M 2-0 G 4-0 P 84-67	1

男子Bグループ Ｃ リーグ	今井 大翔④	中川 蓮哉④	長谷部 功宜④	勝　敗	順位
今井 大翔④ (壮瞥ジュニア[室蘭])		○ 21- 4 21- 1	× 15-21 16-21	M 1-1 G 2-2 P 73-47	2
中川 蓮哉④ (東ジュニアクラブ[南空知])	× 4-21 1-21		× 4-21 2-21	M 0-2 G 0-4 P 11-84	3
長谷部 功宜④ (ブリリアンツ[札幌])	○ 21-15 21-16	○ 21- 4 21- 2		M 2-0 G 4-0 P 84-37	1

男子Bグループ Ｄ リーグ	三上 李晟④	惣山 陽希④	住出 潤汰④	勝　敗	順位
三上 李晟④ (KUDO KAI[札幌])		○ 21-10 21-15	○ 21- 7 21-11	M 2-0 G 4-0 P 84-43	1
惣山 陽希④ (森少年団[函館])	× 10-21 15-21		○ 21-10 21-11	M 1-1 G 2-2 P 67-63	2
住出 潤汰④ (Niki Jr[小樽])	× 7-21 11-21	× 10-21 11-21		M 0-2 G 0-4 P 39-84	3

男子Bグループ Ｅ リーグ	工藤 敢太④	山田 蒼也③	大蔵 璃生④	前川 笑杜③	勝　敗	順位
工藤 敢太④ (静内ジュニア[苫小牧])		○ 21-13 21-16	○ -x	○ 21- 8 21-14	M 3-0 G 6-0 P 126-51	1
山田 蒼也③ (壮瞥ジュニア[室蘭])	× 13-21 16-21		○ -x	○ 21- 5 21-11	M 2-1 G 4-2 P 113-58	2
大蔵 璃生④ (サンク倶楽部[札幌])	× x-	× x-		× x-	M 0-3 G 0-6 P 0-126	4
前川 笑杜③ (東ジュニアクラブ[南空知])	× 8-21 14-21	× 5-21 11-21	○ -x		M 1-2 G 2-4 P 80-84	3

男子Bグループ Ｆ リーグ	田中 琉斗④	西原 文哉④	村本 明日奏④	勝　敗	順位
田中 琉斗④ (ボレアース函館[函館])		○ 21- 6 21-16	○ 21- 8 21- 8	M 2-0 G 4-0 P 84-38	1
西原 文哉④ (高野ＪＢＣ[小樽])	× 6-21 16-21		× 17-21 21-23	M 0-2 G 0-4 P 60-86	3
村本 明日奏④ (富川ジュニア[苫小牧])	× 8-21 8-21	○ 21-17 23-21		M 1-1 G 2-2 P 60-80	2

男子Bグループ Ｇ リーグ	益山 琉聖④	長尾 蒼人④	成田 優真④	勝　敗	順位
益山 琉聖④ (東ジュニアクラブ[南空知])		× 23-25 18-21	× 3-21 7-21	M 0-2 G 0-4 P 51-88	3
長尾 蒼人④ (港南飛翔ジュニアクラブ[室蘭])	○ 25-23 21-18		× 14-21 9-21	M 1-1 G 2-2 P 69-83	2
成田 優真④ (寿都ＪＢＣ[小樽])	○ 21- 3 21- 7	○ 21-14 21- 9		M 2-0 G 4-0 P 84-33	1

男子Bグループ（ＢＢ）　決勝トーナメント

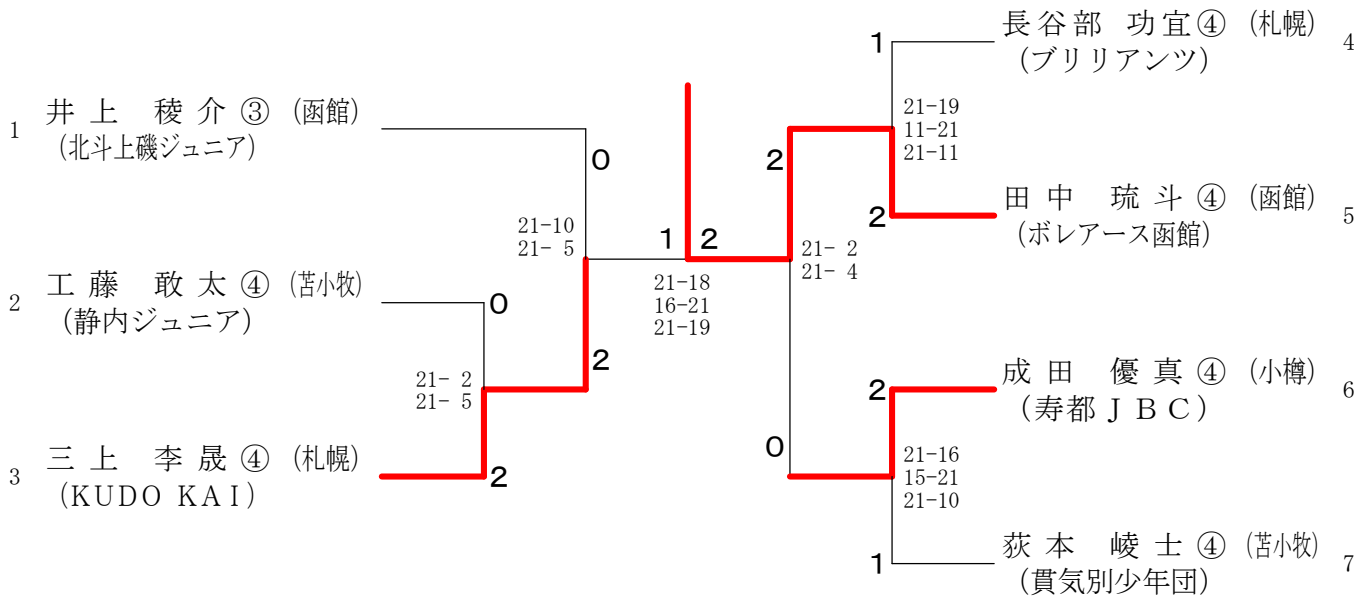

第23回 全国小学生ABCバドミントン大会 南北海道予選会

令和４年６月２５日－２６日　岩見沢市総合体育館

男子Cグループ Aリーグ	桐 一紗②	新井田 湊大②	川地 優生②	近藤 真虎②	勝 敗	順位
桐 一紗② (Team Lacker[札幌])		○ 15- 2 15- 2	○ 15- 2 15- 4	○ 15- 3 15- 3	M 3-0 G 6-0 P 90-16	1
新井田 湊大② (大中山少年団[函館])	× 2-15 2-15		× 14-16 14-16	× 13-15 15-13 9-15	M 0-3 G 1-6 P 69-105	4
川地 優生② (寿都ＪＢＣ[小樽])	× 2-15 4-15	○ 16-14 16-14		○ 15-13 15- 7	M 2-1 G 4-2 P 68-78	2
近藤 真虎② (壮瞥ジュニア[室蘭])	× 3-15 3-15	○ 15-13 13-15 15- 9	× 13-15 7-15		M 1-2 G 2-5 P 69-97	3

男子Cグループ Bリーグ	佐藤 逸基②	佐藤 博哉②	木村 翔吉②	瀬野尾 樹②	勝 敗	順位
佐藤 逸基② (函館ベアーズ[函館])		○ 15- 2 15- 4	○ 15- 3 15- 2	○ 15- 4 15- 7	M 3-0 G 6-0 P 90-22	1
佐藤 博哉② (羽桜Ｂ．Ｃ[札幌])	× 2-15 4-15		○ 15- 4 15- 3	○ 15-10 15-11	M 2-1 G 4-2 P 66-58	2
木村 翔吉② (壮瞥ジュニア[室蘭])	× 3-15 2-15	× 4-15 3-15		× 9-15 9-15	M 0-3 G 0-6 P 30-90	4
瀬野尾 樹② (尾山組[小樽])	× 4-15 7-15	× 10-15 11-15	○ 15- 9 15- 9		M 1-2 G 2-4 P 62-78	3

男子Cグループ Cリーグ	畠山 朝陽②	村木 颯②	桃澤 羽琉汰②	勝 敗	順位
畠山 朝陽② (登別スポーツ少年団[室蘭])		○ 15- 1 15- 5	○ 15-12 15-17 15- 3	M 2-0 G 4-1 P 75-38	1
村木 颯② (志文ＪＢＣ[南空知])	× 1-15 5-15		× 8-15 5-15	M 0-2 G 0-4 P 19-60	3
桃澤 羽琉汰② (Delight SJ[札幌])	× 12-15 17-15 3-15	○ 15- 8 15- 5		M 1-1 G 3-2 P 62-58	2

男子Cグループ Dリーグ	志部谷 來牙②	高澤 琉彩②	安藤 悠成②	勝 敗	順位
志部谷 來牙② (尾山組[小樽])		○ 15- 7 15- 9	○ 16-14 15- 8	M 2-0 G 4-0 P 61-38	1
高澤 琉彩② (苫小牧エールジュニアB.C.[苫小牧])	× 7-15 9-15		× 12-15 7-15	M 0-2 G 0-4 P 35-60	3
安藤 悠成② (港南飛翔ジュニアクラブ[室蘭])	× 14-16 8-15	○ 15-12 15- 7		M 1-1 G 2-2 P 52-50	2

男子Cグループ Eリーグ	河嶋 想②	大竹 健揮②	福士 愛斗②	勝 敗	順位
河嶋 想② (刈田ジュニア[南空知])		× 10-15 7-15	× 8-15 4-15	M 0-2 G 0-4 P 29-60	3
大竹 健揮② (エフォールＪｒ．[札幌])	○ 15-10 15- 7		× 14-16 6-15	M 1-1 G 2-2 P 50-48	2
福士 愛斗② (北斗wings．jr[函館])	○ 15- 8 15- 4	○ 16-14 15- 6		M 2-0 G 4-0 P 61-32	1

男子Cグループ Fリーグ	中村 陽真②	福士 幸斗②	五十嵐 到②	勝 敗	順位
中村 陽真② (大成同好会[苫小牧])		× 7-15 7-15	× 6-15 15-17	M 0-2 G 0-4 P 35-62	3
福士 幸斗② (北斗wings．jr[函館])	○ 15- 7 15- 7		○ 15- 7 15-12	M 2-0 G 4-0 P 60-33	1
五十嵐 到② (SAWAジュニア[小樽])	○ 15- 6 17-15	× 7-15 12-15		M 1-1 G 2-2 P 51-51	2

男子Cグループ（ＢＣ）　決勝トーナメント

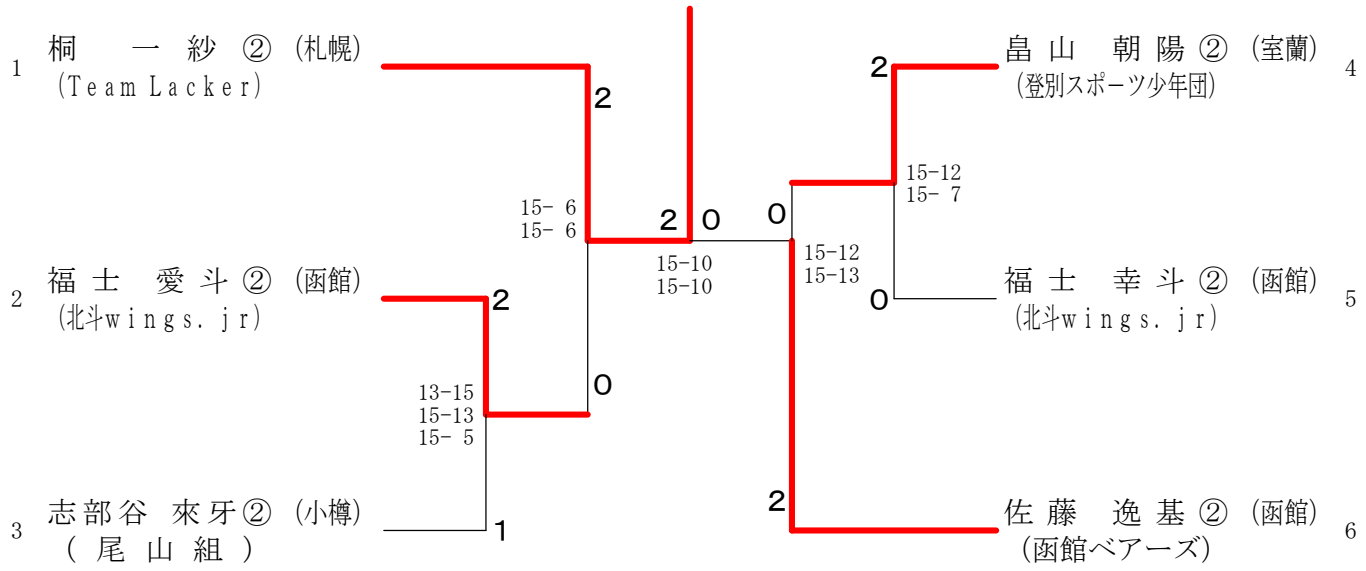

第23回 全国小学生ABCバドミントン大会 南北海道予選会

令和４年６月２５日－２６日　岩見沢市総合体育館

女子Aグループ Ａリーグ	斎野 美結佳⑥	水戸 くるみ⑥	吉川 優⑥	勝	敗	順位
斎野 美結佳⑥ (Team Lacker[札幌])		○ 21- 2 21- 1	○ 21- 3 21- 3	M 2-0 G 4-0 P 84-9		1
水戸 くるみ⑥ (水元地区スポーツ少年団[室蘭])	× 2-21 1-21		○ 21-18 21- 8	M 1-1 G 2-2 P 45-68		2
吉川 優⑥ (刈田ジュニア[南空知])	× 3-21 3-21	× 18-21 8-21		M 0-2 G 0-4 P 32-84		3

女子Aグループ Ｂリーグ	木村 真結⑥	加藤 彩菜⑥	髙橋 双葉⑥	勝	敗	順位
木村 真結⑥ (恵庭BLITZ[札幌])		○ 21-12 21- 8	○ 21- 5 21- 8	M 2-0 G 4-0 P 84-33		1
加藤 彩菜⑥ (岩見沢JUNIOR[南空知])	× 12-21 8-21		○ 21-19 18-21 21-16	M 1-1 G 2-3 P 80-98		2
髙橋 双葉⑥ (貫気別少年団[苫小牧])	× 5-21 8-21	× 19-21 21-18 16-21		M 0-2 G 1-4 P 69-102		3

女子Aグループ Ｃリーグ	東野 和菜⑤	枝村 みなみ⑥	中村 柚月⑥	勝	敗	順位
東野 和菜⑤ (Niki Jr[小樽])		× 17-21 10-21	× 15-21 14-21	M 0-2 G 0-4 P 56-84		3
枝村 みなみ⑥ (Team Lacker[札幌])	○ 21-17 21-10		○ 21-15 21-14	M 2-0 G 4-0 P 84-56		1
中村 柚月⑥ (森少年団[函館])	○ 21-15 21-14	× 15-21 14-21		M 1-1 G 2-2 P 71-71		2

女子Aグループ Ｄリーグ	山本 羽菜⑤	前野 一花⑤	西山 葵⑤	勝	敗	順位
山本 羽菜⑤ (北斗上磯ジュニア[函館])		× 21- 8 16-21 20-22	○ 21-15 15-21 23-21	M 1-1 G 3-3 P 116-108		2
前野 一花⑤ (富川ジュニア[苫小牧])	○ 8-21 21-16 22-20		○ 16-21 21-12 21-18	M 2-0 G 4-2 P 109-108		1
西山 葵⑤ (尾山組[小樽])	× 15-21 21-15 21-23	× 21-16 12-21 18-21		M 0-2 G 2-4 P 108-117		3

女子Aグループ Ｅリーグ	関野 莉子⑥	柴口 楓香⑥	東野 早希⑤	勝	敗	順位
関野 莉子⑥ (札幌BEANS[札幌])		○ 21-11 21- 7	○ 21-11 21-15	M 2-0 G 4-0 P 84-44		1
柴口 楓香⑥ (伊達市スポーツ少年団[室蘭])	× 11-21 7-21		× 21-12 18-21 16-21	M 0-2 G 1-4 P 73-96		3
東野 早希⑤ (東ジュニアクラブ[南空知])	× 11-21 15-21	○ 12-21 21-18 21-16		M 1-1 G 2-3 P 80-97		2

女子Aグループ Ｆリーグ	中居 胡桃⑥	原田 梨紗⑥	成田 天音⑥	勝	敗	順位
中居 胡桃⑥ (港南飛翔ジュニアクラブ[室蘭])		○ 15-21 21-15 21-16	○ 21-13 21-12	M 2-0 G 4-1 P 99-77		1
原田 梨紗⑥ (苫小牧リトル[苫小牧])	× 21-15 15-21 16-21		○ 21- 7 21- 8	M 1-1 G 3-2 P 94-72		2
成田 天音⑥ (東ジュニアクラブ[南空知])	× 13-21 12-21	× 7-21 8-21		M 0-2 G 0-4 P 40-84		3

女子Aグループ Ｇリーグ	黒瀬 結菜⑥	田中 陽糸⑤	神田 稀咲⑥	勝	敗	順位
黒瀬 結菜⑥ (港南飛翔ジュニアクラブ[室蘭])		○ 22-20 21-13	○ 16-21 21-17 21-18	M 2-0 G 4-1 P 101-89		1
田中 陽糸⑤ (倶知安少年団[小樽])	× 20-22 13-21		× 14-21 16-21	M 0-2 G 0-4 P 63-85		3
神田 稀咲⑥ (SBC[函館])	× 21-16 17-21 18-21	○ 21-14 21-16		M 1-1 G 3-2 P 98-88		2

女子Aグループ Ｈリーグ	戸田 七夢⑥	井上 叶蓮⑥	西川 紗也華⑥	勝	敗	順位
戸田 七夢⑥ (尾山組[小樽])		○ 21-12 24-22	× 10-21 11-21	M 1-1 G 2-2 P 66-76		2
井上 叶蓮⑥ (北斗上磯ジュニア[函館])	× 12-21 22-24		× 11-21 13-21	M 0-2 G 0-4 P 58-87		3
西川 紗也華⑥ (苫小牧リトル[苫小牧])	○ 21-10 21-11	○ 21-11 21-13		M 2-0 G 4-0 P 84-45		1

女子Aグループ（ＧＡ）　決勝トーナメント

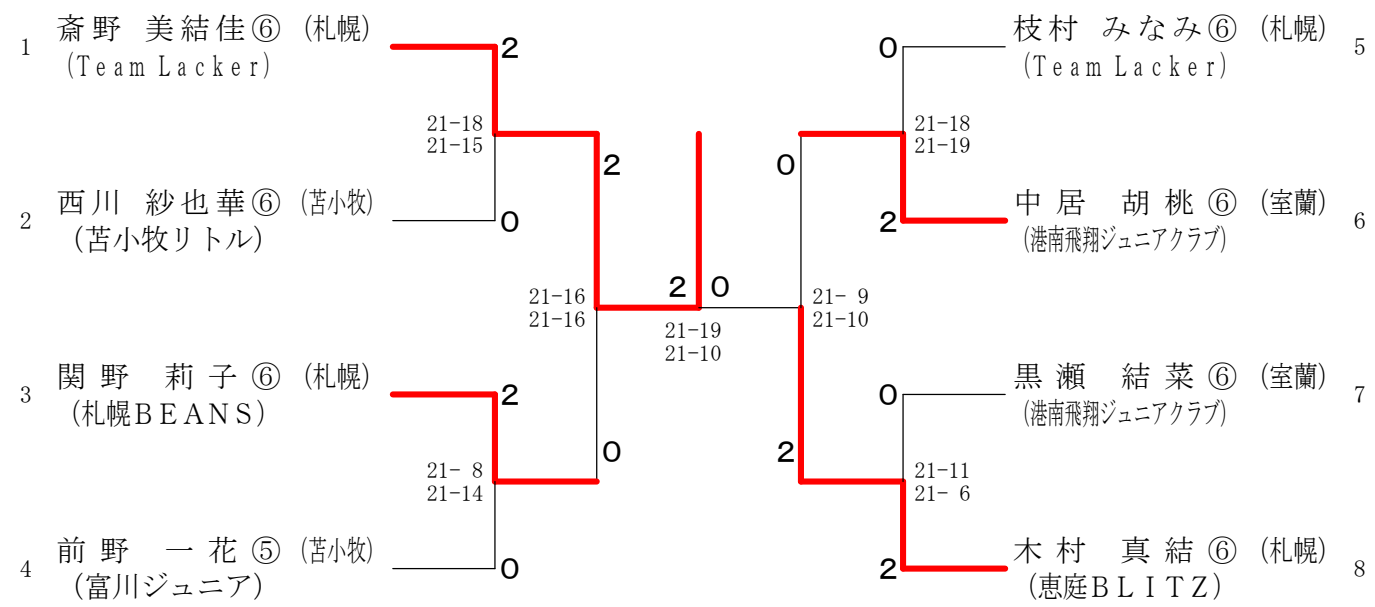

第23回 全国小学生ABCバドミントン大会 南北海道予選会

令和４年６月２５日－２６日　岩見沢市総合体育館

女子Bグループ Ａリーグ	樋口 莉菜③	大久保 夏歩④	長谷川 莉那④	勝	敗	順位
樋口 莉菜③ (北斗上磯ジュニア[函館])		○ 21-12 21- 7	○ 21-11 21-17	M 2-0 G 4-0 P 84-47		1
大久保 夏歩④ (志文ＪＢＣ[南空知])	× 12-21 7-21		× 6-21 11-21	M 0-2 G 0-4 P 36-84		3
長谷川 莉那④ (SA東・羽倶楽部[札幌])	× 11-21 17-21	○ 21- 6 21-11		M 1-1 G 2-2 P 70-59		2

女子Bグループ Ｂリーグ	山本 菜穂③	夏堀 柑奈④	本井 梨琴④	勝	敗	順位
山本 菜穂③ (北斗上磯ジュニア[函館])		○ 21-18 21- 6	○ 21- 3 21- 6	M 2-0 G 4-0 P 84-33		1
夏堀 柑奈④ (高野ＪＢＣ[小樽])	× 18-21 6-21		○ 21-15 21-14	M 1-1 G 2-2 P 66-71		2
本井 梨琴④ (水元地区スポーツ少年団[室蘭])	× 3-21 6-21	× 15-21 14-21		M 0-2 G 0-4 P 38-84		3

女子Bグループ Ｃリーグ	近井 柑那③	出口 綾乃④	笹岡 柚那④	勝	敗	順位
近井 柑那③ (北斗wings. jr[函館])		○ 21-10 21-17	○ 21-15 21-13	M 2-0 G 4-0 P 84-55		1
出口 綾乃④ (千歳北信濃少年団[札幌])	× 10-21 17-21		○ 21-17 21-12	M 1-1 G 2-2 P 69-71		2
笹岡 柚那④ (苫小牧ジュニアB. C. [苫小牧])	× 15-21 13-21	× 17-21 12-21		M 0-2 G 0-4 P 57-84		3

女子Bグループ Ｄリーグ	若林 明里④	高野 紗良④	宇野 柚季④	勝	敗	順位
若林 明里④ (函館ベアーズ[函館])		○ 21-10 21- 1	○ 21-12 21-14	M 2-0 G 4-0 P 84-37		1
高野 紗良④ (伊達市スポーツ少年団[室蘭])	× 10-21 1-21		× 8-21 3-21	M 0-2 G 0-4 P 22-84		3
宇野 柚季④ (苫小牧ジュニアB. C. [苫小牧])	× 12-21 14-21	○ 21- 8 21- 3		M 1-1 G 2-2 P 68-53		2

女子Bグループ Ｅリーグ	長谷川 きい④	渡辺 緩菜④	松本 みらい④	勝	敗	順位
長谷川 きい④ (Ｎｉｋｉ Ｊｒ[小樽])		× 12-21 9-21	○ 21- 7 21-14	M 1-1 G 2-2 P 63-63		2
渡辺 緩菜④ (恵庭ＢＬＩＴＺ[札幌])	○ 21-12 21- 9		○ 21-12 21- 4	M 2-0 G 4-0 P 84-37		1
松本 みらい④ (志文ＪＢＣ[南空知])	× 7-21 14-21	× 12-21 4-21		M 0-2 G 0-4 P 37-84		3

女子Bグループ Ｆリーグ	白戸 愛歌④	志田 夏羽③	千葉 ひなた④	勝	敗	順位
白戸 愛歌④ (飛翔会[南空知])		○ 21-11 21- 6	× 12-21 9-21	M 1-1 G 2-2 P 63-59		2
志田 夏羽③ (伊達市スポーツ少年団[室蘭])	× 11-21 6-21		× 7-21 16-21	M 0-2 G 0-4 P 40-84		3
千葉 ひなた④ (SAWAジュニア[小樽])	○ 21-12 21- 9	○ 21- 7 21-16		M 2-0 G 4-0 P 84-44		1

女子Bグループ Ｇリーグ	新田 優芽④	雨池 真希④	近藤 凛香④	勝	敗	順位
新田 優芽④ (SA東・羽倶楽部[札幌[札幌])		○ 21- 4 21- 0	○ 21- 8 21- 6	M 2-0 G 4-0 P 84-18		1
雨池 真希④ (岩見沢JUNIOR[南空知])	× 4-21 0-21		× 4-21 8-21	M 0-2 G 0-4 P 16-84		3
近藤 凛香④ (苫小牧ジュニアB. C. [苫小牧])	× 8-21 6-21	○ 21- 4 21- 8		M 1-1 G 2-2 P 56-54		2

女子Bグループ Ｈリーグ	尾山 桃花④	時田 希歩④	安田 陽菜④	勝	敗	順位
尾山 桃花④ (港南飛翔ジュニアクラブ[室蘭])		○ 21-18 21-17	× 13-21 9-21	M 1-1 G 2-2 P 64-77		2
時田 希歩④ (倶知安少年団[小樽])	× 18-21 17-21		× 15-21 15-21	M 0-2 G 0-4 P 65-84		3
安田 陽菜④ (苫小牧エールジュニアB. C. [苫小牧])	○ 21-13 21- 9	○ 21-15 21-15		M 2-0 G 4-0 P 84-52		1

女子Bグループ（ＧＢ）　決勝トーナメント

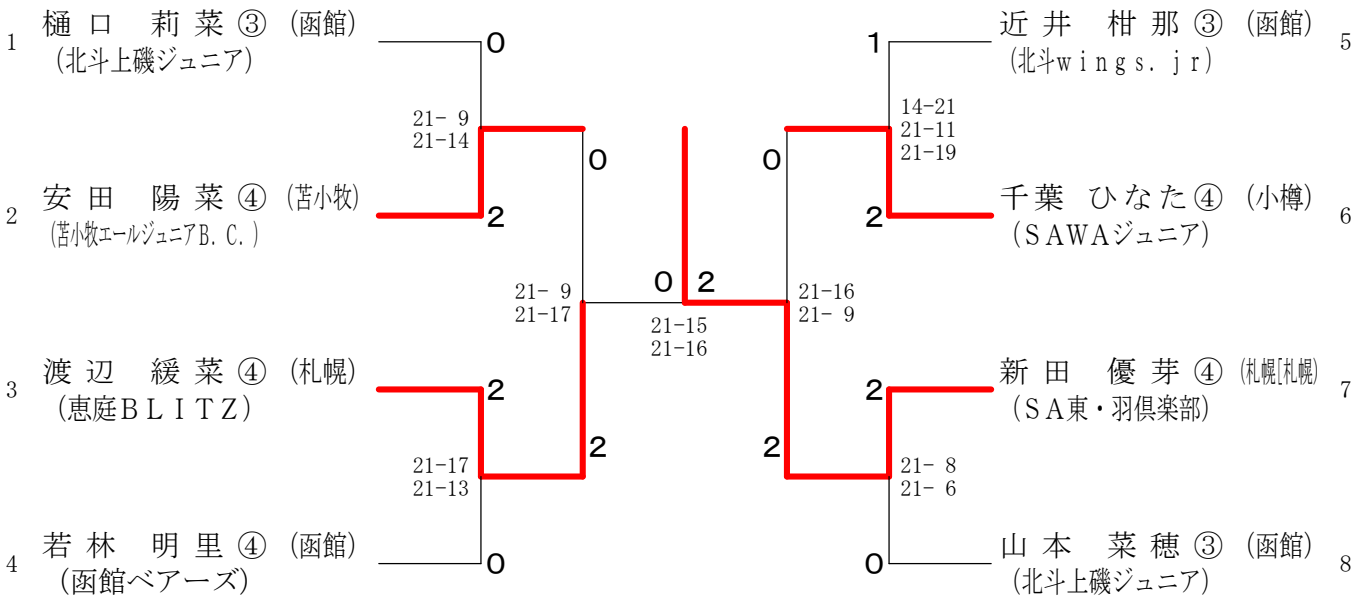

第23回 全国小学生ABCバドミントン大会 南北海道予選会

令和４年６月２５日－２６日　岩見沢市総合体育館

女子Cグループ Ａリーグ	竹田 惺愛②	金城 葵②	海馬澤 愛理奈②	勝	敗	順位
竹田 惺愛② (北斗wings.jr[函館])		○ 15-12 15- 9	○ 15- 2 15- 2	M 2-0 G 4-0 P 60-25		1
金城 葵② (恵庭BLITZ[札幌])	× 12-15 9-15		○ 15- 9 15- 4	M 1-1 G 2-2 P 51-43		2
海馬澤 愛理奈② (三石少年団[苫小牧])	× 2-15 2-15	× 9-15 4-15		M 0-2 G 0-4 P 17-60		3

女子Cグループ Ｂリーグ	寺口 日優虹②	今井 花②	梅原 莉央②	勝	敗	順位
寺口 日優虹② (Niki Jr[小樽])		○ 18-16 15- 6	○ 15- 6 15- 6	M 2-0 G 4-0 P 63-34		1
今井 花② (壮瞥ジュニア[室蘭])	× 16-18 6-15		○ 6-15 15-11 15-13	M 1-1 G 2-3 P 58-72		2
梅原 莉央② (Delight SJ[札幌])	× 6-15 6-15	× 15- 6 11-15 13-15		M 0-2 G 1-4 P 51-66		3

女子Cグループ Ｃリーグ	宮脇 羽那②	寺口 優美虹①	大野 栞奈②	勝	敗	順位
宮脇 羽那② (東ジュニアクラブ[南空知])		○ 15- 6 15- 1	○ 15- 1 15- 4	M 2-0 G 4-0 P 60-12		1
寺口 優美虹① (Niki Jr[小樽])	× 6-15 1-15		× 5-15 10-15	M 0-2 G 0-4 P 22-60		3
大野 栞奈② (北斗上磯ジュニア[函館])	× 1-15 4-15	○ 15- 5 15-10		M 1-1 G 2-2 P 35-45		2

女子Cグループ Ｄリーグ	髙田 紗和②	檜森 悠希②	傳福 くるみ②	勝	敗	順位
髙田 紗和② (静内ジュニア[苫小牧])		○ 15- 3 15- 5	○ 15- 5 15- 8	M 2-0 G 4-0 P 60-21		1
檜森 悠希② (大野ジュニア[函館])	× 3-15 5-15		× 11-15 10-15	M 0-2 G 0-4 P 29-60		3
傳福 くるみ② (東ジュニアクラブ[南空知])	× 5-15 8-15	○ 15-11 15-10		M 1-1 G 2-2 P 43-51		2

女子Cグループ Ｅリーグ	木下 実乃里②	常盤 にこ①	坂上 葵依②	勝	敗	順位
木下 実乃里② (千歳北信濃少年団[札幌])		○ 15- 1 15- 0	○ 15-11 15-13	M 2-0 G 4-0 P 60-25		1
常盤 にこ① (倶知安少年団[小樽])	× 1-15 0-15		× 12-15 8-15	M 0-2 G 0-4 P 21-60		3
坂上 葵依② (港南飛翔ジュニアクラブ[室蘭])	× 11-15 13-15	○ 15-12 15- 8		M 1-1 G 2-2 P 54-50		2

女子Cグループ Ｆリーグ	本間 心子②	笹岡 柑那②	田中 杏莉②	勝	敗	順位
本間 心子② (港南飛翔ジュニアクラブ[室蘭])		× 13-15 11-15	× 15-10 14-16 7-15	M 0-2 G 1-4 P 60-71		3
笹岡 柑那② (苫小牧ジュニアB.C.[苫小牧])	○ 15-13 15-11		× 12-15 8-15	M 1-1 G 2-2 P 50-54		2
田中 杏莉② (Delight SJ[札幌])	○ 10-15 16-14 15- 7	○ 15-12 15- 8		M 2-0 G 4-1 P 71-56		1

女子Cグループ Ｇリーグ	山本 陽菜②	中川 翠優②	竹内 由乃②	勝	敗	順位
山本 陽菜② (苫小牧ジュニアB.C.[苫小牧])		○ 15- 6 15- 7	× 10-15 12-15	M 1-1 G 2-2 P 52-43		2
中川 翠優② (東ジュニアクラブ[南空知])	× 6-15 7-15		× 5-15 3-15	M 0-2 G 0-4 P 21-60		3
竹内 由乃② (北斗上磯ジュニア[函館])	○ 15-10 15-12	○ 15- 5 15- 3		M 2-0 G 4-0 P 60-30		1

女子Cグループ Ｈリーグ	辻 優理②	柴口 涼香②	大久保 瑞歩②	勝	敗	順位
辻 優理② (SAWAジュニア[小樽])		× 3-15 8-15	× 5-15 6-15	M 0-2 G 0-4 P 22-60		3
柴口 涼香② (伊達市スポーツ少年団[室蘭])	○ 15- 3 15- 8		× 12-15 8-15	M 1-1 G 2-2 P 50-41		2
大久保 瑞歩② (志文JBC[南空知])	○ 15- 5 15- 6	○ 15-12 15- 8		M 2-0 G 4-0 P 60-31		1
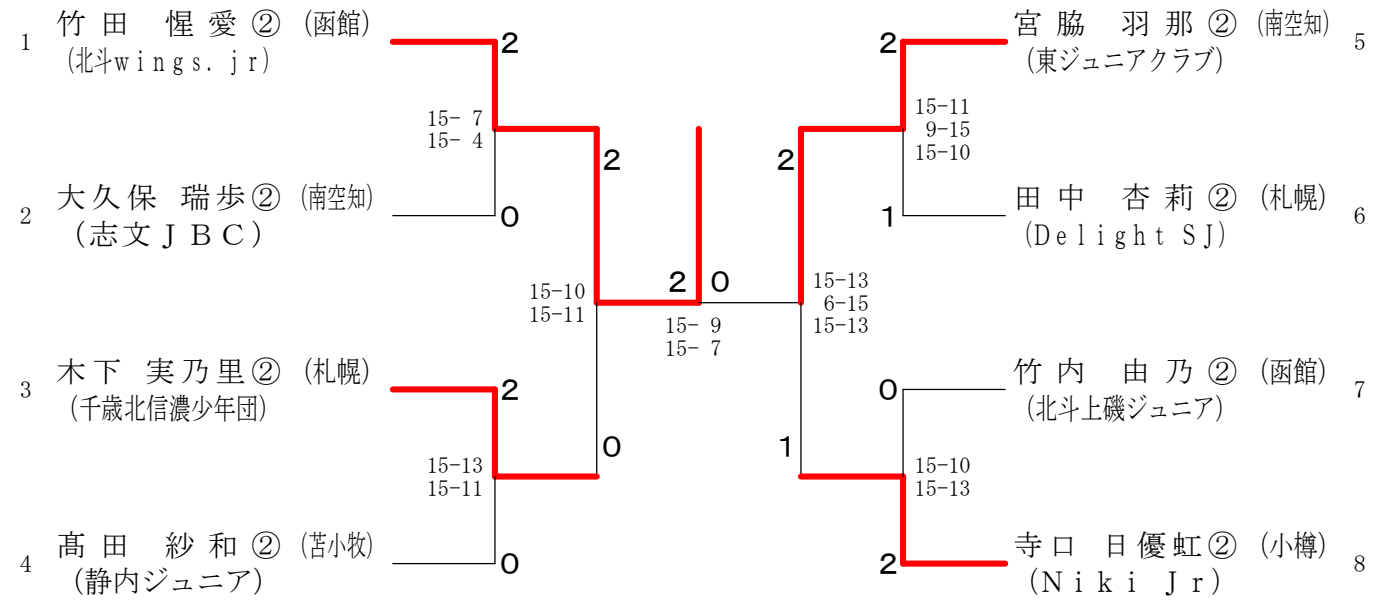
女子Cグループ（ＧＣ）　決勝トーナメント