男子ダブルス(BD　45)

1	奥村　啓太 ②	北門中	
	東海林　亮汰 ②	旭川	
2	石川　琢磨 ②	柏陽中	
	大高　陽向 ②	札幌	
3	沖田　翔吾 ②	三石中	
	大嶋　慶一郎 ②	苫小牧	
4	加藤　宏季 ②	倶知安中	
	上村　蒼希 ②	小樽	
5	髙木　俐琥 ②	相内中	
	青山　海人 ②	北見	
6	野田　悠太 ②	室蘭西中	
	塩澤　怜王 ①	室蘭	
7	安達　匡亮 ②	白石中	
	渡邊　礼音 ②	札幌	
8	鈴木　旬 ②	名寄東中	
	桃山　颯人 ②	名寄	
9	長谷川　真希 ②	落部中	
	藤野　花道 ②	函館	
10	前田　涼 ②	下音更中	
	纐纈　智也 ②	十勝	
11	渡部　圭人 ②	白糠学園	
	田中　凉晴 ①	釧根	
12	谷　大夢 ①	帯広第一中	
	仁科　央雅 ①	十勝	
13	定廣　蒼大 ②	港北中	
	佐藤　大夢 ②	室蘭	
14	丸田　蒼依 ②	東明中	
	山形　蓮心 ②	旭川	
15	石田　悠翔 ②	美唄中	
	大野　朔太郎 ②	南空知	
16	福田　琉星 ②	鳥取中	
	林田　祐太 ②	釧根	
17	長島　凜斗 ②	太平中	
	山本　京弥 ②	札幌	
18	小原　琥珀 ②	亀田中	
	水島　貫汰 ②	函館	
19	阿部　弘樹 ②	稚内中	
	渡辺　啓太 ②	名寄	
20	守屋　竣平 ②	啓明中	
	須藤　友規 ②	苫小牧	
21	佐々木永遠 ②	古平中	
	本間流騎斗 ②	小樽	
22	小川　翔大 ②	東光中	
	武田　寛士 ②	旭川	
23	竹村　怜斗 ②	砂川中	
	田中　大誇 ①	北空知	
24	高杉　櫂 ②	元町中	
	関野　光流 ②	札幌	
25	山岸　柚貴 ②	東中	
	志水　洸太 ②	南空知	
26	櫻田　琉晟 ①	砂川中	
	若林　辰樹 ①	北空知	
27	井上　隆稀 ②	緑陽中	
	藤原　慶斗 ②	室蘭	
28	里見　悠月 ②	望洋台中	
	内藤　明輝 ②	小樽	
29	岡田　惟吹 ②	緑陵中	
	橋本　一輝 ①	苫小牧	
30	佐藤　友哉 ②	東神楽中	
	新関　友悠 ①	旭川	
31	佐藤　幸成 ②	北中	
	下田　有輝 ②	函館	
32	杉森　洸珀 ②	上美生中	
	山口　瀬名 ②	十勝	
33	青砥　琉夢 ②	柏陽中	
	鈴木　広惺 ②	札幌	
34	髙橋　駿太 ②	相内中	
	前田　賢汰 ②	北見	
35	堀　渚颯 ②	東明中	
	河野　颯汰 ②	旭川	
36	佐藤　遥斗 ②	第三中	
	野間　頼也 ②	北見	
37	大塚　瑠晄 ②	別保中	
	金澤　羚 ②	釧根	
38	児島　有輝 ②	清田中	
	古田　優希 ②	札幌	
39	髙橋　颯太 ②	美国中	
	鈴木　鼓堂 ①	小樽	
40	松田　隆音 ②	光陵中	
	長谷川　威吹 ②	南空知	
41	鴨田　翔矢 ②	名寄中	
	横濵　辰哉 ②	名寄	
42	田中　大夢 ②	江陵中	
	安江　琥伯 ②	北空知	
43	神原　亜洲 ②	恵明中	
	佐藤　翔桔 ②	札幌	
44	大森　優嬉 ②	帯広第一中	
	高杉　惇翔 ②	十勝	
45	丹羽　驍 ②	幌別中	
	後藤　瑛翔 ②	室蘭	

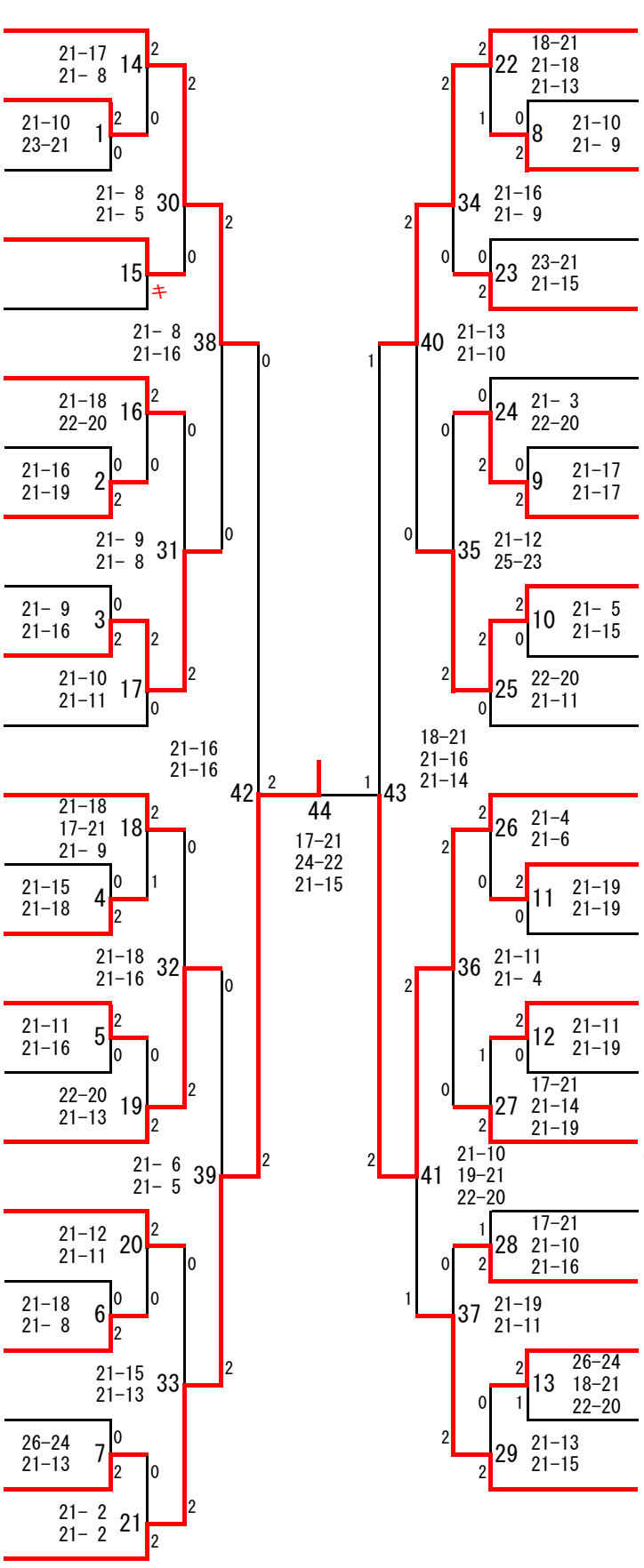

	奥村　啓太 ②	北門中	
	東海林　亮汰 ②	旭川	
45	21-16 18-21 21-15		
	高杉　櫂 ②	元町中	
	関野　光流 ②	札幌	
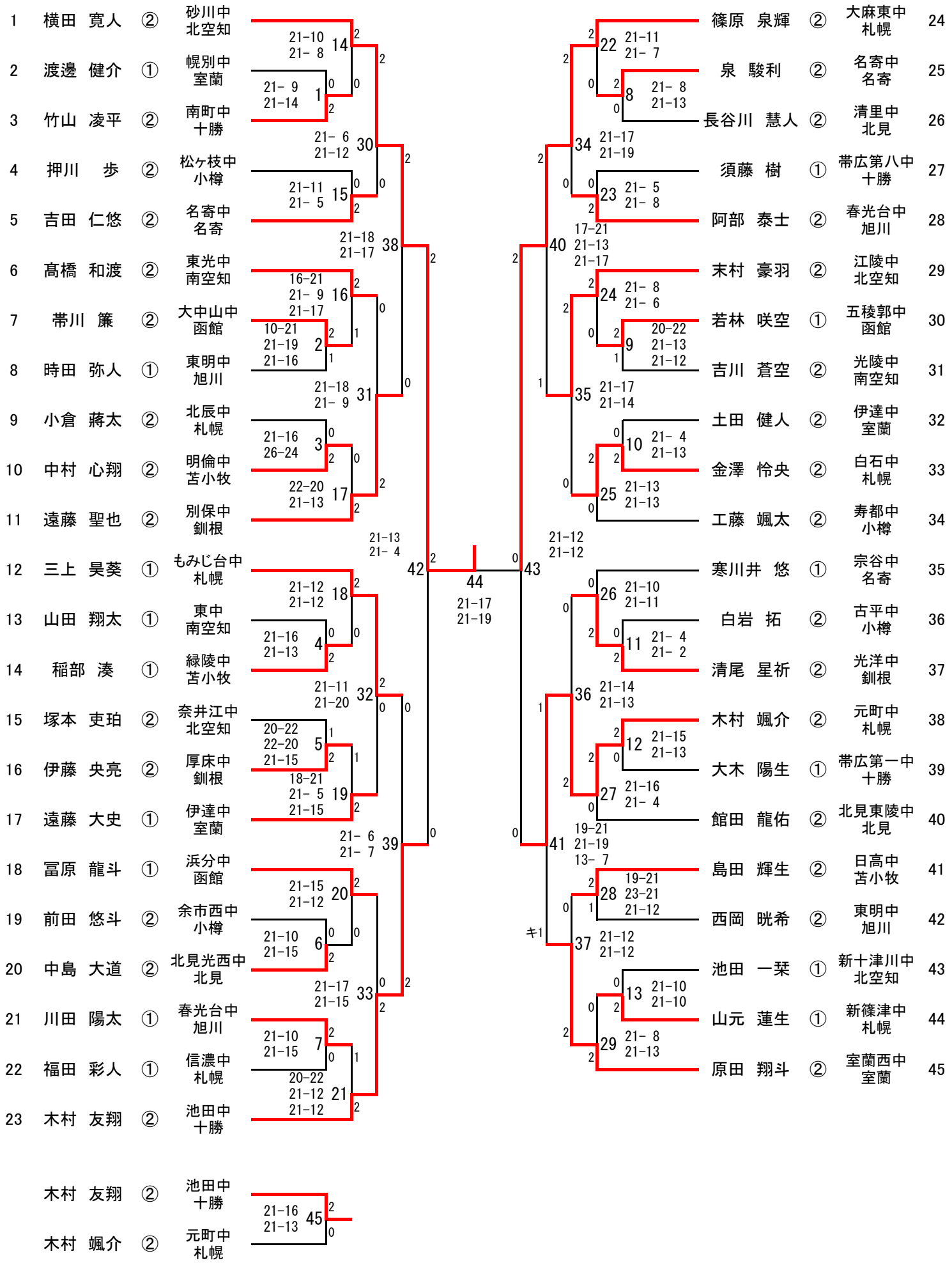
男子シングルス(BS　45)