# 第24回 ダイハツ全国小学生ABCバドミントン大会 北北海道予選会

令和５年６月２５日　稚内市総合体育館

| 男子Aグループ Ａリーグ | 上木 湊都⑥ | 森山 心嗣⑤ | 天野 史悠⑥ | 勝 | 敗 | 順位 |
|---|---|---|---|---|---|---|
| 上木 湊都⑥ (心奏羽B.C.[名寄]) | | ○ 21- 3 21- 6 | ○ 21- 8 21- 2 | M 2-0 G 4-0 P 84-19 | | 1 |
| 森山 心嗣⑤ (旭川高台少年団[旭川]) | × 3-21 6-21 | | ○ 21-18 23-21 | M 1-1 G 2-2 P 53-81 | | 2 |
| 天野 史悠⑥ (遠軽少年団[北見]) | × 8-21 2-21 | × 18-21 21-23 | | M 0-2 G 0-4 P 49-86 | | 3 |

| 男子Aグループ Ｂリーグ | 鈴木 武尊⑥ | 山中 心惺⑥ | 吉野 禾一⑤ | 勝 | 敗 | 順位 |
|---|---|---|---|---|---|---|
| 鈴木 武尊⑥ (SMASH MONKEY'Z[十勝]) | | ○ 21- 6 21- 9 | ○ 21- 2 21- 4 | M 2-0 G 4-0 P 84-21 | | 1 |
| 山中 心惺⑥ (鷹栖北野少年団[旭川]) | × 6-21 9-21 | | ○ 21- 2 21-12 | M 1-1 G 2-2 P 57-56 | | 2 |
| 吉野 禾一⑤ (名寄ジュニア[名寄]) | × 2-21 4-21 | × 2-21 12-21 | | M 0-2 G 0-4 P 20-84 | | 3 |

| 男子Aグループ Ｃリーグ | 佐藤 楓馬⑥ | 藤井 滉介⑤ | 髙杉 優翔⑥ | 勝 | 敗 | 順位 |
|---|---|---|---|---|---|---|
| 佐藤 楓馬⑥ (プログレス[釧根]) | | ○ 21- 0 21- 3 | ○ 21-14 21- 8 | M 2-0 G 4-0 P 84-25 | | 1 |
| 藤井 滉介⑤ (滝バトＪｒ[北空知]) | × 0-21 3-21 | | × 4-21 2-21 | M 0-2 G 0-4 P 9-84 | | 3 |
| 髙杉 優翔⑥ (帯広栄少年団[十勝]) | × 14-21 8-21 | ○ 21- 4 21- 2 | | M 1-1 G 2-2 P 64-48 | | 2 |

| 男子Aグループ Ｄリーグ | 佐藤 有悟⑥ | 田中 煌大⑤ | 寒川井 蓮⑥ | 勝 | 敗 | 順位 |
|---|---|---|---|---|---|---|
| 佐藤 有悟⑥ (北栄ＪＢＣ[十勝]) | | ○ 21- 4 21- 5 | ○ 21-10 21-13 | M 2-0 G 4-0 P 84-32 | | 1 |
| 田中 煌大⑤ (厚床少年団[釧根]) | × 4-21 5-21 | | × 12-21 7-21 | M 0-2 G 0-4 P 28-84 | | 3 |
| 寒川井 蓮⑥ (稚内しおみクラブ[名寄]) | × 10-21 13-21 | ○ 21-12 21- 7 | | M 1-1 G 2-2 P 65-61 | | 2 |

| 男子Aグループ Ｅリーグ | 相馬 瑠生⑥ | 松田 健翔⑥ | 古谷 蒼護⑥ | 勝 | 敗 | 順位 |
|---|---|---|---|---|---|---|
| 相馬 瑠生⑥ (旭川高台少年団[旭川]) | | × 22-20 16-21 15-21 | ○ 21- 8 21-12 | M 1-1 G 3-2 P 95-82 | | 2 |
| 松田 健翔⑥ (北栄ＪＢＣ[十勝]) | ○ 20-22 21-16 21-15 | | ○ 21-18 21-11 | M 2-0 G 4-1 P 104-82 | | 1 |
| 古谷 蒼護⑥ (滝バトＪｒ[北空知]) | × 8-21 12-21 | × 18-21 11-21 | | M 0-2 G 0-4 P 49-84 | | 3 |

| 男子Aグループ Ｆリーグ | 森谷 星孔⑥ | 矢木 優心⑥ | 村上 心乃佑⑤ | 勝 | 敗 | 順位 |
|---|---|---|---|---|---|---|
| 森谷 星孔⑥ (北見市少年団[北見]) | | × 11-21 12-21 | × 19-21 9-21 | M 0-2 G 0-4 P 51-84 | | 3 |
| 矢木 優心⑥ (稚内しおみクラブ[名寄]) | ○ 21-11 21-12 | | ○ 21-18 21-11 | M 2-0 G 4-0 P 84-52 | | 1 |
| 村上 心乃佑⑤ (東光小少年団[旭川]) | ○ 21-19 21- 9 | × 18-21 11-21 | | M 1-1 G 2-2 P 71-70 | | 2 |

| 男子Aグループ Ｇリーグ | 佐藤 瑠星⑥ | 佐藤 唯空⑥ | 五十嵐 悠真⑥ | 勝 | 敗 | 順位 |
|---|---|---|---|---|---|---|
| 佐藤 瑠星⑥ (滝バトＪｒ[北空知]) | | ○ 21- 5 21- 9 | ○ 21- 7 21- 6 | M 2-0 G 4-0 P 84-27 | | 1 |
| 佐藤 唯空⑥ (北見市少年団[北見]) | × 5-21 9-21 | | ○ 21-12 21-23 22-20 | M 1-1 G 2-3 P 78-97 | | 2 |
| 五十嵐 悠真⑥ (白樺少年団[釧根]) | × 7-21 6-21 | × 12-21 23-21 20-22 | | M 0-2 G 1-4 P 68-106 | | 3 |

| 男子Aグループ Ｈリーグ | 石田 大智⑥ | 廣部 太政⑥ | 山口 遥士⑥ | 勝 | 敗 | 順位 |
|---|---|---|---|---|---|---|
| 石田 大智⑥ (Ｆｌａｐ十勝[十勝]) | | ○ 21- 9 21- 7 | ○ 21-12 21- 7 | M 2-0 G 4-0 P 84-35 | | 1 |
| 廣部 太政⑥ (東光小少年団[旭川]) | × 9-21 7-21 | | ○ 21-12 21-12 | M 1-1 G 2-2 P 58-66 | | 2 |
| 山口 遥士⑥ (遠軽少年団[北見]) | × 12-21 7-21 | × 12-21 12-21 | | M 0-2 G 0-4 P 43-84 | | 3 |

| 男子Aグループ Ｉリーグ | 相馬 獅生⑥ | 髙谷 凌雅⑥ | 前田 陵汰⑥ | 吉田 澪禾⑤ | 勝 | 敗 | 順位 |
|---|---|---|---|---|---|---|---|
| 相馬 獅生⑥ (旭川高台少年団[旭川]) | | ○ 21- 5 21- 1 | ○ 21- 8 21-13 | × 21-23 15-21 | M 2-1 G 4-2 P 120-71 | | 2 |
| 髙谷 凌雅⑥ (厚床少年団[釧根]) | × 5-21 1-21 | | × 19-21 13-21 | × 6-21 6-21 | M 0-3 G 0-6 P 50-126 | | 4 |
| 前田 陵汰⑥ (滝川中央ジュニア[北空知]) | × 8-21 13-21 | ○ 21-19 21-13 | | × 5-21 5-21 | M 1-2 G 2-4 P 73-116 | | 3 |
| 吉田 澪禾⑤ (北栄ＪＢＣ[十勝]) | ○ 23-21 21-15 | ○ 21- 6 21- 6 | ○ 21- 5 21- 5 | | M 3-0 G 6-0 P 128-58 | | 1 |

## 男子Aグループ 決勝トーナメント

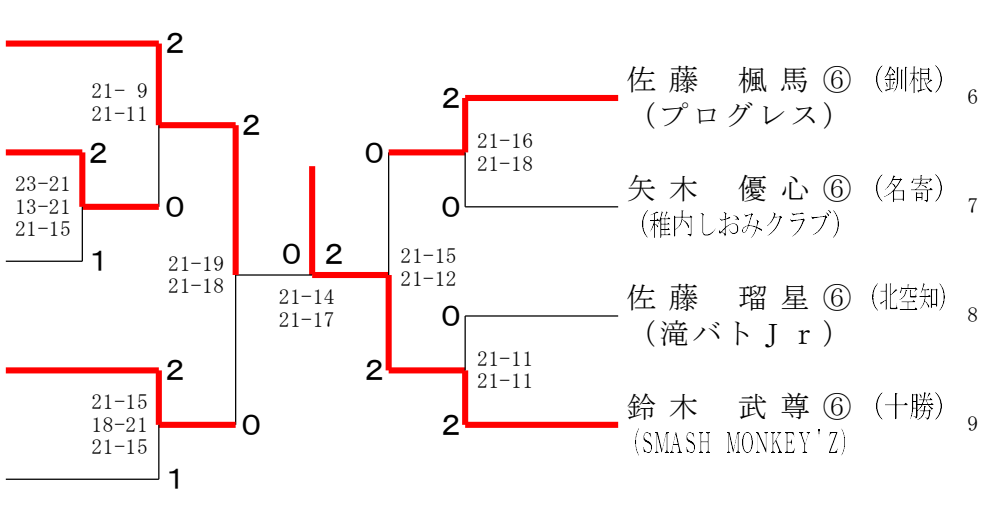

# 第24回 ダイハツ全国小学生ABCバドミントン大会 北北海道予選会

令和５年６月２５日　稚内市総合体育館

| 男子Bグループ Ａリーグ | 竹内 健人③ | 宮西 充來④ | 小林 信玄④ | 勝 | 敗 | 順位 |
|---|---|---|---|---|---|---|
| 竹内 健人③ (SMASH MONKEY'Z[十勝]) | | ○ 21-17 21- 9 | ○ 21- 5 21- 9 | M 2-0 G 4-0 P 84-40 | | 1 |
| 宮西 充來④ (鷹栖北野少年団[旭川]) | × 17-21 9-21 | | ○ 21- 9 21- 8 | M 1-1 G 2-2 P 68-59 | | 2 |
| 小林 信玄④ (遠軽少年団[北見]) | × 5-21 9-21 | × 9-21 8-21 | | M 0-2 G 0-4 P 31-84 | | 3 |

| 男子Bグループ Ｂリーグ | 木村 藍斗④ | 宮森 那智③ | 田村 穂高③ | 勝 | 敗 | 順位 |
|---|---|---|---|---|---|---|
| 木村 藍斗④ (深川ＦＡ[北空知]) | | ○ 21- 2 21- 6 | ○ 21-12 21- 9 | M 2-0 G 4-0 P 84-29 | | 1 |
| 宮森 那智③ (中春別少年団[釧根]) | × 2-21 6-21 | | × 10-21 8-21 | M 0-2 G 0-4 P 26-84 | | 3 |
| 田村 穂高③ (猿払ＪＢＣ[名寄]) | × 12-21 9-21 | ○ 21-10 21- 8 | | M 1-1 G 2-2 P 63-60 | | 2 |

| 男子Bグループ Ｃリーグ | 十河 侑聖④ | 古谷 蒼音③ | 石垣 太惟④ | 勝 | 敗 | 順位 |
|---|---|---|---|---|---|---|
| 十河 侑聖④ (東光小少年団[旭川]) | | ○ 21- 3 21- 5 | ○ 21-19 21-15 | M 2-0 G 4-0 P 84-42 | | 1 |
| 古谷 蒼音③ (滝バトＪｒ[北空知]) | × 3-21 5-21 | | × 6-21 7-21 | M 0-2 G 0-4 P 21-84 | | 3 |
| 石垣 太惟④ (稚内しおみクラブ[名寄]) | × 19-21 15-21 | ○ 21- 6 21- 7 | | M 1-1 G 2-2 P 76-55 | | 2 |

| 男子Bグループ Ｄリーグ | 住吉 平莉④ | 加藤 祥真③ | 山中 結心④ | 勝 | 敗 | 順位 |
|---|---|---|---|---|---|---|
| 住吉 平莉④ (ウトロクラブ[北見]) | | ○ 21-12 21-12 | × 21-19 14-21 10-21 | M 1-1 G 3-2 P 87-85 | | 2 |
| 加藤 祥真③ (とかち浦幌ＪＢＣ[十勝]) | × 12-21 12-21 | | × 16-21 6-21 | M 0-2 G 0-4 P 46-84 | | 3 |
| 山中 結心④ (鷹栖北野少年団[旭川]) | ○ 19-21 21-14 21-10 | ○ 21-16 21- 6 | | M 2-0 G 4-1 P 103-67 | | 1 |

| 男子Bグループ Ｅリーグ | 上木 波音④ | 信免 勇壱④ | 賀川 龍力③ | 勝 | 敗 | 順位 |
|---|---|---|---|---|---|---|
| 上木 波音④ (心奏羽Ｂ．Ｃ．[名寄]) | | ○ 21- 5 21- 4 | ○ 21- 6 21-10 | M 2-0 G 4-0 P 84-25 | | 1 |
| 信免 勇壱④ (中春別少年団[釧根]) | × 5-21 4-21 | | × 8-21 11-21 | M 0-2 G 0-4 P 28-84 | | 3 |
| 賀川 龍力③ (滝川中央ジュニア[北空知]) | × 6-21 10-21 | ○ 21- 8 21-11 | | M 1-1 G 2-2 P 58-61 | | 2 |

| 男子Bグループ Ｆリーグ | 田中 悠晴④ | 阿部 結人④ | 加藤 裕樹④ | 勝 | 敗 | 順位 |
|---|---|---|---|---|---|---|
| 田中 悠晴④ (白樺少年団[釧根]) | | × 16-21 4-21 | × 7-21 7-21 | M 0-2 G 0-4 P 34-84 | | 3 |
| 阿部 結人④ (北見市少年団[北見]) | ○ 21-16 21- 4 | | × 12-21 18-21 | M 1-1 G 2-2 P 72-62 | | 2 |
| 加藤 裕樹④ (帯広栄少年団[十勝]) | ○ 21- 7 21- 7 | ○ 21-12 21-18 | | M 2-0 G 4-0 P 84-44 | | 1 |

| 男子Bグループ Ｇリーグ | 杉山 颯亮④ | 平沼 聖和④ | 佐藤 煌空③ | 勝 | 敗 | 順位 |
|---|---|---|---|---|---|---|
| 杉山 颯亮④ (Ｆｌａｐ十勝[十勝]) | | × 11-21 16-21 | ○ 21-16 21-14 | M 1-1 G 2-2 P 69-72 | | 2 |
| 平沼 聖和④ (東光小少年団[旭川]) | ○ 21-11 21-16 | | ○ 21- 5 21- 9 | M 2-0 G 4-0 P 84-41 | | 1 |
| 佐藤 煌空③ (北見市少年団[北見]) | × 16-21 14-21 | × 5-21 9-21 | | M 0-2 G 0-4 P 44-84 | | 3 |

| 男子Bグループ Ｈリーグ | 広瀬 結都③ | 松本 優大④ | 寒川井 隼④ | 勝 | 敗 | 順位 |
|---|---|---|---|---|---|---|
| 広瀬 結都③ (東神楽ジュニア[旭川]) | | ○ 21-19 17-21 21-17 | × 11-21 11-21 | M 1-1 G 2-3 P 81-99 | | 2 |
| 松本 優大④ (とかち浦幌ＪＢＣ[十勝]) | × 19-21 21-17 17-21 | | × 15-21 9-21 | M 0-2 G 1-4 P 81-101 | | 3 |
| 寒川井 隼④ (稚内しおみクラブ[名寄]) | ○ 21-11 21-11 | ○ 21-15 21- 9 | | M 2-0 G 4-0 P 84-46 | | 1 |

| 男子Bグループ Ｉリーグ | 佐々木 蒼介③ | 鈴木 晃③ | 出渕 秀和③ | 鈴木 汐音④ | 勝 | 敗 | 順位 |
|---|---|---|---|---|---|---|---|
| 佐々木 蒼介③ (富原レッツ[釧根]) | | × X- X- | × X- X- | × X- X- | M 0-3 G 0-6 P 0-126 | | 4 |
| 鈴木 晃③ (SMASH MONKEY'Z[十勝]) | ○ -X -X | | ○ 21-11 21- 9 | × 16-21 8-21 | M 2-1 G 4-2 P 108-62 | | 2 |
| 出渕 秀和③ (滝バトＪｒ[北空知]) | ○ -X -X | × 11-21 9-21 | | × 4-21 6-21 | M 1-2 G 2-4 P 72-84 | | 3 |
| 鈴木 汐音④ (鷹栖北野少年団[旭川]) | ○ -X -X | ○ 21-16 21- 8 | ○ 21- 4 21- 6 | | M 3-0 G 6-0 P 126-34 | | 1 |

## 男子Bグループ 決勝トーナメント

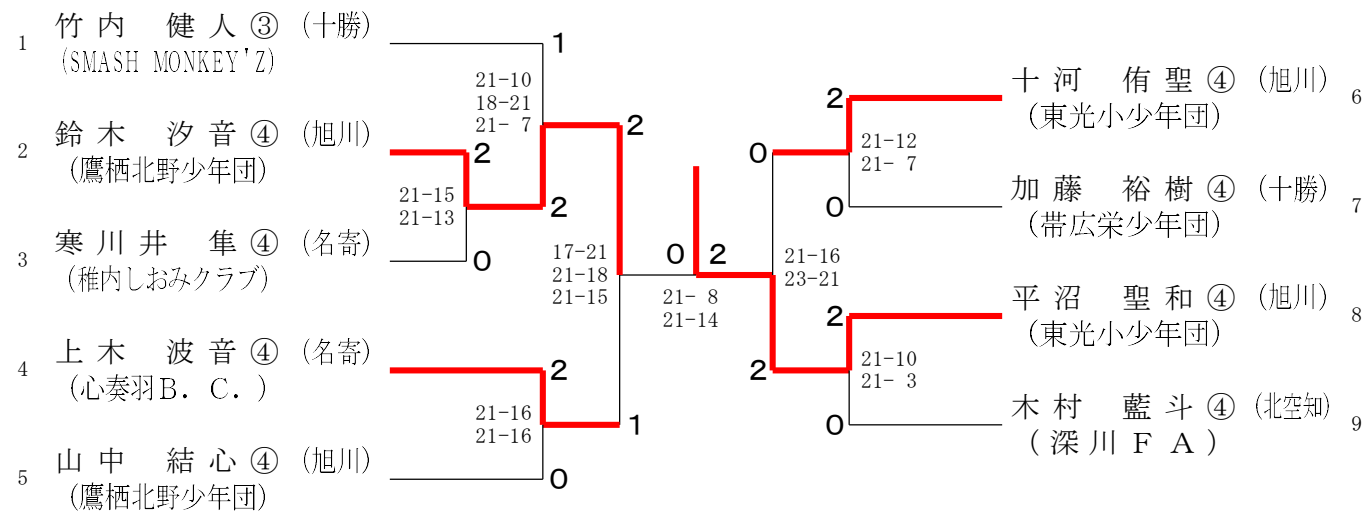

# 第24回 ダイハツ全国小学生ABCバドミントン大会 北北海道予選会

令和５年６月２５日　稚内市総合体育館

| 男子Cグループ Aリーグ | 川田 晄大② | 川中 悠幹② | 近藤 理仁① | 勝 敗 | 順位 |
|---|---|---|---|---|---|
| 川田 晄大②<br>(ノーススタージュニア釧路[釧根]) | | ○<br>15- 0<br>15- 1 | ○<br>15-10<br>15- 4 | M 2-0<br>G 4-0<br>P 60-15 | 1 |
| 川中 悠幹②<br>(深川ＦＡ[北空知]) | ×<br>0-15<br>1-15 | | ×<br>10-15<br>4-15 | M 0-2<br>G 0-4<br>P 15-60 | 3 |
| 近藤 理仁①<br>(近文少年団[旭川]) | ×<br>10-15<br>4-15 | ○<br>15-10<br>15- 4 | | M 1-1<br>G 2-2<br>P 44-44 | 2 |

| 男子Cグループ Bリーグ | 大嶋 悠真① | 朝倉 楽② | 山本 喜生② | 勝 敗 | 順位 |
|---|---|---|---|---|---|
| 大嶋 悠真①<br>(猿払ＪＢＣ[名寄]) | | ×<br>0-15<br>7-15 | ×<br>6-15<br>8-15 | M 0-2<br>G 0-4<br>P 21-60 | 3 |
| 朝倉 楽②<br>(旭川青雲ＢＣ[旭川]) | ○<br>15- 0<br>15- 7 | | ×<br>12-15<br>11-15 | M 1-1<br>G 2-2<br>P 53-37 | 2 |
| 山本 喜生②<br>(斜里ジュニアクラブ[北見]) | ○<br>15- 6<br>15- 8 | ○<br>15-12<br>15-11 | | M 2-0<br>G 4-0<br>P 60-37 | 1 |

| 男子Cグループ Cリーグ | 松田 悠誠② | 古谷 冬樹① | 弦間 正悟② | 勝 敗 | 順位 |
|---|---|---|---|---|---|
| 松田 悠誠②<br>(北栄ＪＢＣ[十勝]) | | ○<br>15- 1<br>15- 2 | ○<br>15- 6<br>15-10 | M 2-0<br>G 4-0<br>P 60-19 | 1 |
| 古谷 冬樹①<br>(滝バトＪｒ[北空知]) | ×<br>1-15<br>2-15 | | ×<br>9-15<br>10-15 | M 0-2<br>G 0-4<br>P 22-60 | 3 |
| 弦間 正悟②<br>(斜里ジュニアクラブ[北見]) | ×<br>6-15<br>10-15 | ○<br>15- 9<br>15-10 | | M 1-1<br>G 2-2<br>P 46-49 | 2 |

| 男子Cグループ Dリーグ | 藤井 亮汰② | 中條 絢太① | 小川 慈稀① | 勝 敗 | 順位 |
|---|---|---|---|---|---|
| 藤井 亮汰②<br>(滝バトＪｒ[北空知]) | | ○<br>15- 7<br>15-10 | ×<br>13-15<br>5-15 | M 1-1<br>G 2-2<br>P 48-47 | 2 |
| 中條 絢太①<br>(心泰羽Ｂ．Ｃ．[名寄]) | ×<br>7-15<br>10-15 | | ×<br>5-15<br>6-15 | M 0-2<br>G 0-4<br>P 28-60 | 3 |
| 小川 慈稀①<br>(芽室少年団[十勝]) | ○<br>15-13<br>15- 5 | ○<br>15- 5<br>15- 6 | | M 2-0<br>G 4-0<br>P 60-29 | 1 |

| 男子Cグループ Eリーグ | 遠藤 暖大② | 伊藤 奨真② | 髙畠 楓馬② | 勝 敗 | 順位 |
|---|---|---|---|---|---|
| 遠藤 暖大②<br>(北見市少年団[北見]) | | ×<br>15- 8<br>11-15<br>11-15 | ×<br>7-15<br>5-15 | M 0-2<br>G 1-4<br>P 49-68 | 3 |
| 伊藤 奨真②<br>(とかち浦幌ＪＢＣ[十勝]) | ○<br>8-15<br>15-11<br>15-11 | | ×<br>5-15<br>6-15 | M 1-1<br>G 2-3<br>P 49-67 | 2 |
| 髙畠 楓馬②<br>(鷹栖北野少年団[旭川]) | ○<br>15- 7<br>15- 5 | ○<br>15- 5<br>15- 6 | | M 2-0<br>G 4-0<br>P 60-23 | 1 |

| 男子Cグループ Fリーグ | 十河 泰聖② | 森 直斗② | 小林 七紬② | 岸 天煌② | 勝 敗 | 順位 |
|---|---|---|---|---|---|---|
| 十河 泰聖②<br>(東光小少年団[旭川]) | | ○<br>15- 4<br>15- 1 | ○<br>15- 4<br>15- 4 | ○<br>15- 4<br>15- 1 | M 3-0<br>G 6-0<br>P 90-18 | 1 |
| 森 直斗②<br>(幕別ジュニア[十勝]) | ×<br>4-15<br>1-15 | | ×<br>7-15<br>10-15 | ×<br>8-15<br>15- 5<br>14-16 | M 0-3<br>G 1-6<br>P 59-96 | 4 |
| 小林 七紬②<br>(稚毛ジュニアスポーツ少年団[北見]) | ×<br>4-15<br>4-15 | ○<br>15- 7<br>15-10 | | ○<br>19-17<br>12-15<br>15- 9 | M 2-1<br>G 4-3<br>P 84-88 | 2 |
| 岸 天煌②<br>(滝バトＪｒ[北空知]) | ×<br>4-15<br>1-15 | ○<br>15- 8<br>5-15<br>16-14 | ×<br>17-19<br>15-12<br>9-15 | | M 1-2<br>G 3-5<br>P 82-113 | 3 |

## 男子Cグループ 決勝トーナメント

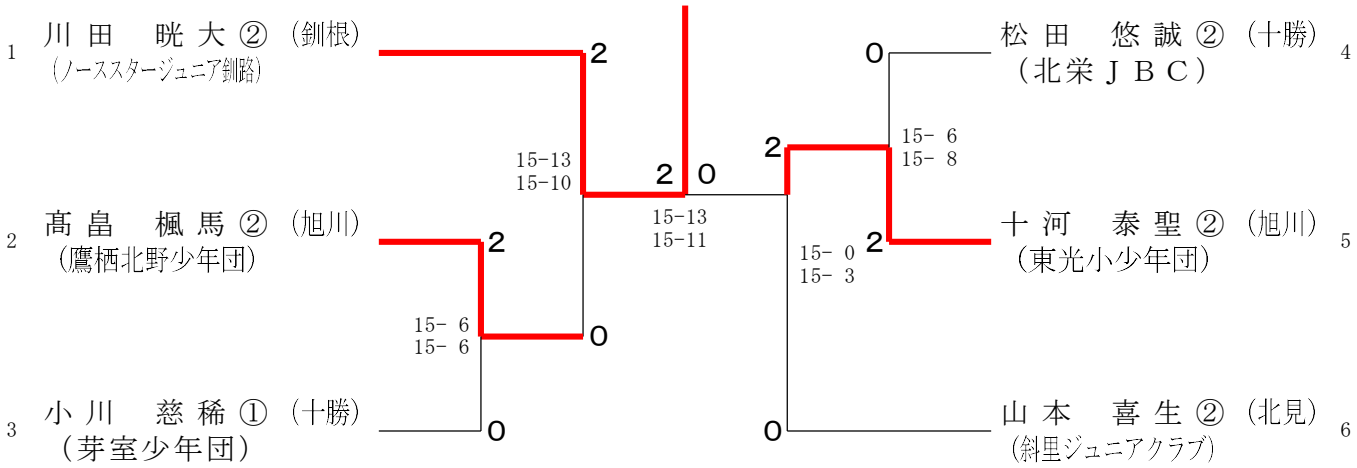

# 第24回 ダイハツ全国小学生ABCバドミントン大会 北北海道予選会

令和５年６月２４日　稚内市総合体育館

| 女子Aグループ Ａリーグ | 東谷 悠吹⑥ | 木村 妃伽⑤ | 中條 李央⑤ | 勝　敗 | 順位 |
|---|---|---|---|---|---|
| 東谷 悠吹⑥ (忠和クラブ[旭川]) | | ○ 21- 7 21- 6 | ○ 21- 3 21- 3 | M 2-0 G 4-0 P 84-19 | 1 |
| 木村 妃伽⑤ (Ｆｌａｐ十勝[十勝]) | × 7-21 6-21 | | ○ 21- 4 21- 3 | M 1-1 G 2-2 P 55-49 | 2 |
| 中條 李央⑤ (心泰羽Ｂ．Ｃ．[名寄]) | × 3-21 3-21 | × 4-21 3-21 | | M 0-2 G 0-4 P 13-84 | 3 |

| 女子Aグループ Ｂリーグ | 貝谷 怜莉⑥ | 久保 一花⑤ | 中島 杏菜⑤ | 勝　敗 | 順位 |
|---|---|---|---|---|---|
| 貝谷 怜莉⑥ (北栄ＪＢＣ[十勝]) | | ○ 21- 3 21- 1 | ○ 21-10 21- 4 | M 2-0 G 4-0 P 84-18 | 1 |
| 久保 一花⑤ (稚内しおみクラブ[名寄]) | × 3-21 1-21 | | × 3-21 7-21 | M 0-2 G 0-4 P 14-84 | 3 |
| 中島 杏菜⑤ (網走ジュニアスポーツ少年団[北見]) | × 10-21 4-21 | ○ 21- 3 21- 7 | | M 1-1 G 2-2 P 56-52 | 2 |

| 女子Aグループ Ｃリーグ | 林 華乃葉⑥ | 水谷 美優⑤ | 羽田 幸笑⑥ | 勝　敗 | 順位 |
|---|---|---|---|---|---|
| 林 華乃葉⑥ (芽室少年団[十勝]) | | ○ 21-15 21- 5 | ○ 21- 3 21- 5 | M 2-0 G 4-0 P 84-28 | 1 |
| 水谷 美優⑤ (滝川中央ジュニア[北空知]) | × 15-21 5-21 | | ○ 21-11 16-21 21-13 | M 1-1 G 2-3 P 78-87 | 2 |
| 羽田 幸笑⑥ (釣里ジュニアクラブ[北見]) | × 3-21 5-21 | × 11-21 21-16 13-21 | | M 0-2 G 1-4 P 53-100 | 3 |

| 女子Aグループ Ｄリーグ | 首藤 有結⑥ | 太田 明李⑥ | 松岡 希枝⑥ | 勝　敗 | 順位 |
|---|---|---|---|---|---|
| 首藤 有結⑥ (プログレス[釧根]) | | ○ 21-16 21- 7 | × 19-21 18-21 | M 1-1 G 2-2 P 79-65 | 2 |
| 太田 明李⑥ (旭川陵雲少年団[旭川]) | × 16-21 7-21 | | × 20-22 12-21 | M 0-2 G 0-4 P 55-85 | 3 |
| 松岡 希枝⑥ (帯広栄少年団[十勝]) | ○ 21-19 21-18 | ○ 22-20 21-12 | | M 2-0 G 4-0 P 85-69 | 1 |

| 女子Aグループ Ｅリーグ | 森下 紗英⑥ | 賀川 美唯⑥ | 和田 杏虹⑥ | 勝　敗 | 順位 |
|---|---|---|---|---|---|
| 森下 紗英⑥ (北見市少年団[北見]) | | ○ 21-19 23-21 | × 21-12 12-21 13-21 | M 1-1 G 3-2 P 90-94 | 2 |
| 賀川 美唯⑥ (滝川中央ジュニア[北空知]) | × 19-21 21-23 | | × 19-21 21-17 14-21 | M 0-2 G 1-4 P 94-103 | 3 |
| 和田 杏虹⑥ (旭川青雲ＢＣ[旭川]) | ○ 12-21 21-12 21-13 | ○ 21-19 17-21 21-14 | | M 2-0 G 4-2 P 113-100 | 1 |

| 女子Aグループ Ｆリーグ | 髙畠 柚羽⑤ | 竹谷 七華⑥ | 青柳 歩華⑤ | 勝　敗 | 順位 |
|---|---|---|---|---|---|
| 髙畠 柚羽⑤ (鷹栖北野少年団[旭川]) | | ○ 21- 5 21- 6 | × 10-21 21-14 18-21 | M 1-1 G 3-2 P 91-67 | 2 |
| 竹谷 七華⑥ (心泰羽Ｂ．Ｃ．[名寄]) | × 5-21 6-21 | | × 4-21 3-21 | M 0-2 G 0-4 P 18-84 | 3 |
| 青柳 歩華⑤ (ノーススタージュニア釧路[釧根]) | ○ 21-10 14-21 21-18 | ○ 21- 4 21- 3 | | M 2-0 G 4-1 P 98-56 | 1 |

| 女子Aグループ Ｇリーグ | 高橋 悠羽佳⑥ | 菊田 優来⑥ | 宮崎 彩衣⑥ | 勝　敗 | 順位 |
|---|---|---|---|---|---|
| 高橋 悠羽佳⑥ (滝川中央ジュニア[北空知]) | | ○ 21-12 21-15 | ○ 21-12 13-21 21- 8 | M 2-0 G 4-1 P 97-68 | 1 |
| 菊田 優来⑥ (成央少年団[釧根]) | × 12-21 15-21 | | ○ 21-18 21-19 | M 1-1 G 2-2 P 69-79 | 2 |
| 宮崎 彩衣⑥ (鷹栖北野少年団[旭川]) | × 12-21 21-13 8-21 | × 18-21 19-21 | | M 0-2 G 1-4 P 78-97 | 3 |

| 女子Aグループ Ｈリーグ | 西川 夏渚⑥ | 堰八 寧桜⑥ | 安江 瑚心⑥ | 福井 美月⑥ | 勝　敗 | 順位 |
|---|---|---|---|---|---|---|
| 西川 夏渚⑥ (稚内しおみクラブ[名寄]) | | × 9-21 13-21 | × 14-21 7-21 | × 7-21 12-21 | M 0-3 G 0-6 P 62-126 | 4 |
| 堰八 寧桜⑥ (東聖インパクト[旭川]) | ○ 21- 9 21-13 | | ○ 19-21 26-24 21-16 | ○ 21-23 21-11 21-15 | M 3-0 G 6-2 P 171-132 | 1 |
| 安江 瑚心⑥ (滝バトＪｒ[北空知]) | ○ 21-14 21- 7 | × 21-19 24-26 16-21 | | ○ 21-18 15-21 21-16 | M 2-1 G 5-3 P 160-142 | 2 |
| 福井 美月⑥ (北栄ＪＢＣ[十勝]) | ○ 21- 7 21-12 | × 23-21 11-21 15-21 | × 18-21 21-15 16-21 | | M 1-2 G 4-4 P 146-139 | 3 |

| 女子Aグループ Ｉリーグ | 福井 美桜⑥ | 清水 瑠莉⑥ | 松井 礼⑥ | 日置 杏⑥ | 勝　敗 | 順位 |
|---|---|---|---|---|---|---|
| 福井 美桜⑥ (北栄ＪＢＣ[十勝]) | | ○ 23-21 21-19 | ○ 21- 8 21- 3 | × 21-15 20-22 11-21 | M 2-1 G 5-2 P 138-109 | 1 |
| 清水 瑠莉⑥ (ユニコーン[釧根]) | × 21-23 19-21 | | ○ 21-13 21- 9 | ○ 12-21 21-19 21-16 | M 2-1 G 4-3 P 136-122 | 3 |
| 松井 礼⑥ (北見市少年団[北見]) | × 8-21 3-21 | × 13-21 9-21 | | × 10-21 5-21 | M 0-3 G 0-6 P 48-126 | 4 |
| 日置 杏⑥ (鷹栖北野少年団[旭川]) | ○ 15-21 22-20 21-11 | × 21-12 19-21 16-21 | ○ 21-10 21- 5 | | M 2-1 G 5-3 P 156-121 | 2 |

## 女子Aグループ 決勝トーナメント

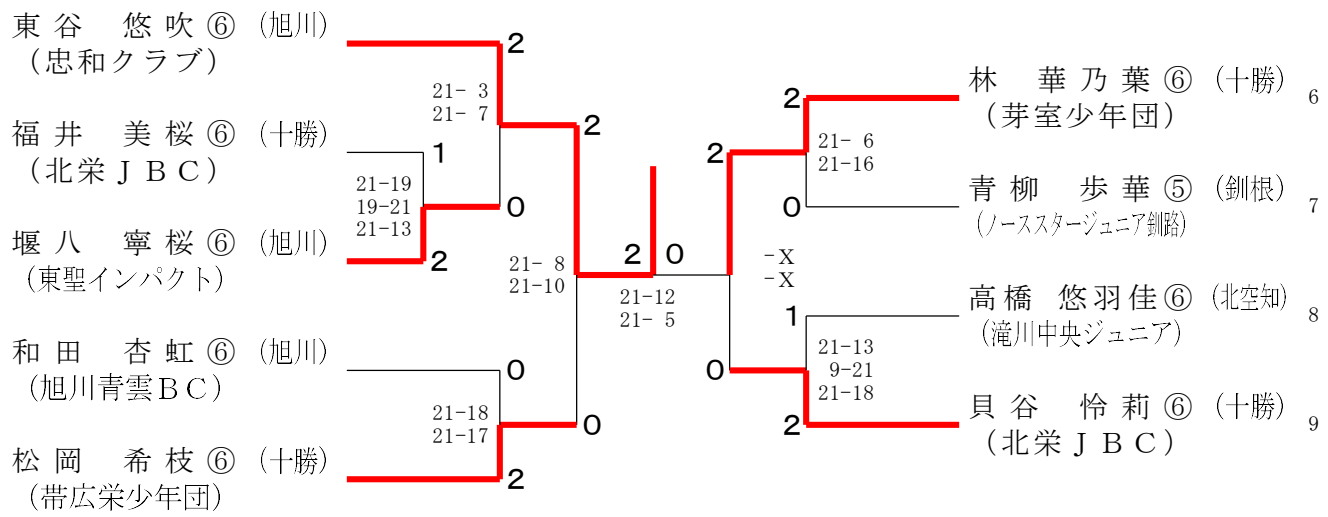

# 第24回 ダイハツ全国小学生ABCバドミントン大会 北北海道予選会

令和５年６月２４日　稚内市総合体育館

| 女子Bグループ Aリーグ | 岩淵 琳奈③ | 境田 こころ④ | 佐藤 梨佳④ | 勝 | 敗 | 順位 |
|---|---|---|---|---|---|---|
| 岩淵 琳奈③ (ノーススタージュニア釧路[釧根]) | | ○ 21-10 21- 8 | ○ 21- 9 21- 7 | M 2-0 G 4-0 P 84-34 | | 1 |
| 境田 こころ④ (帯広栄少年団[十勝]) | × 10-21 8-21 | | ○ 21-16 13-21 21-18 | M 1-1 G 2-3 P 73-97 | | 2 |
| 佐藤 梨佳④ (鷹栖北野少年団[旭川]) | × 9-21 7-21 | × 16-21 21-13 18-21 | | M 0-2 G 1-4 P 71-97 | | 3 |

| 女子Bグループ Bリーグ | 椙田 葉月③ | 小野 菜々美④ | 中村 彩香④ | 勝 | 敗 | 順位 |
|---|---|---|---|---|---|---|
| 椙田 葉月③ (滝バトJr[北空知]) | | × 16-21 14-21 | × 9-21 6-21 | M 0-2 G 0-4 P 45-84 | | 3 |
| 小野 菜々美④ (豊成JBC[十勝]) | ○ 21-16 21-14 | | × 9-21 12-21 | M 1-1 G 2-2 P 63-72 | | 2 |
| 中村 彩香④ (東神楽ジュニア[旭川]) | ○ 21- 9 21- 6 | ○ 21- 9 21-12 | | M 0-2 G 4-0 P 84-36 | | 1 |

| 女子Bグループ Cリーグ | 矢木 美桜④ | 山崎 颯香④ | 梁川 麗④ | 勝 | 敗 | 順位 |
|---|---|---|---|---|---|---|
| 矢木 美桜④ (稚内しおみクラブ[名寄]) | | ○ 21-11 21-10 | ○ 21- 9 21- 7 | M 2-0 G 4-0 P 84-37 | | 1 |
| 山崎 颯香④ (深川FA[北空知]) | × 11-21 10-21 | | × 11-21 4-21 | M 0-2 G 0-4 P 36-84 | | 3 |
| 梁川 麗④ (遠軽少年団[北見]) | × 9-21 7-21 | ○ 21-11 21- 4 | | M 1-1 G 2-2 P 58-57 | | 2 |

| 女子Bグループ Dリーグ | 田村 虹瑚④ | 髙谷 彩葉④ | 大坂 羽未③ | 勝 | 敗 | 順位 |
|---|---|---|---|---|---|---|
| 田村 虹瑚④ (旭川東栄少年団[旭川]) | | ○ 21- 5 21-11 | ○ 21- 9 21- 9 | M 2-0 G 4-0 P 84-34 | | 1 |
| 髙谷 彩葉④ (厚床少年団[釧根]) | × 5-21 11-21 | | ○ 21-18 21-14 | M 1-1 G 2-2 P 58-74 | | 2 |
| 大坂 羽未③ (北栄JBC[十勝]) | × 9-21 9-21 | × 18-21 14-21 | | M 0-2 G 0-4 P 50-84 | | 3 |

| 女子Bグループ Eリーグ | 姉崎 めい④ | 中橋 みすず④ | 紅屋 梨杏④ | 勝 | 敗 | 順位 |
|---|---|---|---|---|---|---|
| 姉崎 めい④ (網走ジュニアスポーツ少年団[北見]) | | ○ 21-14 21-10 | ○ 14-21 21-15 21-19 | M 2-0 G 4-1 P 98-79 | | 1 |
| 中橋 みすず④ (深川FA[北空知]) | × 14-21 10-21 | | × 17-21 22-24 | M 0-2 G 0-4 P 63-87 | | 3 |
| 紅屋 梨杏④ (稚内しおみクラブ[名寄]) | × 21-14 15-21 19-21 | ○ 21-17 24-22 | | M 1-1 G 3-2 P 100-95 | | 2 |

| 女子Bグループ Fリーグ | 木村 羽花④ | 髙橋 杏寿④ | 堀 真和④ | 勝 | 敗 | 順位 |
|---|---|---|---|---|---|---|
| 木村 羽花④ (Flap十勝[十勝]) | | ○ 21- 8 21-14 | × 18-21 3-21 | M 1-1 G 2-2 P 63-64 | | 2 |
| 髙橋 杏寿④ (ノーススタージュニア釧路[釧根]) | × 8-21 14-21 | | × 6-21 5-21 | M 0-2 G 0-4 P 33-84 | | 3 |
| 堀 真和④ (東光小少年団[旭川]) | ○ 21-18 21- 3 | ○ 21- 6 21- 5 | | M 2-0 G 4-0 P 84-32 | | 1 |

| 女子Bグループ Gリーグ | 田中 依万里③ | 福岡 優乃④ | 野村 奏心④ | 勝 | 敗 | 順位 |
|---|---|---|---|---|---|---|
| 田中 依万里③ (厚床少年団[釧根]) | | ○ 21-11 14-21 21- 6 | ○ 21-18 14-21 21-12 | M 2-0 G 4-2 P 112-89 | | 1 |
| 福岡 優乃④ (稚内しおみクラブ[名寄]) | × 11-21 21-14 6-21 | | × X- | M 0-2 G 1-4 P 38-98 | | 3 |
| 野村 奏心④ (北見市少年団[北見]) | × 18-21 21-14 12-21 | ○ -X | | M 1-1 G 3-2 P 93-56 | | 2 |

| 女子Bグループ Hリーグ | 愛澤 胡都③ | 園田 聖奈④ | 黒田 海和④ | 勝 | 敗 | 順位 |
|---|---|---|---|---|---|---|
| 愛澤 胡都③ (富村牛少年団[十勝]) | | ○ 21-12 22-20 | ○ 21-15 21-10 | M 2-0 G 4-0 P 85-57 | | 1 |
| 園田 聖奈④ (鷹栖北野少年団[旭川]) | × 12-21 20-22 | | ○ 21-12 21-13 | M 1-1 G 2-2 P 74-68 | | 2 |
| 黒田 海和④ (遠軽少年団[北見]) | × 15-21 10-21 | × 12-21 13-21 | | M 0-2 G 0-4 P 50-84 | | 3 |

| 女子Bグループ Iリーグ | 岩本 夢永④ | 平尾 沙和④ | 結城 夏美④ | 水谷 美玲③ | 勝 | 敗 | 順位 |
|---|---|---|---|---|---|---|---|
| 岩本 夢永④ (稚内しおみクラブ[名寄]) | | ○ 13-21 21-11 21-15 | ○ 21- 8 21-17 | ○ 21- 3 21- 4 | M 3-0 G 6-1 P 139-79 | | 1 |
| 平尾 沙和④ (旭川東栄少年団[旭川]) | × 21-13 11-21 15-21 | | ○ 21-17 22-20 | ○ 21-10 21-17 | M 2-1 G 5-2 P 132-119 | | 2 |
| 結城 夏美④ (帯広栄少年団[十勝]) | × 8-21 17-21 | × 17-21 20-22 | | ○ 21-14 21-14 | M 1-2 G 2-4 P 104-113 | | 3 |
| 水谷 美玲③ (流川中央ジュニア[北空知]) | × 3-21 4-21 | × 10-21 17-21 | × 14-21 14-21 | | M 0-3 G 0-6 P 62-126 | | 4 |

## 女子Bグループ 決勝トーナメント

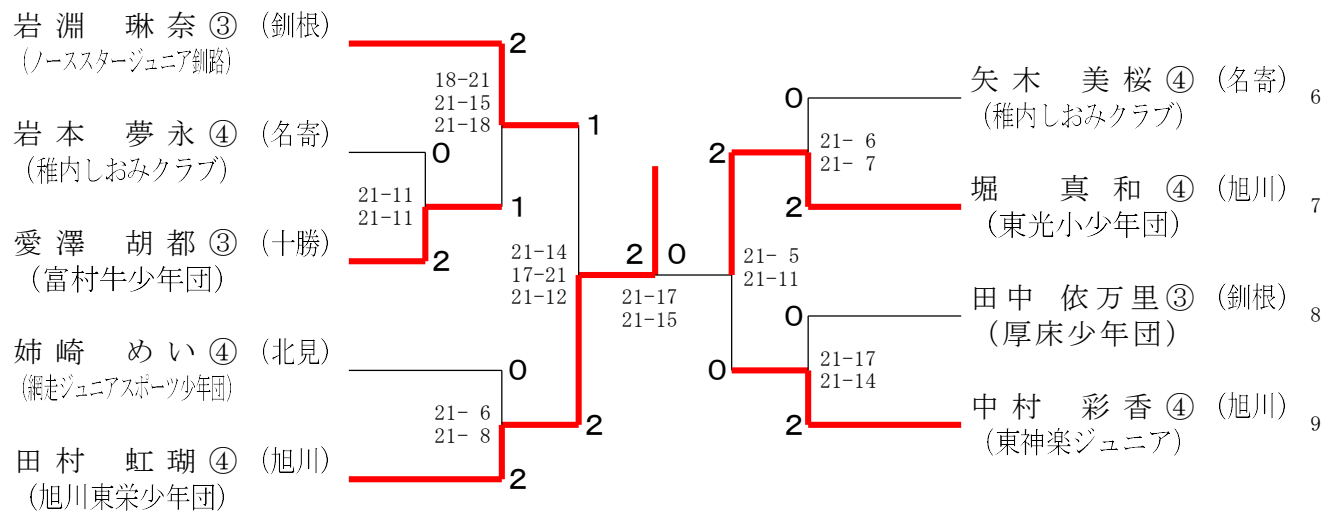

# 第24回 ダイハツ全国小学生ABCバドミントン大会 北北海道予選会

令和５年６月２４日　稚内市総合体育館

| 女子Cグループ Aリーグ | 坂上 恵那② | 栗原 理沙② | 和田 桃那② | 勝 敗 | 順位 |
|---|---|---|---|---|---|
| 坂上 恵那②<br>(猿払ＪＢＣ[名寄]) | | ×<br>9-15<br>15-11<br>7-15 | ○<br>15-12<br>15- 6 | M 1-1<br>G 3-2<br>P 61-59 | 2 |
| 栗原 理沙②<br>(東光小少年団[旭川]) | ○<br>15- 9<br>11-15<br>15- 7 | | ○<br>15- 5<br>15- 5 | M 2-0<br>G 4-1<br>P 71-41 | 1 |
| 和田 桃那②<br>(潮北ジュニアスポーツ少年団[北見]) | ×<br>12-15<br>6-15 | ×<br>5-15<br>5-15 | | M 0-2<br>G 0-4<br>P 28-60 | 3 |

| 女子Cグループ Bリーグ | 佐藤 瑚心② | 宮下 友夏② | 朝比奈 唯桜菜② | 勝 敗 | 順位 |
|---|---|---|---|---|---|
| 佐藤 瑚心②<br>(プログレス[釧根]) | | ○<br>15- 9<br>15- 6 | ○<br>15- 5<br>15- 2 | M 2-0<br>G 4-0<br>P 60-22 | 1 |
| 宮下 友夏②<br>(清水ジュニア[十勝]) | ×<br>9-15<br>6-15 | | ○<br>15- 5<br>15- 6 | M 1-1<br>G 2-2<br>P 45-41 | 2 |
| 朝比奈 唯桜菜②<br>(紋別ジュニアクラブ[北見]) | ×<br>5-15<br>2-15 | ×<br>5-15<br>6-15 | | M 0-2<br>G 0-4<br>P 18-60 | 3 |

| 女子Cグループ Cリーグ | 斉藤 彩羽② | 寒川井 杏② | 金須 柚奈② | 勝 敗 | 順位 |
|---|---|---|---|---|---|
| 斉藤 彩羽②<br>(東光小少年団[旭川]) | | ○<br>15-11<br>15- 7 | ×<br>13-15<br>15- 7<br>10-15 | M 1-1<br>G 3-2<br>P 68-55 | 2 |
| 寒川井 杏②<br>(稚内しおみクラブ[名寄]) | ×<br>11-15<br>7-15 | | ×<br>11-15<br>2-15 | M 0-2<br>G 0-4<br>P 31-60 | 3 |
| 金須 柚奈②<br>(帯広栄少年団[十勝]) | ○<br>15-13<br>7-15<br>15-10 | ○<br>15-11<br>15- 2 | | M 2-0<br>G 4-1<br>P 67-51 | 1 |

| 女子Cグループ Dリーグ | 佐藤 灯② | 桑原 乃愛② | 谷口 すい② | 青嶋 莉絵② | 勝 敗 | 順位 |
|---|---|---|---|---|---|---|
| 佐藤 灯②<br>(北栄ＪＢＣ[十勝]) | | ○<br>15- 3<br>15- 5 | ○<br>15- 9<br>15- 6 | ○<br>15-13<br>15- 9 | M 3-0<br>G 6-0<br>P 90-45 | 1 |
| 桑原 乃愛②<br>(中川ジュニア[名寄]) | ×<br>3-15<br>5-15 | | ×<br>4-15<br>5-15 | ×<br>4-15<br>6-15 | M 0-3<br>G 0-6<br>P 27-90 | 4 |
| 谷口 すい②<br>(プログレス[釧根]) | ×<br>9-15<br>6-15 | ○<br>15- 4<br>15- 5 | | ○<br>15-13<br>15-12 | M 2-1<br>G 4-2<br>P 75-64 | 2 |
| 青嶋 莉絵②<br>(東光小少年団[旭川]) | ×<br>13-15<br>9-15 | ○<br>15- 4<br>15- 6 | ×<br>13-15<br>12-15 | | M 1-2<br>G 2-4<br>P 77-70 | 3 |

| 女子Cグループ Eリーグ | 木村 碧夏① | 松岡 祐乃② | 吉田 智咲② | 山本 莉希愛② | 勝 敗 | 順位 |
|---|---|---|---|---|---|---|
| 木村 碧夏①<br>(深川ＦＡ[北空知]) | | ×<br>2-15<br>8-15 | ×<br>4-15<br>1-15 | ×<br>7-15<br>9-15 | M 0-3<br>G 0-6<br>P 31-90 | 4 |
| 松岡 祐乃②<br>(帯広栄少年団[十勝]) | ○<br>15- 2<br>15- 8 | | ×<br>7-15<br>9-15 | ○<br>15- 8<br>15- 2 | M 2-1<br>G 4-2<br>P 76-50 | 2 |
| 吉田 智咲②<br>(東光小少年団[旭川]) | ○<br>15- 4<br>15- 1 | ○<br>15- 7<br>15- 9 | | ○<br>15- 2<br>15- 4 | M 3-0<br>G 6-0<br>P 90-27 | 1 |
| 山本 莉希愛②<br>(紋別ジュニアクラブ[北見]) | ○<br>15- 7<br>15- 9 | ×<br>8-15<br>2-15 | ×<br>2-15<br>4-15 | | M 1-2<br>G 2-4<br>P 46-76 | 3 |
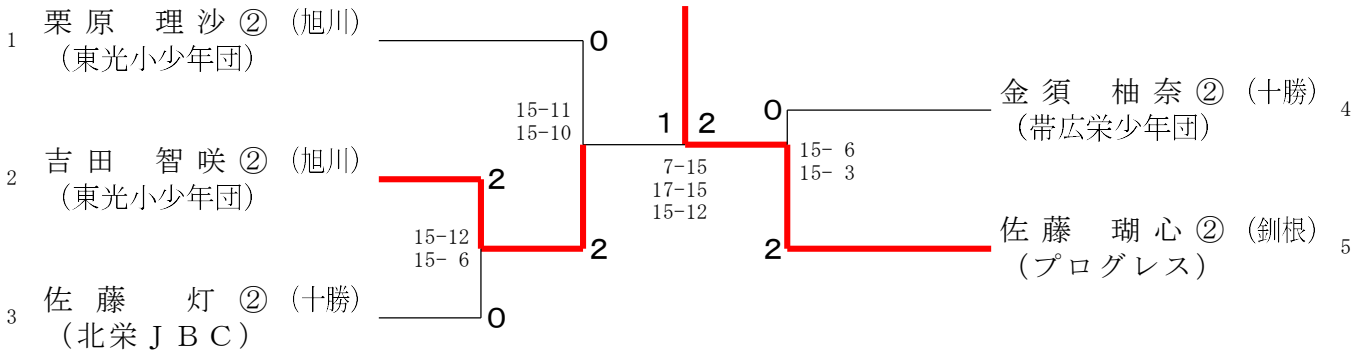
## 女子Cグループ 決勝トーナメント