第24回 ダイハツ全国小学生ABCバドミントン大会 南北海道予選会

令和５年６月１８日　函館アリーナ

男子Aグループ Ａリーグ	高森 蒼羽⑥	小倉 久宗⑥	松田 健汰⑥	勝	敗	順位
高森 蒼羽⑥ (聚富ジュニア[札幌])		○ 21- 6 21- 9	○ 21-10 21-11	M 2-0 G 4-0 P 84-36		1
小倉 久宗⑥ (島牧ＪＢＣ[小樽])	× 6-21 9-21		○ 21- 7 21- 5	M 1-1 G 2-2 P 57-54		2
松田 健汰⑥ (志文ＪＢＣ[南空知])	× 10-21 11-21	× 7-21 5-21		M 0-2 G 0-4 P 33-84		3

男子Aグループ Ｂリーグ	冨原 魁斗⑥	近江 来生⑥	佐藤 柊斗⑥	勝	敗	順位
冨原 魁斗⑥ (アヴレイズ[函館])		○ 21-15 21- 9	○ 21- 5 21- 6	M 2-0 G 4-0 P 84-35		1
近江 来生⑥ (島牧ＪＢＣ[小樽])	× 15-21 9-21		○ 21-17 21-10	M 1-1 G 2-2 P 66-69		2
佐藤 柊斗⑥ (港南飛翔ジュニアクラブ[室蘭])	× 5-21 6-21	× 17-21 10-21		M 0-2 G 0-4 P 38-84		3

男子Aグループ Ｃリーグ	宮脇 優和⑥	八田 輝優⑥	下田 真輝⑥	勝	敗	順位
宮脇 優和⑥ (東ジュニアクラブ[南空知])		○ -X	○ 21- 8 21-14	M 2-0 G 4-0 P 84-22		1
八田 輝優⑥ (苫小牧リトル[苫小牧])	× X-		× X-	M 0-2 G 0-4 P 0-84		3
下田 真輝⑥ (山の手ジュニアBC[函館])	× 8-21 14-21	○ -X		M 1-1 G 2-2 P 64-42		2

男子Aグループ Ｄリーグ	川岸 春翔⑤	津嶋 璃央斗⑥	阿部 晴真⑥	勝	敗	順位
川岸 春翔⑤ (壮瞥ジュニア[室蘭])		○ 21- 9 21-16	○ 21-15 21- 6	M 2-0 G 4-0 P 84-46		1
津嶋 璃央斗⑥ (Glanz.07[函館])	× 9-21 16-21		○ 21-11 21-19	M 1-1 G 2-2 P 67-72		2
阿部 晴真⑥ (刈田ジュニア[南空知])	× 15-21 6-21	× 11-21 19-21		M 0-2 G 0-4 P 51-84		3

男子Aグループ Ｅリーグ	安田 煌正⑥	尾山 莉逸⑥	菅 優斗⑥	勝	敗	順位
安田 煌正⑥ (苫小牧ホールジュニアB.C.[苫小牧])		× 15-21 11-21	○ 18-21 21-13 21-18	M 1-1 G 2-3 P 86-94		3
尾山 莉逸⑥ (尾山組[小樽])	○ 21-15 21-11		× 22-20 20-22 20-22	M 1-1 G 3-2 P 104-90		1
菅 優斗⑥ (聚富ジュニア[札幌])	× 21-18 13-21 18-21	○ 20-22 22-20 22-20		M 1-1 G 3-3 P 116-122		2

男子Aグループ Ｆリーグ	五十嵐 武⑥	今井 大翔⑤	斎藤 綸太⑥	勝	敗	順位
五十嵐 武⑥ (SAWAジュニア[小樽])		○ 21-15 21-16	○ 19-21 21-19 21-19	M 2-0 G 4-1 P 103-90		1
今井 大翔⑤ (壮瞥ジュニア[室蘭])	× 15-21 16-21		× 12-21 13-21	M 0-2 G 0-4 P 56-84		3
斎藤 綸太⑥ (聚富ジュニア[札幌])	× 21-19 19-21 19-21	○ 21-12 21-13		M 1-1 G 3-2 P 101-86		2

男子Aグループ Ｇリーグ	浜辺 颯⑥	高橋 優⑥	稲部 浬⑥	勝	敗	順位
浜辺 颯⑥ (恵庭ＢＬＩＴＺ[札幌])		○ 21- 9 21- 3	○ 21-11 21-15	M 2-0 G 4-0 P 84-38		1
高橋 優⑥ (東ジュニアクラブ[南空知])	× 9-21 3-21		× 11-21 18-21	M 0-2 G 0-4 P 41-84		3
稲部 浬⑥ (苫小牧リトル[苫小牧])	× 11-21 15-21	○ 21-11 21-18		M 1-1 G 2-2 P 68-71		2

男子Aグループ Ｈリーグ	田中 琉斗⑤	小笠原 魁士⑥	荻本 峻士⑥	勝	敗	順位
田中 琉斗⑤ (ボレアース函館[函館])		○ 21-14 21- 6	○ 21- 8 21- 9	M 2-0 G 4-0 P 84-37		1
小笠原 魁士⑥ (壮瞥ジュニア[室蘭])	× 14-21 6-21		○ 21-17 21-19	M 1-1 G 2-2 P 62-78		2
荻本 峻士⑥ (貴気別少年団[苫小牧])	× 8-21 9-21	× 17-21 19-21		M 0-2 G 0-4 P 53-84		3

男子Aグループ（ＢＡ） 決勝トーナメント

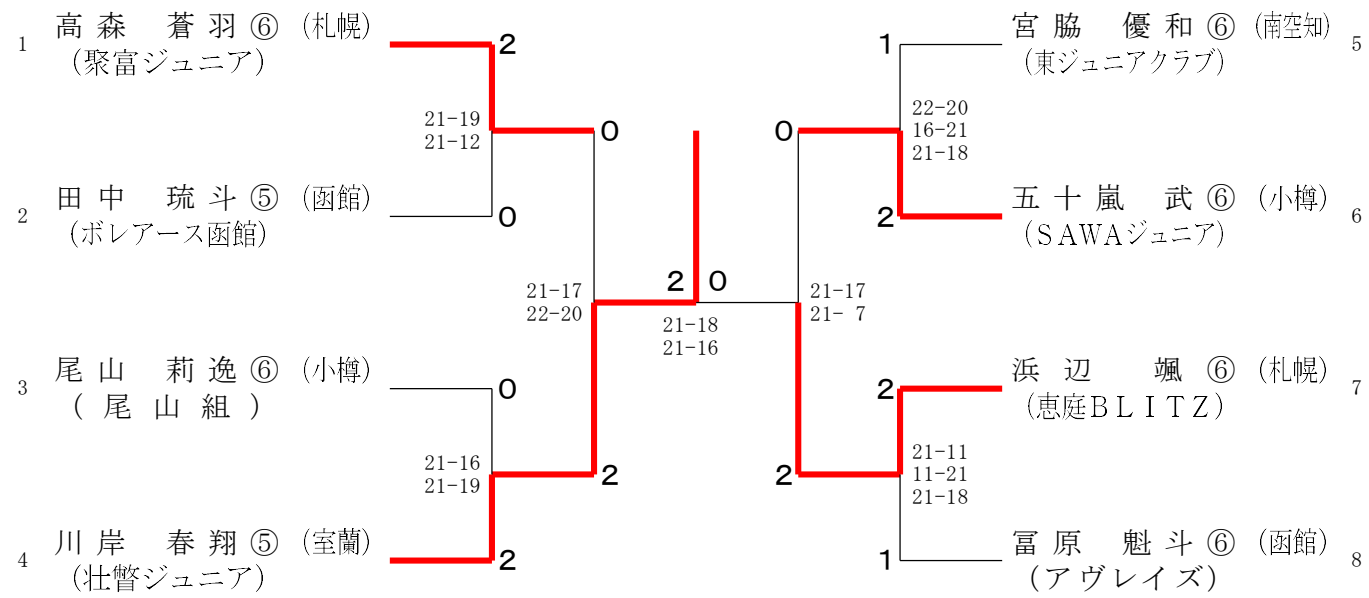

第24回 ダイハツ全国小学生ABCバドミントン大会 南北海道予選会

令和５年６月１８日　函館アリーナ

男子Bグループ Ａリーグ	井上 稜介④	酒谷 藍司③	藤川 瑛人④	勝　敗	順位
井上 稜介④ (ボレアース函館[函館])		○ 21-10 21- 6	○ 21-16 21-15	M 2-0 G 4-0 P 84-47	1
酒谷 藍司③ (貴気別少年団[苫小牧])	× 10-21 6-21		× 5-21 8-21	M 0-2 G 0-4 P 29-84	3
藤川 瑛人④ (倶知安少年団[小樽])	× 16-21 15-21	○ 21- 5 21- 8		M 1-1 G 2-2 P 73-55	2

男子Bグループ Ｂリーグ	桐 一紗③	徳田 海聖④	村木 颯③	勝　敗	順位
桐 一紗③ (Team Lacker[札幌])		○ 21-13 21-12	○ 21- 5 21- 8	M 2-0 G 4-0 P 84-38	1
徳田 海聖④ (島牧ＪＢＣ[小樽])	× 13-21 12-21		○ 21-10 21- 9	M 1-1 G 2-2 P 67-61	2
村木 颯③ (志文ＪＢＣ[南空知])	× 5-21 8-21	× 10-21 9-21		M 0-2 G 0-4 P 32-84	3

男子Bグループ Ｃリーグ	山田 蒼也④	畠山 誠大③	中村 陽真③	勝　敗	順位
山田 蒼也④ (壮瞥ジュニア[室蘭])		○ 21- 5 21- 4	○ 21- 6 21- 3	M 2-0 G 4-0 P 84-18	1
畠山 誠大③ (南幌少年団[南空知])	× 5-21 4-21		× 17-21 18-21	M 0-2 G 0-4 P 44-84	3
中村 陽真③ (大成同好会[苫小牧])	× 6-21 3-21	○ 21-17 21-18		M 1-1 G 2-2 P 51-77	2

男子Bグループ Ｄリーグ	前川 笑杜④	髙橋 絵翔④	桃澤 羽琉汰③	勝　敗	順位
前川 笑杜④ (東ジュニアクラブ[南空知])		× 18-21 7-21	× 13-21 1-21	M 0-2 G 0-4 P 39-84	3
髙橋 絵翔④ (大中山少年団[函館])	○ 21-18 21- 7		× 14-21 21-12 13-21	M 1-1 G 3-2 P 90-79	2
桃澤 羽琉汰③ (Delight SJ[札幌])	○ 21-13 21- 1	○ 21-14 12-21 21-13		M 2-0 G 4-1 P 96-62	1

男子Bグループ Ｅリーグ	髙橋 桜介④	安藤 悠成③	大洞 勇成④	勝　敗	順位
髙橋 桜介④ (貴気別少年団[苫小牧])		○ 21-15 21-15	× 17-21 22-24	M 1-1 G 2-2 P 81-75	2
安藤 悠成③ (港西飛翔ジュニアクラブ[室蘭])	× 15-21 15-21		× 8-21 10-21	M 0-2 G 0-4 P 48-84	3
大洞 勇成④ (高野ＪＢＣ[小樽])	○ 21-17 24-22	○ 21- 8 21-10		M 2-0 G 4-0 P 87-57	1

男子Bグループ Ｆリーグ	中田 仁崇④	青山 颯佑④	福士 愛斗③	勝　敗	順位
中田 仁崇④ (島牧ＪＢＣ[小樽])		○ 21-10 21-15	○ 21-17 21-14	M 2-0 G 4-0 P 84-56	1
青山 颯佑④ (西ジュニア[札幌])	× 10-21 15-21		× 13-21 10-21	M 0-2 G 0-4 P 48-84	3
福士 愛斗③ (北斗Wingsjr[函館])	× 17-21 14-21	○ 21-13 21-10		M 1-1 G 2-2 P 73-65	2

男子Bグループ Ｇリーグ	佐藤 逸基③	新藤 大獅④	高澤 琉彩③	勝　敗	順位
佐藤 逸基③ (函館ベアーズ[函館])		○ 21- 8 21-23 21-15	○ 21- 7 21- 9	M 2-0 G 4-1 P 105-62	1
新藤 大獅④ (壮瞥ジュニア[室蘭])	× 8-21 23-21 15-21		○ 21-14 21- 8	M 1-1 G 3-2 P 88-85	2
高澤 琉彩③ (苫小牧ユールジュニアB.C.[苫小牧])	× 7-21 9-21	× 14-21 8-21		M 0-2 G 0-4 P 38-84	3

男子Bグループ Ｈリーグ	畠山 朝陽③	河嶋 想③	斎野 珀久都④	勝　敗	順位
畠山 朝陽③ (登別少年団[室蘭])		○ 21- 4 21- 8	○ 21- 9 11-21 21-16	M 2-0 G 4-1 P 95-58	1
河嶋 想③ (刈田ジュニア[南空知])	× 4-21 8-21		× 10-21 12-21	M 0-2 G 0-4 P 34-84	3
斎野 珀久都④ (Team Lacker[札幌])	× 9-21 21-11 16-21	○ 21-10 21-12		M 1-1 G 3-2 P 88-75	2

男子Bグループ（ＢＢ）　決勝トーナメント

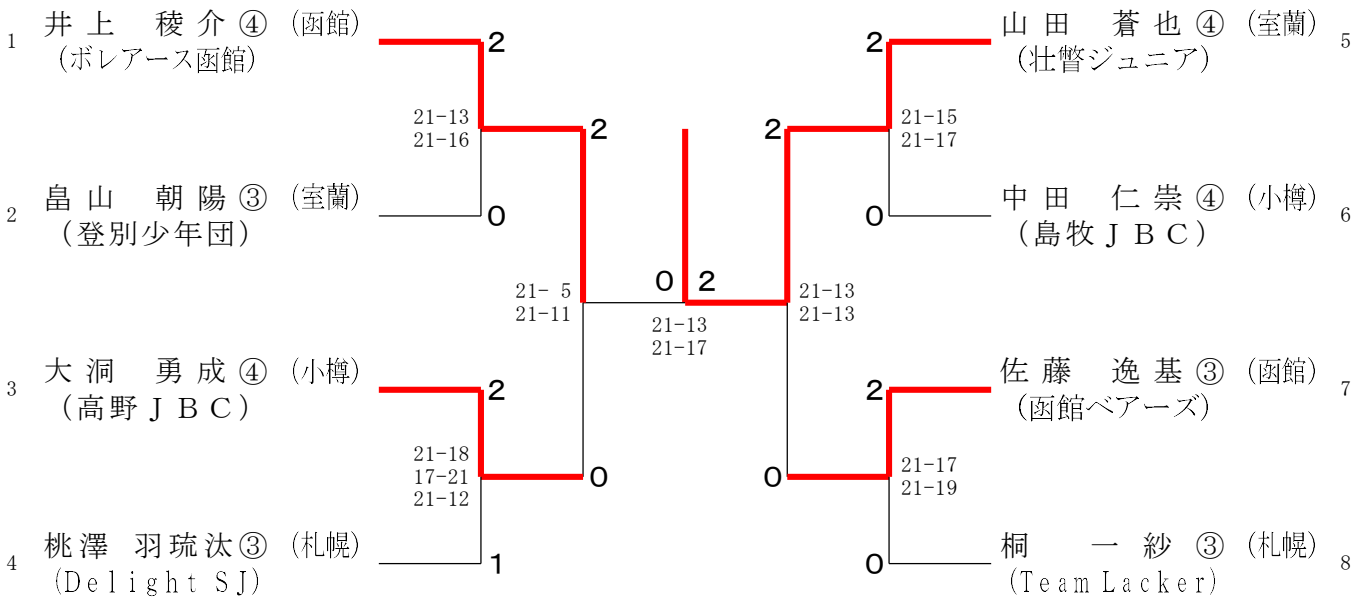

第24回 ダイハツ全国小学生ABCバドミントン大会 南北海道予選会

令和５年６月１８日　函館アリーナ

男子Cグループ Ａリーグ	渡邊 聖成②	新保 暁久①	蓬田 慎之助②	勝	敗	順位
渡邊 聖成② (西ジュニア[札幌])		○ 15- 6 15- 6	○ 15- 7 15- 8	M 2-0 G 4-0 P 60-27		1
新保 暁久① (七飯ジュニア[函館])	× 6-15 6-15		○ 13-15 15- 6 15- 5	M 1-1 G 2-3 P 55-56		2
蓬田 慎之助② (水元地区少年団[室蘭])	× 7-15 8-15	× 15-13 6-15 5-15		M 0-2 G 1-4 P 41-73		3

男子Cグループ Ｂリーグ	成田 奨真②	佐藤 騎生翔②	西浦 謙①	勝	敗	順位
成田 奨真② (寿都ＪＢＣ[小樽])		○ 15- 9 15- 9	× 12-15 12-15	M 1-1 G 2-2 P 54-48		2
佐藤 騎生翔② (大中山少年団[函館])	× 9-15 9-15		× 13-15 11-15	M 0-2 G 0-4 P 42-60		3
西浦 謙① (Team Lacker[札幌])	○ 15-12 15-12	○ 15-13 15-11		M 2-0 G 4-0 P 60-48		1

男子Cグループ Ｃリーグ	新藤 悠馬②	宮田 翼②	板谷 京②	勝	敗	順位
新藤 悠馬② (壮瞥ジュニア[室蘭])		○ 15- 8 15- 6	○ 15- 5 15- 5	M 2-0 G 4-0 P 60-24		1
宮田 翼② (北斗上磯ジュニア[函館])	× 8-15 6-15		○ 15- 7 15-12	M 1-1 G 2-2 P 44-49		2
板谷 京② (大成同好会[苫小牧])	× 5-15 5-15	× 7-15 12-15		M 0-2 G 0-4 P 29-60		3

男子Cグループ Ｄリーグ	佐藤 想音②	見附 碧人②	佐藤 瑠唯②	勝	敗	順位
佐藤 想音② (北斗Wingsjr[函館])		○ 15- 6 15- 9	○ 16-14 15- 9	M 2-0 G 4-0 P 61-38		1
見附 碧人② (北ジュニア[札幌])	× 6-15 9-15		× 7-15 4-15	M 0-2 G 0-4 P 26-60		3
佐藤 瑠唯② (伊達市少年団[室蘭])	× 14-16 9-15	○ 15- 7 15- 4		M 1-1 G 2-2 P 53-42		2

男子Cグループ Ｅリーグ	鈴木 悠斗②	平川 葵大②	板谷 健二朗①	勝	敗	順位
鈴木 悠斗② (拓進小学校[苫小牧])		○ 15-11 15- 7	○ 15- 8 15- 7	M 2-0 G 4-0 P 60-33		1
平川 葵大② (七飯ジュニア[函館])	× 11-15 7-15		○ 15-12 15-11	M 1-1 G 2-2 P 48-53		2
板谷 健二朗① (SAWAジュニア[小樽])	× 8-15 7-15	× 12-15 11-15		M 0-2 G 0-4 P 38-60		3

男子Cグループ Ｆリーグ	八戸 陸①	杉浦 壮亮①	近藤 未雷②	勝	敗	順位
八戸 陸① (ボレアース函館[函館])		○ 15- 1 15- 9	○ 15-10 15- 6	M 2-0 G 4-0 P 60-26		1
杉浦 壮亮① (水元地区少年団[室蘭])	× 1-15 9-15		× 17-15 7-15 8-15	M 0-2 G 1-4 P 42-75		3
近藤 未雷② (みらくるＪｒ[札幌])	× 10-15 6-15	○ 15-17 15- 7 15- 8		M 1-1 G 2-3 P 61-62		2

男子Cグループ（ＢＣ） 決勝トーナメント

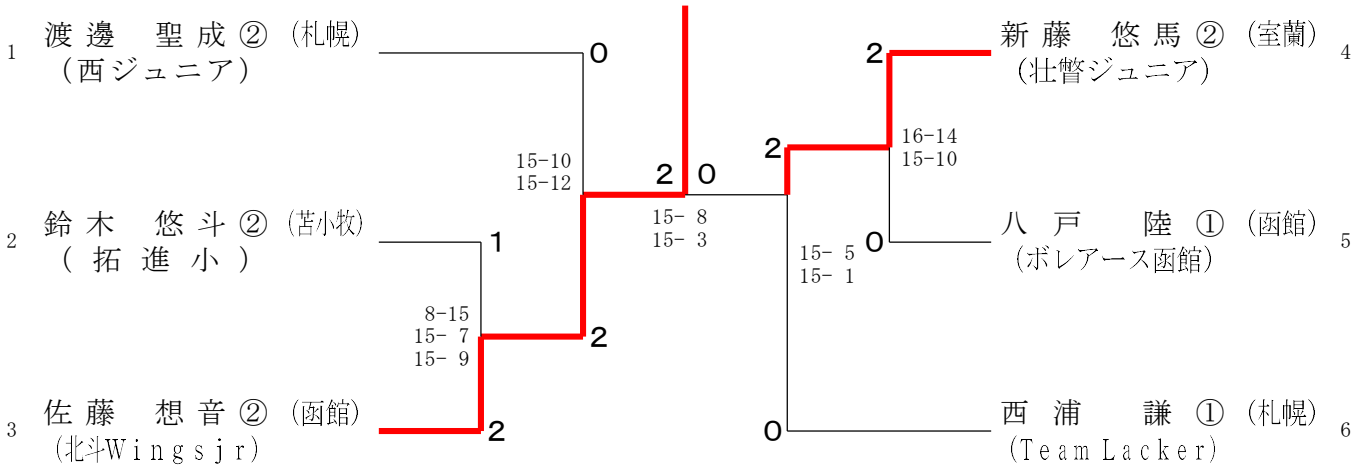

第24回 ダイハツ全国小学生ABCバドミントン大会 南北海道予選会

令和５年６月１７日　函館アリーナ

女子Aグループ Ａリーグ	東野 早希⑥	髙瀬 紅梨⑥	西山 桜⑥	勝	敗	順位
東野 早希⑥ (東ジュニアクラブ[南空知])		× 21-14 19-21 19-21	× 18-21 21-14 13-21	M 0-2 G 2-4 P 111-112		3
髙瀬 紅梨⑥ (大雪バーディーズ★ジュニア[室蘭])	○ 14-21 21-19 21-19		× 12-21 21-18 10-21	M 1-1 G 3-3 P 99-119		2
西山 桜⑥ (大中山少年団[函館])	○ 21-18 14-21 21-13	○ 21-12 18-21 21-10		M 2-0 G 4-2 P 116-95		1

女子Aグループ Ｂリーグ	川島 愛美⑥	常盤 いちこ⑥	大高 衣乃実⑥	勝	敗	順位
川島 愛美⑥ (JUN SPORTS[札幌])		○ 21-10 21-14	○ 21- 6 21- 9	M 2-0 G 4-0 P 84-39		1
常盤 いちこ⑥ (倶知安少年団[小樽])	× 10-21 14-21		× 21-23 22-20 14-21	M 0-2 G 1-4 P 81-106		3
大高 衣乃実⑥ (伊達市少年団[室蘭])	× 6-21 9-21	○ 23-21 20-22 21-14		M 1-1 G 2-3 P 79-99		2

女子Aグループ Ｃリーグ	東野 和菜⑥	岡田 羽純⑥	前川 希依⑥	勝	敗	順位
東野 和菜⑥ (NIKI Jr[小樽])		○ 21-18 22-24 21-18	○ 21- 7 21- 9	M 2-0 G 4-1 P 106-76		1
岡田 羽純⑥ (白石ジュニア[札幌])	× 18-21 24-22 18-21		○ 21- 7 21-13	M 1-1 G 3-2 P 102-84		2
前川 希依⑥ (東ジュニアクラブ[南空知])	× 7-21 9-21	× 7-21 13-21		M 0-2 G 0-4 P 36-84		3

女子Aグループ Ｄリーグ	川合 こころ⑥	近藤 凛香⑤	阿部 仁菜⑥	勝	敗	順位
川合 こころ⑥ (山の手ジュニアBC[函館])		○ 21-12 21- 8	× 14-21 21-14 11-21	M 1-1 G 3-2 P 88-76		2
近藤 凛香⑤ (苫小牧ジュニアB.C.[苫小牧])	× 12-21 8-21		× 8-21 14-21	M 0-2 G 0-4 P 42-84		3
阿部 仁菜⑥ (SA東・羽倶楽部[札幌])	○ 21-14 14-21 21-11	○ 21- 8 21-14		M 2-0 G 4-1 P 98-68		1

女子Aグループ Ｅリーグ	廣内 優奈⑥	安達 莉歩⑥	田中 陽糸⑥	勝	敗	順位
廣内 優奈⑥ (伊達市少年団[室蘭])		○ 21-13 21-13	× 9-21 17-21	M 1-1 G 2-2 P 68-68		2
安達 莉歩⑥ (刈田ジュニア[南空知])	× 13-21 13-21		× 11-21 13-21	M 0-2 G 0-4 P 50-84		3
田中 陽糸⑥ (倶知安少年団[小樽])	○ 21- 9 21-17	○ 21-11 21-13		M 2-0 G 4-0 P 84-50		1

女子Aグループ Ｆリーグ	加藤 結奈⑥	山田 灯彩⑥	山本 羽菜⑥	勝	敗	順位
加藤 結奈⑥ (苫小牧リトル[苫小牧])		○ -X	× 17-21 22-20 13-21	M 1-1 G 3-2 P 94-62		2
山田 灯彩⑥ (登別少年団[室蘭])	× X-		× X-	M 0-2 G 0-4 P 0-84		3
山本 羽菜⑥ (北斗上磯ジュニア[函館])	○ 21-17 20-22 21-13	○ -X		M 2-0 G 4-1 P 104-52		1

女子Aグループ Ｇリーグ	安田 陽菜⑤	大野 愛空⑥	河嶋 風花⑥	勝	敗	順位
安田 陽菜⑤ (苫小牧エールジュニアB.C.[苫小牧])		○ 21-13 15-21 21-19	○ 21-12 21- 5	M 2-0 G 4-1 P 99-70		1
大野 愛空⑥ (北斗上磯ジュニア[函館])	× 13-21 21-15 19-21		○ 21-10 21-15	M 1-1 G 3-2 P 95-82		2
河嶋 風花⑥ (刈田ジュニア[南空知])	× 12-21 5-21	× 10-21 15-21		M 0-2 G 0-4 P 42-84		3

女子Aグループ Ｈリーグ	豊田 奏空⑥	西山 葵⑥	中川 桜花⑥	勝	敗	順位
豊田 奏空⑥ (エフォールJr.[札幌])		○ 24-22 21-18	○ 21- 7 21- 9	M 2-0 G 4-0 P 87-56		1
西山 葵⑥ (尾山組[小樽])	× 22-24 18-21		○ 21-17 21-12	M 1-1 G 2-2 P 82-74		2
中川 桜花⑥ (苫小牧ジュニアB.C.[苫小牧])	× 7-21 9-21	× 17-21 12-21		M 0-2 G 0-4 P 45-84		3

女子Aグループ（ＧＡ）　決勝トーナメント

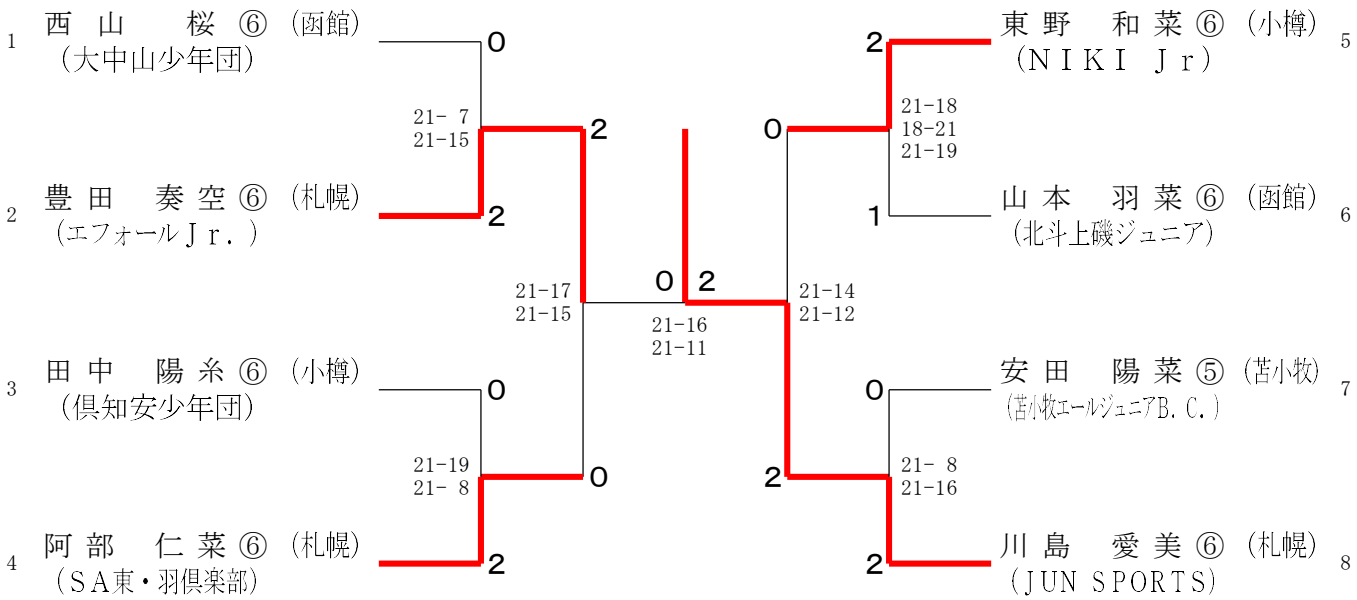

第24回 ダイハツ全国小学生ABCバドミントン大会 南北海道予選会

令和５年６月１７日　函館アリーナ

女子Bグループ Ａリーグ	青野 樹③	宮田 凛花④	蝦名 澪④	勝	敗	順位
青野 樹③ (尾山組[小樽])		× 9-21 18-21	○ 21-18 21-13	M 1-1 G 2-2 P 69-73		2
宮田 凛花④ (北斗上磯ジュニア[函館])	○ 21- 9 21-18		○ 21- 8 21- 6	M 2-0 G 4-0 P 84-41		1
蝦名 澪④ (聚富ジュニア[札幌])	× 18-21 13-21	× 8-21 6-21		M 0-2 G 0-4 P 45-84		3

女子Bグループ Ｂリーグ	志田 夏羽④	泊 依知花④	外村 一華④	勝	敗	順位
志田 夏羽④ (伊達市少年団[室蘭])		○ 21- 9 21-15	○ 21- 7 21- 9	M 2-0 G 4-0 P 84-40		1
泊 依知花④ (静内ジュニア[苫小牧])	× 9-21 15-21		○ 21-15 21-13	M 1-1 G 2-2 P 66-70		2
外村 一華④ (泊村愛好会Ｊｒ[小樽])	× 7-21 9-21	× 15-21 13-21		M 0-2 G 0-4 P 44-84		3

女子Bグループ Ｃリーグ	山本 陽菜③	柴口 涼香③	山本 楓④	勝	敗	順位
山本 陽菜③ (苫小牧ジュニアB.C.[苫小牧])		○ 10-21 21-17 21-15	× 21-17 12-21 17-21	M 1-1 G 3-3 P 102-112		2
柴口 涼香③ (伊達市少年団[室蘭])	× 21-10 17-21 15-21		○ 17-21 21-10 21- 7	M 1-1 G 3-3 P 112-90		1
山本 楓④ (志文ＪＢＣ[南空知])	○ 17-21 21-12 21-17	× 21-17 10-21 7-21		M 1-1 G 3-3 P 97-109		3

女子Bグループ Ｄリーグ	木下 実乃里③	髙田 紗和③	山本 菜穂④	勝	敗	順位
木下 実乃里③ (千歳北信濃少年団[札幌])		○ 21-15 21-15	× 13-21 10-21	M 1-1 G 2-2 P 65-72		2
髙田 紗和③ (静内ジュニア[苫小牧])	× 15-21 15-21		× 7-21 8-21	M 0-2 G 0-4 P 45-84		3
山本 菜穂④ (北斗上磯ジュニア[函館])	○ 21-13 21-10	○ 21- 7 21- 8		M 2-0 G 4-0 P 84-38		1

女子Bグループ Ｅリーグ	傳福 紬実④	渡部 晶④	佐藤 衣緒菜④	勝	敗	順位
傳福 紬実④ (東ジュニアクラブ[南空知])		○ 21-17 14-21 21-17	× 13-21 15-21	M 1-1 G 2-3 P 84-97		3
渡部 晶④ (SAWAジュニア[小樽])	× 17-21 21-14 17-21		○ 17-21 21-14 21-18	M 1-1 G 3-3 P 114-109		2
佐藤 衣緒菜④ (伊達市少年団[室蘭])	○ 21-13 21-15	× 21-17 14-21 18-21		M 1-1 G 3-2 P 95-87		1

女子Bグループ Ｆリーグ	樋口 莉菜④	石川 美愛④	寺口 日優虹③	勝	敗	順位
樋口 莉菜④ (北斗上磯ジュニア[函館])		○ 21- 6 21- 9	○ 21- 9 21-11	M 2-0 G 4-0 P 84-35		1
石川 美愛④ (大同ジュニア[札幌])	× 6-21 9-21		○ 21-14 21-13	M 1-1 G 2-2 P 57-69		2
寺口 日優虹③ (ＮＩＫＩ Ｊｒ[小樽])	× 9-21 11-21	× 14-21 13-21		M 0-2 G 0-4 P 47-84		3

女子Bグループ Ｇリーグ	竹田 惺愛③	大久保 瑞歩③	久保 楓奈④	勝	敗	順位
竹田 惺愛③ (北斗Wingsｊｒ[函館])		○ 21- 8 21-11	○ 21-16 21-17	M 2-0 G 4-0 P 84-52		1
大久保 瑞歩③ (志文ＪＢＣ[南空知])	× 8-21 11-21		× 12-21 5-21	M 0-2 G 0-4 P 36-84		3
久保 楓奈④ (みらくるジュニア[札幌])	× 16-21 17-21	○ 21-12 21- 5		M 1-1 G 2-2 P 75-59		2

女子Bグループ Ｈリーグ	宮脇 羽那③	坂上 葵依③	山田 彩乃③	勝	敗	順位
宮脇 羽那③ (東ジュニアクラブ[南空知])		× 21-14 18-21 19-21	○ 21- 8 21-10	M 1-1 G 3-2 P 100-74		2
坂上 葵依③ (港南飛翔ジュニアクラブ[室蘭])	○ 14-21 21-18 21-19		○ 21-13 21-19	M 2-0 G 4-1 P 98-90		1
山田 彩乃③ (苫小牧ジュニアB.C.[苫小牧])	× 8-21 10-21	× 13-21 19-21		M 0-2 G 0-4 P 50-84		3

女子Bグループ（ＧＢ） 決勝トーナメント

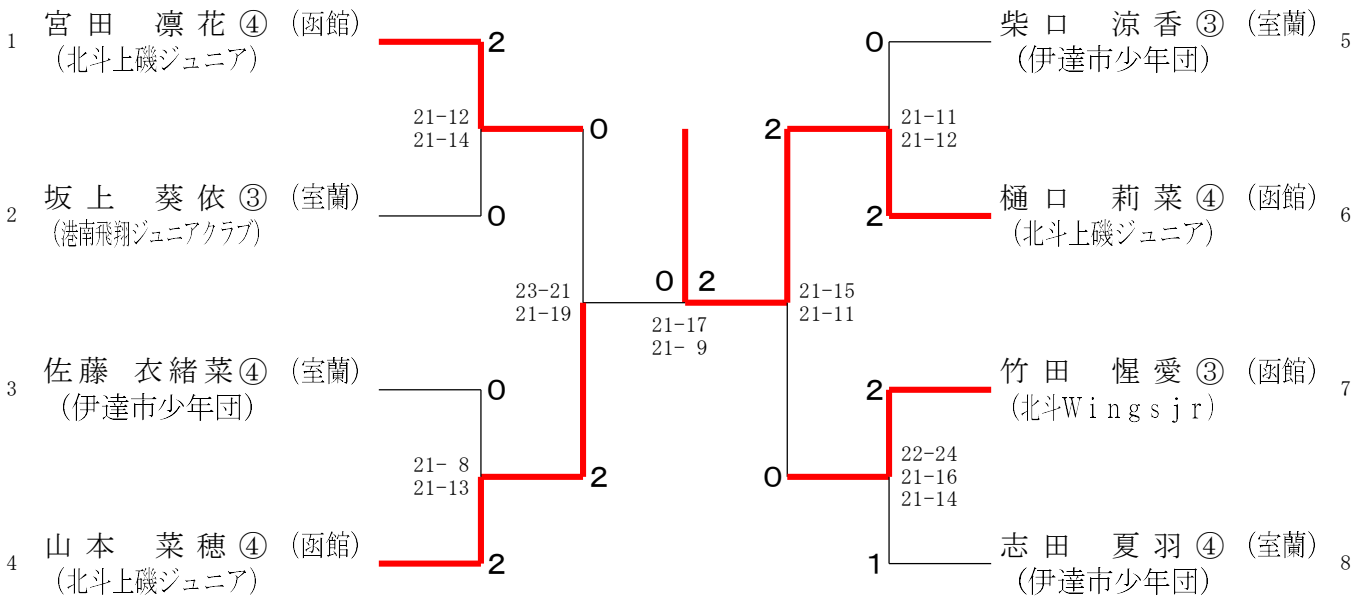

第24回 ダイハツ全国小学生ABCバドミントン大会 南北海道予選会

令和５年６月１７日　函館アリーナ

女子Cグループ Ａリーグ	吉川 咲月②	駒井 心緒②	五十嵐 葵詩②	勝	敗	順位
吉川 咲月② (七飯ジュニア[函館])		○ 13-15 15- 3 15- 6	○ 15- 8 15- 6	M 2-0 G 4-1 P 73-38		1
駒井 心緒② (壮瞥ジュニア[室蘭])	× 15-13 3-15 6-15		○ 15-10 12-15 15- 7	M 1-1 G 3-3 P 66-75		2
五十嵐 葵詩② (白石ジュニア[札幌])	× 8-15 6-15	× 10-15 15-12 7-15		M 0-2 G 1-4 P 46-72		3

女子Cグループ Ｂリーグ	石岡 瑚悠②	栗原 好和②	池津 歩奈②	勝	敗	順位
石岡 瑚悠② (島牧ＪＢＣ[小樽])		○ 15- 5 15- 3	○ 15- 2 15- 3	M 2-0 G 4-0 P 60-13		1
栗原 好和② (徳別ＪＢＣ[苫小牧])	× 5-15 3-15		○ 15- 6 15-13	M 1-1 G 2-2 P 38-49		2
池津 歩奈② (志文ＪＢＣ[南空知])	× 2-15 3-15	× 6-15 13-15		M 0-2 G 0-4 P 24-60		3

女子Cグループ Ｃリーグ	大久保 佳歩②	作田 詠華②	工藤 陽葵①	勝	敗	順位
大久保 佳歩② (志文ＪＢＣ[南空知])		○ 13-15 15-12 15- 6	○ 16-14 12-15 19-17	M 2-0 G 4-2 P 90-79		1
作田 詠華② (七飯ジュニア[函館])	× 15-13 12-15 6-15		× 15- 8 12-15 X-	M 0-2 G 2-4 P 60-81		3
工藤 陽葵① (壮瞥ジュニア[室蘭])	× 14-16 15-12 17-19	○ 8-15 15-12 -X		M 1-1 G 3-3 P 84-74		2

女子Cグループ Ｄリーグ	細川 小夏①	寺口 優美虹②	山岸 由芽②	勝	敗	順位
細川 小夏① (壮瞥ジュニア[室蘭])		○ 15-10 15- 5	○ 17-15 12-15 15-13	M 2-0 G 4-1 P 74-58		1
寺口 優美虹② (ＮＩＫＩ Ｊｒ[小樽])	× 10-15 5-15		× 10-15 11-15	M 0-2 G 0-4 P 36-60		3
山岸 由芽② (函館ベアーズ[函館])	× 15-17 15-12 13-15	○ 15-10 15-11		M 1-1 G 3-2 P 73-65		2

女子Cグループ Ｅリーグ	松尾 すず②	高橋 奈央②	池田 惺奏②	勝	敗	順位
松尾 すず② (三石少年団[苫小牧])		○ 15- 3 15- 3	× 12-15 8-15	M 1-1 G 2-2 P 50-36		2
高橋 奈央② (志文ＪＢＣ[南空知])	× 3-15 3-15		× 2-15 7-15	M 0-2 G 0-4 P 15-60		3
池田 惺奏② (大同ジュニア[札幌])	○ 15-12 15- 8	○ 15- 2 15- 7		M 2-0 G 4-0 P 60-29		1

女子Cグループ Ｆリーグ	室井 優那②	常盤 にこ②	村田 莉瑚①	勝	敗	順位
室井 優那② (Ｄｅｌｉｇｈｔ ＳＪ[札幌])		○ 15- 8 15- 5	○ 15- 3 15- 4	M 2-0 G 4-0 P 60-20		1
常盤 にこ② (倶知安少年団[小樽])	× 8-15 5-15		○ 15- 5 15- 7	M 1-1 G 2-2 P 43-42		2
村田 莉瑚① (三石少年団[苫小牧])	× 3-15 4-15	× 5-15 7-15		M 0-2 G 0-4 P 19-60		3

女子Cグループ Ｇリーグ	向井 陽咲②	阿部 栞菜②	河田 詠②	勝	敗	順位
向井 陽咲② (七飯ジュニア[函館])		× 9-15 8-15	× 7-15 9-15	M 0-2 G 0-4 P 33-60		3
阿部 栞菜② (ＳＡ東・羽倶楽部[札幌])	○ 15- 9 15- 8		○ 18-16 15-13	M 2-0 G 4-0 P 63-46		1
河田 詠② (登別少年団[室蘭])	○ 15- 7 15- 9	× 16-18 13-15		M 1-1 G 2-2 P 59-49		2

女子Cグループ Ｈリーグ	大北 鈴花②	箭内 美咲②	小倉 花枝美②	勝	敗	順位
大北 鈴花② (刈田ジュニア[南空知])		× 5-15 12-15	× 6-15 10-15	M 0-2 G 0-4 P 33-60		3
箭内 美咲② (苫小牧リトル[苫小牧])	○ 15- 5 15-12		× 6-15 7-15	M 1-1 G 2-2 P 43-47		2
小倉 花枝美② (島牧ＪＢＣ[小樽])	○ 15- 6 15-10	○ 15- 6 15- 7		M 2-0 G 4-0 P 60-29		1
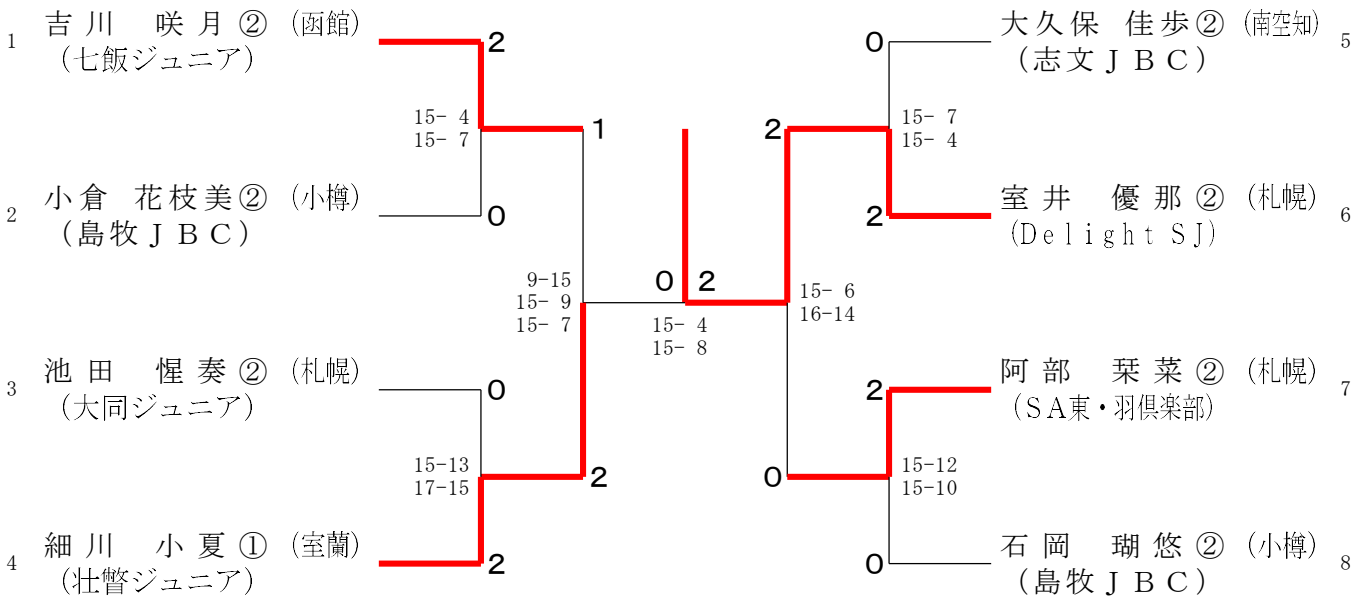
女子Cグループ（ＧＣ） 決勝トーナメント