高校男子ダブルス（BD）

1	高津　翔太 ②	山岸　秀悠 ②	（札幌北斗）
2	獅子原九十九 ②	岡田　大輔 ②	（旭川北）
3	泉　玲王 ①	奥津　昊太 ①	（滝川西）
4	小原　琉星 ②	村本　泰知 ②	（函大有斗）
5	海野　総太郎 ②	寺島　陸福 ②	（帯広大谷）
6	對木　隼祐 ②	對木　慎哉 ②	（白糠）
7	村井　琥白 ①	村本　慎太 ①	（静内）
8	横山　陽也 ②	久末　裕大 ②	（網走桂陽）
9	常丸　梢 ②	竹内　七音 ①	（室蘭東翔）
10	相田　柊翔 ①	大橋　優太郎 ①	（岩見沢農業）
11	福山　太一 ②	西　虹空 ①	（名寄）
12	岩渕　悠斗 ②	澤口　郁弥 ②	（北海）
13	住吉　鉄平 ①	小山田　佳樹 ①	（旭川実業）
14	菖蒲田　幸汰 ②	髙橋　隼颯 ②	（釧路湖陵）
15	高橋　颯大 ②	菅原　奎吾 ②	（稚内大谷）
16	日当　龍星 ②	島中　藍虎 ②	（北海道栄）
17	木村　脩 ②	吉野　登起 ②	（北海）
18	正村　涼汰 ②	中村　秀 ②	（函大有斗）
19	金澤　俐玖 ②	大瀧　煌之祐 ②	（小樽桜陽）
20	中川　煌士 ②	佐藤　直樹 ①	（深川西）
21	水谷　純稀 ①	松本　心太郎 ①	（旭川実業）
22	眞岩　諄 ②	山谷　優弥 ②	（札幌静修）
23	松本　蓮也 ②	山口　侑音 ①	（大谷室蘭）
24	松本　絵 ②	野原　晋太 ②	（函館西）
25	山元　陽流 ②	住尾　遥知 ①	（札幌龍谷）
26	小川　颯莱 ①	川上　諦道 ①	（帯広大谷）

27	佐藤　楓起 ②	菅原　陸翔 ②	（札幌龍谷）
28	山内　柾 ②	新井　遥人 ①	（帯広工業）
29	小川　晃平 ②	橋　春稀 ②	（根室）
30	小林　霧冠 ②	迫田　偉吹 ②	（北見柏陽）
31	木村　恒也 ②	野口　永遠 ②	（余市紅志）
32	福原　幸泉 ②	成田　天嵐 ②	（函大有斗）
33	西岡　大和 ②	成田　有希 ②	（稚内大谷）
34	外山　日生 ②	岡　駿汰 ②	（岩見沢東）
35	丹野　遥太 ②	伊藤　優希 ②	（中標津）
36	奥村　亮太 ②	澤田　琉聖 ②	（旭川龍谷）
37	丸　佳太 ②	遠藤　信心 ②	（滝川西）
38	藤原　佑麻 ②	岩村　楓 ②	（札幌北斗）
39	田部　時生 ②	佐々木　一成 ①	（帯広大谷）
40	津川　祐太 ②	廣瀬　勇希 ②	（北海）
41	山崎　翔叶 ①	小林　陵平 ①	（旭川北）
42	田中　煌人 ②	吉沢　龍二 ②	（小樽潮陵）
43	林　直希 ②	高橋　航成 ①	（釧路江南）
44	山岸　陽 ②	朝山　柊 ①	（岩見沢農業）
45	西村　虹輝 ①	古谷　三四郎 ①	（函館工業）
46	三箇　優弥 ②	毛利　倖人 ②	（室蘭栄）
47	今野　隼稀 ②	三本木　蓮 ②	（帯広大谷）
48	佐藤　杏介 ①	西根　羽琉 ②	（札幌龍谷）
49	真壁　奏太 ②	宇南山　暉人 ①	（苫小牧南）
50	小野寺　駿 ②	岡田　爽良 ②	（網走桂陽）
51	上田　大智 ②	向山　護 ②	（札幌静修）
52	川田　光太 ②	中塩　爽太 ②	（旭川実業）

３　位　決　定　戦

高校女子ダブルス（GD）

1	井上 紗彩 ②	中島 優衣奈 ②	（旭川商業）
2	赤平 栞夏 ②	岡本 悠里朱 ②	（北海）
3	朝岡 紗知 ①	浦野 晴香 ①	（大谷室蘭）
4	矢口 愛珠 ②	佐々木 茉里奈 ②	（遠軽）
5	飯田 春香 ②	髙橋 彩花 ②	（小樽桜陽）
6	髙島 楓鈴 ②	藤川 菜凪 ②	（遺愛女子）
7	大島 梨華 ②	高田 結愛 ②	（静内）
8	能登 絢花 ②	水戸 ひより ②	（北星学園女子）
9	石黒 萌音 ②	銅住 千秋 ②	（標茶）
10	杉山 心実 ②	畑山 京音 ①	（名寄）
11	阿部 祐梨菜 ②	菅野 陽葵 ②	（旭川北）
12	土谷 莉央 ②	藤山 彩名 ②	（滝川西）
13	武下 亜美 ②	石田 朱里 ②	（帯広南商業）
14	小國 二葉 ②	本田 理央奈 ②	（旭川商業）
15	五十嵐 雫 ①	黒澤 李子 ①	（小樽潮陵）
16	篠沢 優衣舞 ①	竹村 実優 ①	（札幌静修）
17	坂東 希咲 ②	澤田 彩夏 ①	（室蘭東翔）
18	片山 咲弥 ②	及川 沙来杏 ②	（帯広大谷）
19	應矢 都和 ②	紅露 夢来 ②	（岩見沢緑陵）
20	茶山 巴菜 ②	古舘 由羽 ②	（滝川）
21	森川 亜麻音 ①	青山 陽菜 ①	（函館大妻）
22	仲澤 彩華 ②	中村 茉那 ①	（根室）
23	八木 美衣凪 ②	山田 積希 ①	（苫小牧南）
24	船木 優花 ②	大久保 百佳 ②	（帯広緑陽）
25	齋 優涙 ②	関野 妃奈 ①	（とわの森三愛）

26	石原 綾弓 ②	上山 怜来 ②	（帯広大谷）
27	首藤 優芽 ②	小杉山 萌未 ①	（釧路湖陵）
28	西村 文音 ①	加藤 恋白 ①	（栗山）
29	菊池 叶愛 ①	長根 香凛 ①	（札幌静修）
30	山口 陽菜 ②	大野 花恋 ①	（大谷室蘭）
31	下田 夢花 ①	前田 心愛 ①	（旭川商業）
32	狩野 和奏 ②	平井 咲香 ②	（遺愛女子）
33	上木 美亜 ②	梅津 結奈 ②	（稚内大谷）
34	片岡 陽愛 ②	土田 琴嶺 ②	（北星学園女子）
35	樋掛 幸来 ②	荒木 眞皇 ②	（遠軽）
36	谷口 明莉 ②	林田 菜那 ②	（釧路明輝）
37	真浦 妃彩 ②	山本 結愛 ②	（函館中部）
38	原田 夏帆 ②	橋本 芽生 ①	（とわの森三愛）
39	山本 希乃花 ①	藤川 千愛 ①	（旭川商業）
40	酒井 あかり ②	島津 泉美 ①	（名寄）
41	愛澤 琉衣 ②	横山 奈都美 ①	（帯広緑陽）
42	宮﨑 れい ②	対馬 陽菜 ①	（岩見沢緑陵）
43	中川 千咲音 ②	藤代 咲空 ②	（とわの森三愛）
44	佐々木 蒼来 ②	加藤 花音 ②	（岩内）
45	髙井 夢己 ①	天神 ゆずき ①	（根室）
46	加藤 乃愛 ②	菅野 愛華 ②	（遺愛女子）
47	五井 夏楓 ②	野村 美羽 ②	（滝川西）
48	川口 楓佳 ①	辻川 らら ①	（苫小牧東）
49	伊藤 里桜 ②	富川 莉良 ①	（北見柏陽）
50	佐藤 鼓柊 ②	芹澤 弥徠 ②	（旭川実業）
51	川島 みなみ ②	田口 若菜 ②	（北星学園女子）

３位決定戦

51

高校男子シングルス（BS）

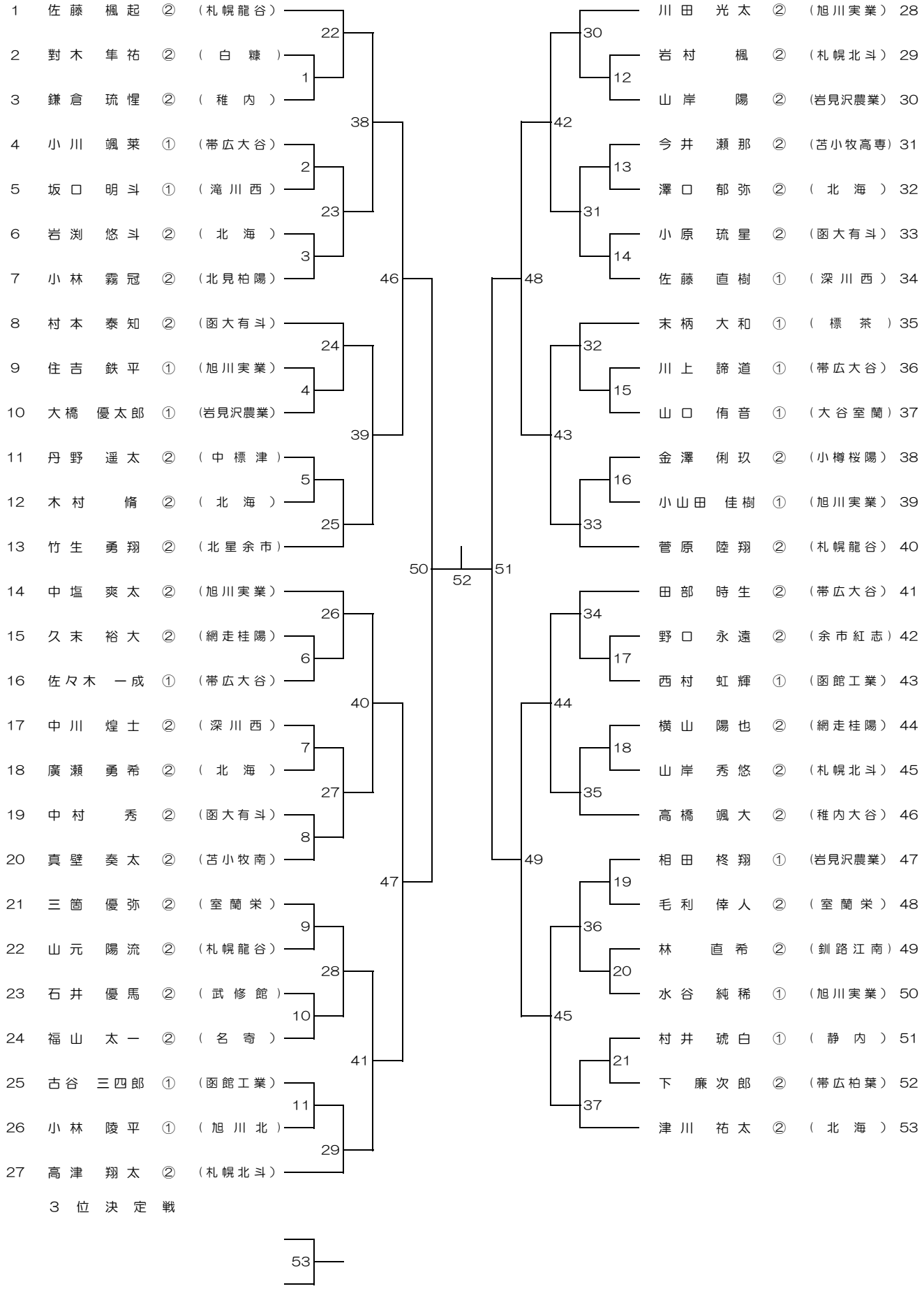

３位決定戦

53

高校女子シングルス（GS）

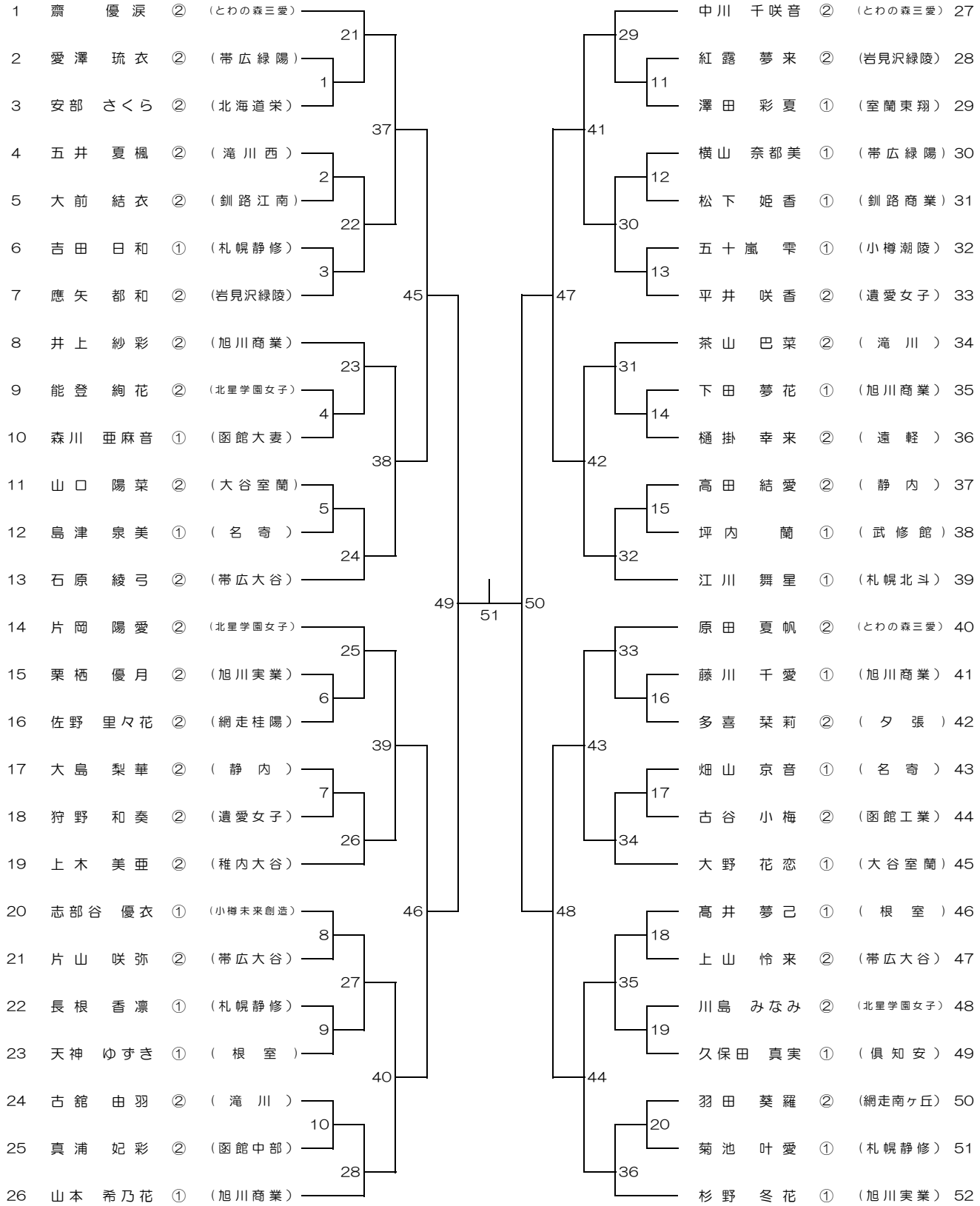

３ 位 決 定 戦

一般男子ダブルス（MD）

1	渡部 大	(JR北海道)
	光島 理貴	(JR北海道)
2	石倉 逞彦	(札幌大学)
	渡邊 未来都	(札幌大学)
3	村岡 輝星	(北見工業)
	小池 愛輝	(北見工業)
4	小林 祐司朗	(函大有斗)
	久保田 彪日	(函大有斗)
5	工藤 晋平	(プログレス)
	森 和也	(楽羽)
6	今地 琉成	(旭川龍谷)
	井上 晴道	(旭川龍谷)
7	堀川 拓人	(苫小牧南)
	中村 優河	(北海道栄)
8	渡辺 剛	(北翔大学)
	西根 寛弥	(北翔大学)
9	吉原 康司	(コンサドーレ)
	辻 凌也	(コンサドーレ)
10	清水 吏	(JOY FIT)
	小竹 創貴	(Forrest)
11	工藤 滉太	(白樺学園)
	田村 優成	(帯広工業)
12	益田 享佑	(札幌大学)
	平倉 冬偉	(札幌大学)
13	北條 李桜	(深川西)
	佐藤 虎生	(深川西)
14	今 遼真	(札幌北斗)
	山田 琉生	(札幌北斗)
15	小林 徹太郎	(SMASH SPIRIT)
	梅村 恒多	(SMASH SPIRIT)
16	高田 憲	(Forrest)
	瀬川 大智	(Forrest)
17	野崎 逸斗	(帯広大谷)
	菅野 愛都	(帯広大谷)
18	大久保 真人	(札幌大学)
	新藤 恭介	(札幌大学)
19	中川 亮	(北海)
	片沼 毅史	(北海)
20	佐藤 一生	(SMASH SPIRIT)
	水上 拓美	(SMASH SPIRIT)
21	阿部 翼	(寿都)
	木田橋 優斗	(寿都)
22	飛田 修	(北翔大学)
	小林 倫太朗	(北翔大学)
23	岡村 和輝	(JR北海道)
	武石 優斗	(JR北海道)
24	富樫 潤	(旭川工業)
	澤田 佑弥	(釧路市役所)
25	安田 宗平	(札幌大学)
	齋藤 誓弥	(札幌大学)
26	清水 遥	(武修館)
	齋藤 喬太	(武修館)
27	大森 誼	(北翔大学)
	安増 智喜	(北翔大学)
28	山口 吏玖	(札幌大学)
	林 孝恒	(札幌大学)
29	河北 勝希	(札幌龍谷)
	盛 寛太	(札幌龍谷)
30	大越 泉	(コンサドーレ)
	三浦 將誓	(コンサドーレ)
31	川西 卓也	(SMASH SPIRIT)
	渡辺 一馬	(SMASH SPIRIT)
32	阿部 翼	(札幌大学)
	五十嵐 星良	(札幌大学)
33	田中 翔	(池上学院)
	平岡 大馳	(帯広緑陽)
34	渡部 竜士	(白樺)
	對木 一輝	(白樺)
35	小澤 拓	(Forrest)
	村山 諒	(Forrest)
36	古川 晃大	(北翔大学)
	牛込 武斗	(北翔大学)
37	塚本 光希	(JR北海道)
	佐々木 颯太	(JR北海道)
38	新堂 春輝	(札幌大学)
	森田 羽	(札幌大学)
39	布川 祐輔	(CAR.SHOP.KID)
	北本 亮輔	(小樽クオリティ)
40	森山 生稀	(旭川実業)
	髙橋 孝太郎	(旭川工業)
41	深尾 柊真	(岩見沢農業)
	菊池 大翔	(岩見沢農業)
42	磯野 佑斗	(札幌龍谷)
	小原 琉星	(北海)
43	太田 竣	(札幌大学)
	菊地 陸哉	(札幌大学)
44	松本 悠汰	(帯広大谷)
	濱下 虎哲	(帯広大谷)
45	渡邊 黎	(武修館)
	山口 友輔	(札幌)
46	讃渡 健汰	(札幌大学)
	太田 大翔	(札幌大学)
47	七條 蓮生	(室蘭東翔)
	堀内 大瑚	(室蘭工業)
48	長島 瑳久	(札幌東)
	谷口 剛基	(北海道科学大)
49	今 桜介	(北翔大学)
	中川 陽介	(北翔大学)
50	加藤 太基	(JR北海道)
	渡邉 一輝	(JR北海道)
51	関根 陸	(北翔大学)
	西村 湧汰郎	(北翔大学)
52	國松 大斗	(札幌大学)
	佐々木 光希	(札幌大学)
53	上田 陽渡	(北海)
	工藤 璃希	(札幌北斗)
54	岸 恵伍	(市立函館)
	小野 斗愛	(市立函館)
55	大越 蒼生	(札幌大学)
	廣田 大地	(札幌大学)
56	渡部 蓮	(旭川実業)
	芹澤 侑哩	(旭川実業)
57	本田 大樹	(コンサドーレ)
	山澤 直貴	(コンサドーレ)

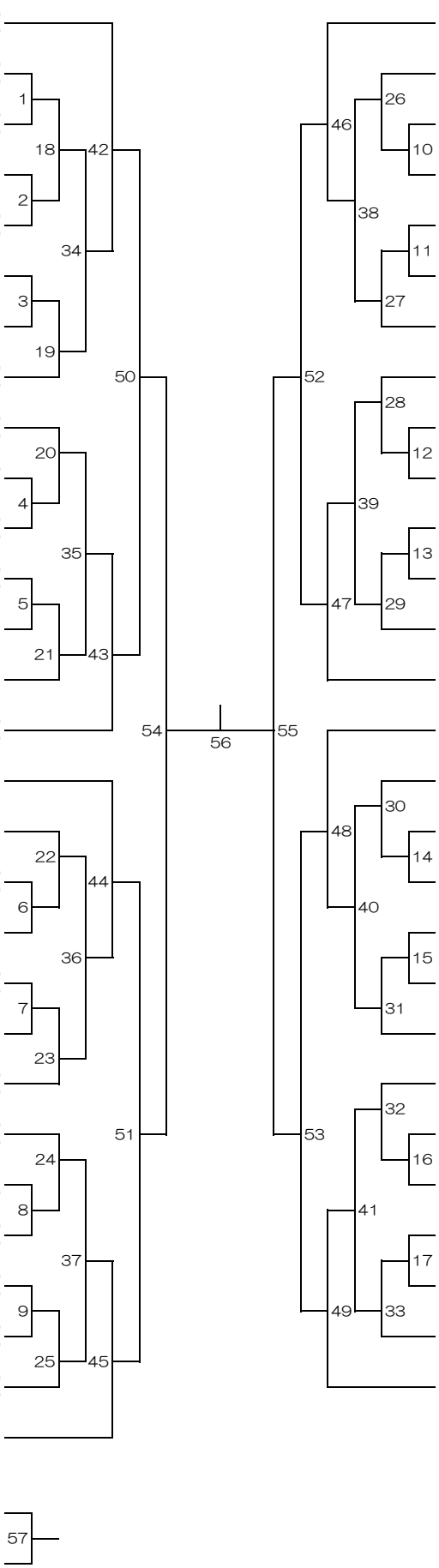

３位決定戦

一般女子ダブルス（WD）

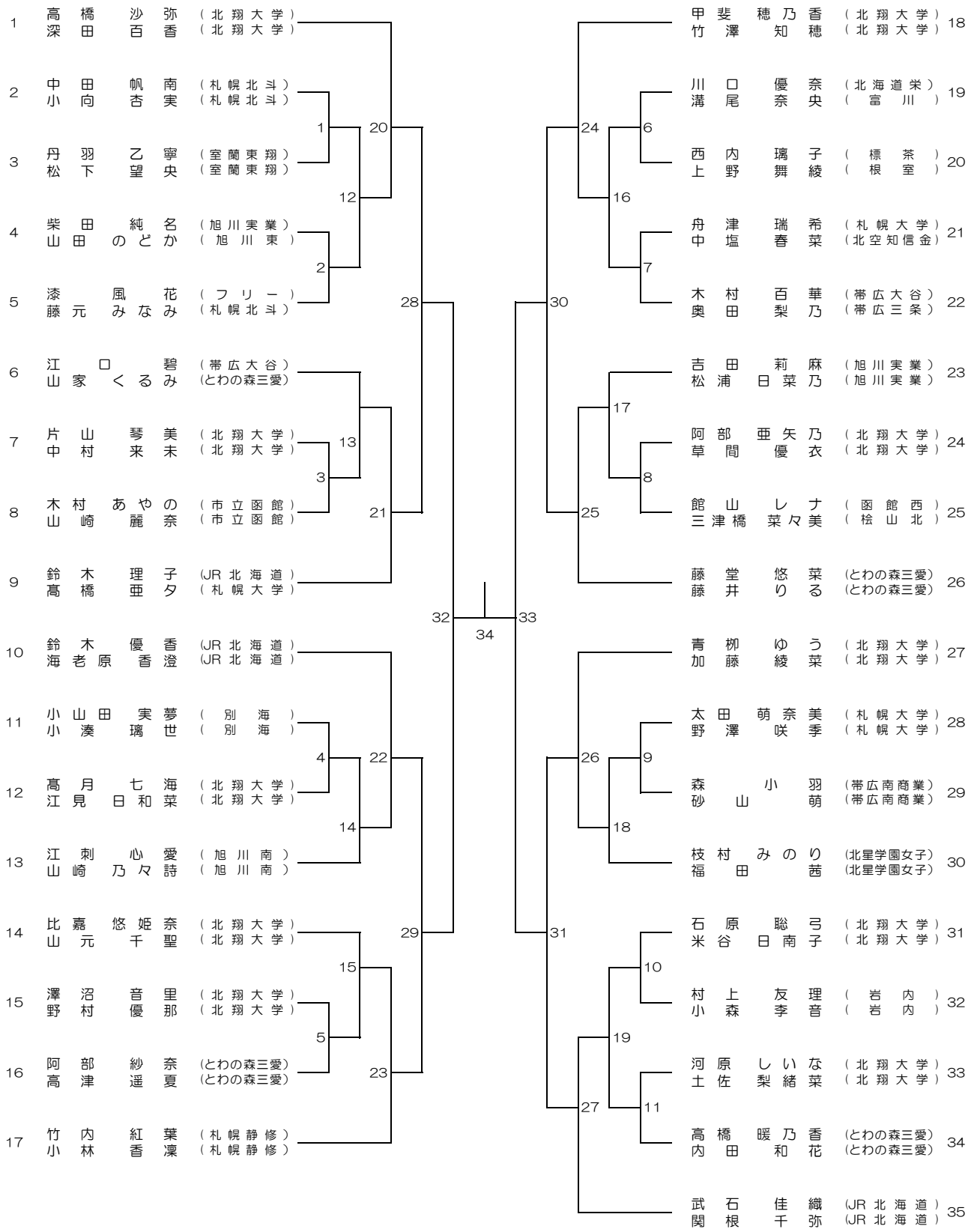

３ 位 決 定 戦

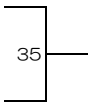

一般男子シングルス（MS）

1 古川 晃大 （北翔大学）
2 小竹 創貴 (Forrest)
3 工藤 滉太 （白樺学園）
4 廣田 大地 （札幌大学）
5 渡部 竜士 （白糠）
6 佐々木 光希 （札幌大学）
7 中山 諄 （日本ハウスHD）
8 阿部 翼 （寿都）
9 安増 智喜 （北翔大学）
10 平倉 冬偉 （札幌大学）
11 水野 隼 （市立函館）
12 齊藤 大樹 （コンサドーレ）
13 松本 悠汰 （帯広大谷）
14 森山 生稀 （旭川実業）
15 五十嵐 星良 （札幌大学）
16 工藤 璃希 （札幌北斗）
17 布川 祐輔 (CAR.SHOP.KID)
18 盛 寛太 （札幌龍谷）
19 小林 倫太朗 （北翔大学）
20 北條 李桜 （深川西）
21 大久保 真人 （札幌大学）
22 渡邊 一輝 (JR北海道)
23 太田 竣 （札幌大学）
24 三枝 力起 (ARTHOME)
25 佐々木 颯太 (JR北海道)
26 中川 陽介 （北翔大学）
27 伊達 崎駿 （室蘭東翔）
28 齋藤 誓弥 （札幌大学）
29 磯野 佑斗 （札幌龍谷）
30 林 孝恒 （札幌大学）
31 瀬川 大智 (Forrest)
32 太田 大翔 （札幌大学）
33 西根 寛弥 （北翔大学）
34 渡邊 黎 （武修館）
35 山澤 直貴 （コンサドーレ）
36 新堂 春輝 （札幌大学）
37 播磨 良輝 （函大有斗）
38 関根 陸 （北翔大学）
39 佐野 巴秋 (TSUKUSHI)
40 菅原 一聡 （帯広大谷）
41 佐藤 一生 (SMASH SPIRIT)
42 高橋 孝太郎 （旭川工業）
43 渡邊 未来都 （札幌大学）
44 小島 滉貴 （北翔大学）
45 岡村 尚輝 (JR北海道)

塚本 光希 (JR北海道) 46
北本 亮輔 （小樽クオリティ） 47
山田 琉生 （札幌北斗） 48
石倉 逞彦 （札幌大学） 49
新山 稀璃亜 （飛翔会） 50
水上 拓美 (SMASH SPIRIT) 51
森田 羽 （札幌大学） 52
高田 憲 (Forrest) 53
今 桜介 （北翔大学） 54
田中 翔 （池上学院） 55
笠谷 修吾 （東洋化工） 56
辻 凌也 （コンサドーレ） 57
讃渡 健汰 （札幌大学） 58
山田 瑞季 （北海道大学大学院） 59
大森 誼 （北翔大学） 60
濱下 虎哲 （帯広大谷） 61
菊地 陸哉 （札幌大学） 62
對木 一輝 （白糠） 63
益田 享佑 （札幌大学） 64
杉谷 駿成 （函大有斗） 65
清水 吏 (JOY FIT) 66
牛込 武斗 （北翔大学） 67
河北 勝希 （札幌龍谷） 68
飛田 修 （北翔大学） 69
小澤 拓 (Forrest) 70
阿部 翼 （札幌大学） 71
安田 宗平 （札幌大学） 72
渡部 蓮 （旭川実業） 73
小原 琉星 （北海） 74
今 雄生 （北翔大学） 75
新藤 恭介 （札幌大学） 76
杉本 藍 （静内） 77
本田 大樹 （コンサドーレ） 78
大出 竜輝 （コンサドーレ） 79
村岡 輝星 （北見工業） 80
西村 湧汰郎 （北翔大学） 81
山口 吏玖 （札幌大学） 82
村上 孔輔 （根室） 83
渡辺 剛 （北翔大学） 84
小原 広樹 (FUNNY) 85
國松 大斗 （札幌大学） 86
深尾 柊真 （岩見沢農業） 87
大越 蒼生 （札幌大学） 88
野崎 逸斗 （帯広大谷） 89
加藤 太基 (JR北海道) 90

3位決定戦

90

一般女子シングルス（WS）

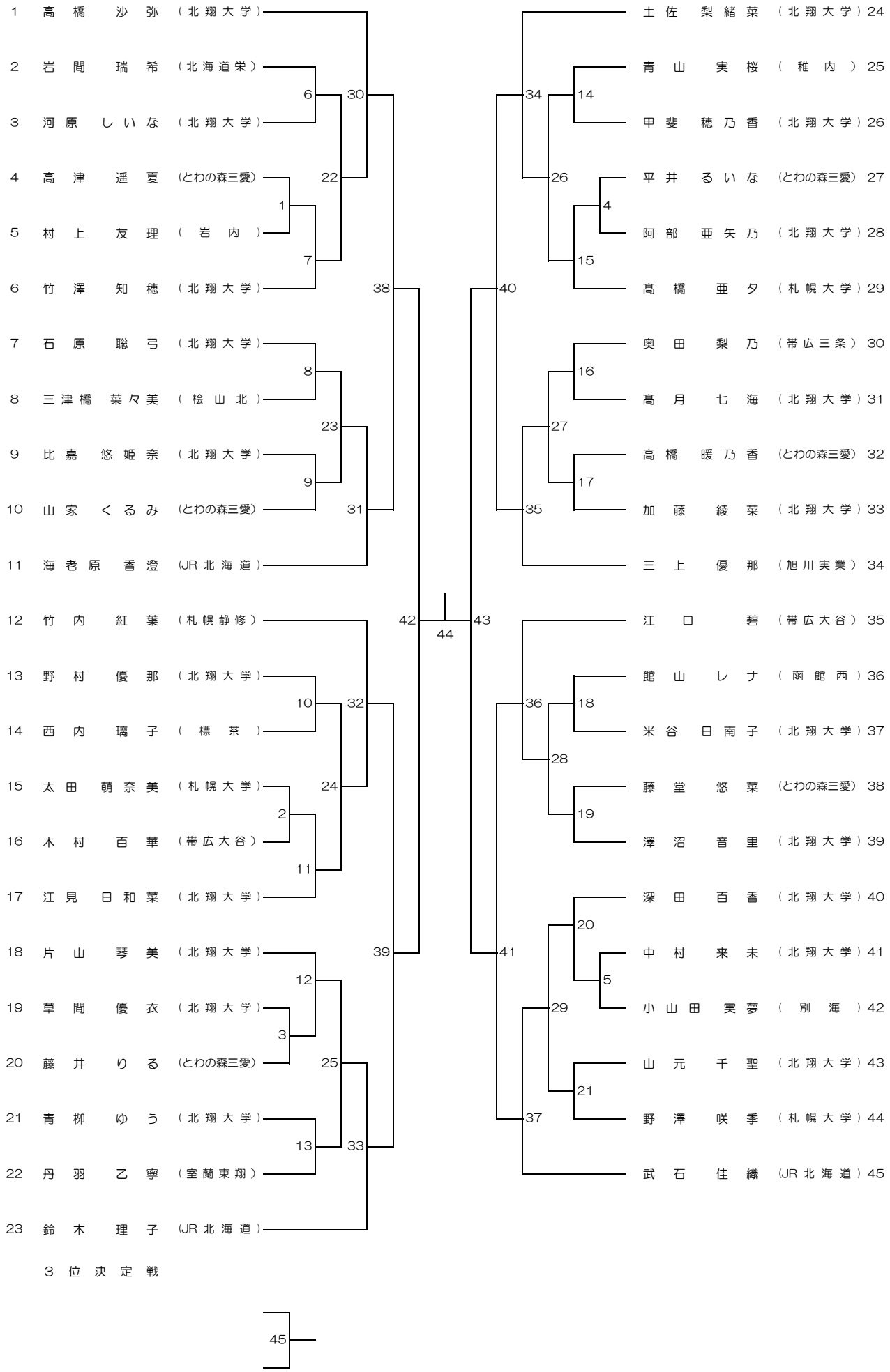

一般混合ダブルス（XD）

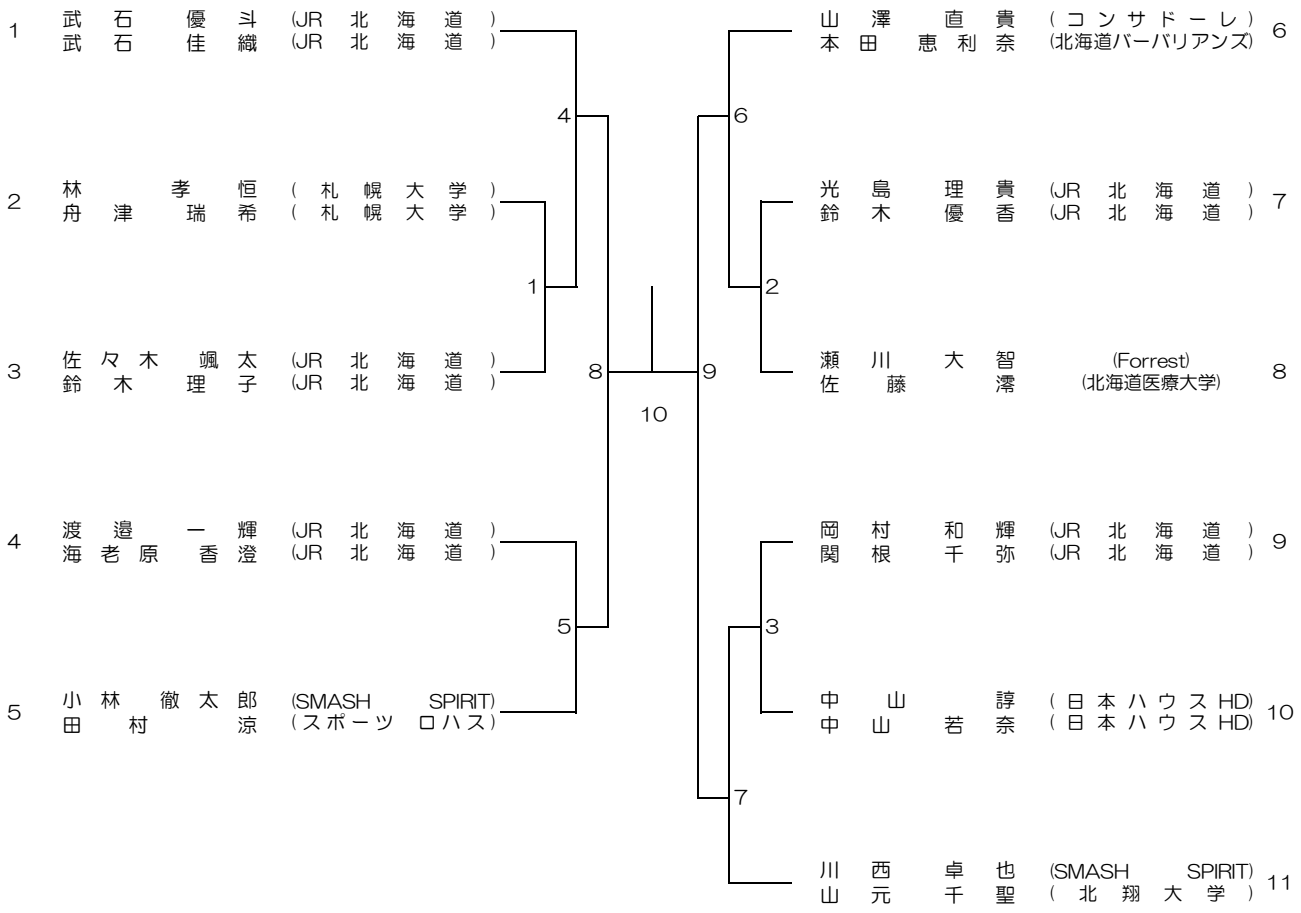
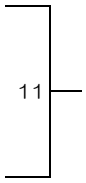
３位決定戦