男子シングルス

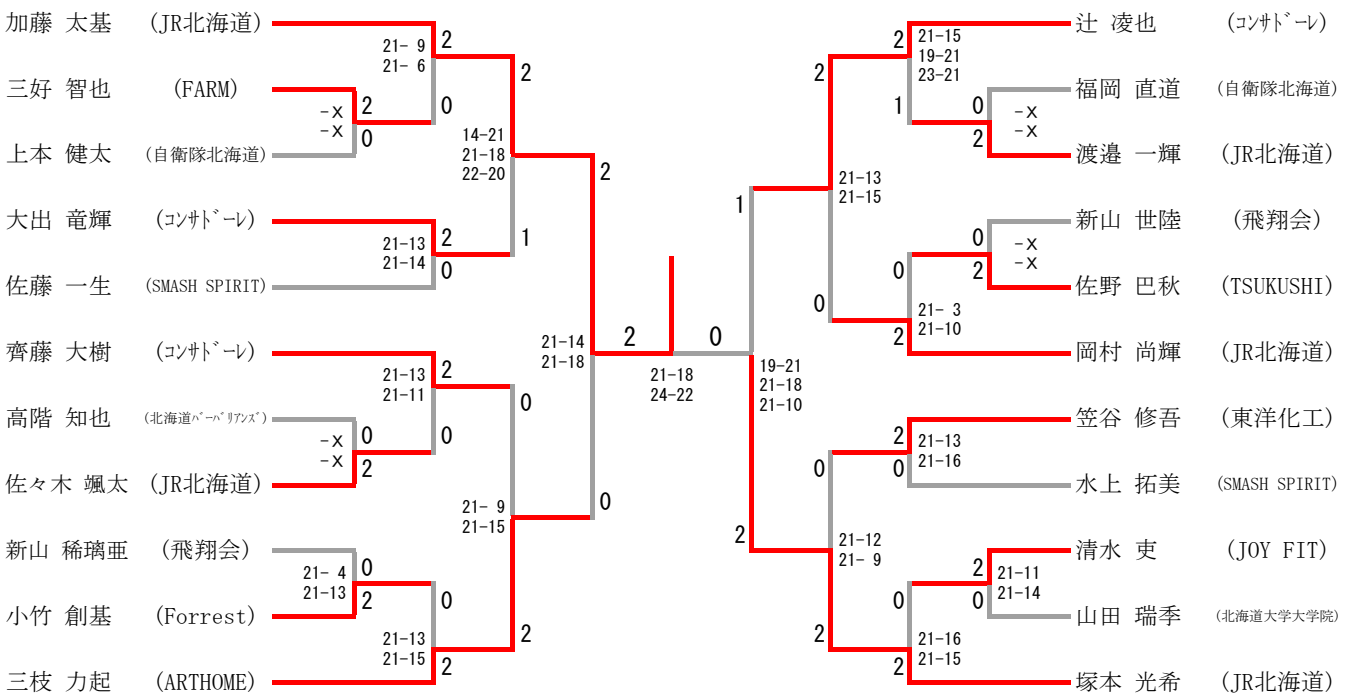

三位決定戦

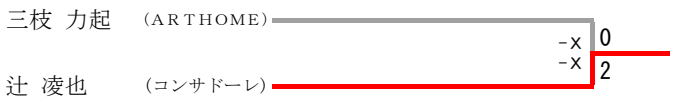

男子ダブルス

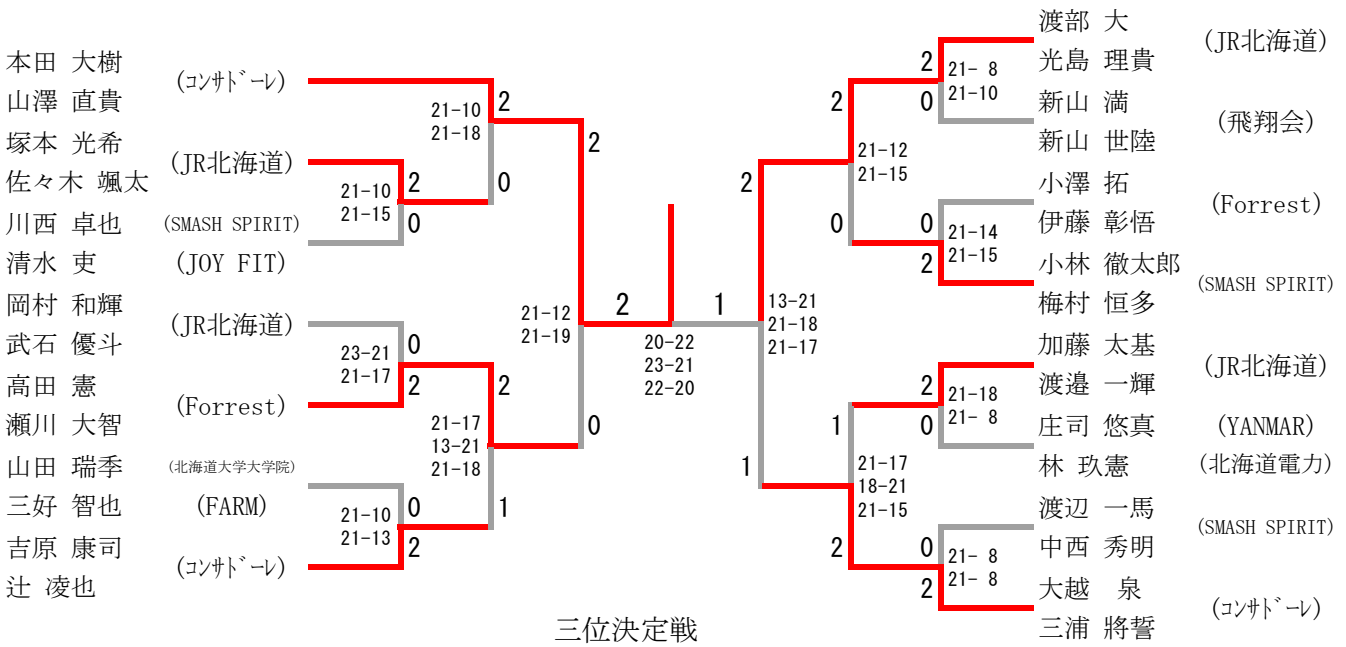
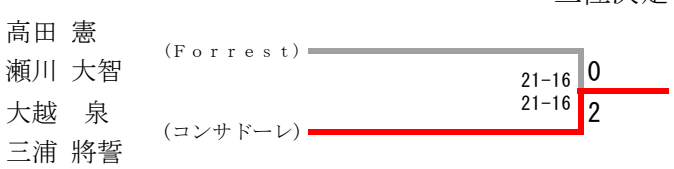
三位決定戦